NOKIA
CONSUMER ELECTRONICS

Ersatzteile
Replacement par
Pezzi di ricambio,

TV 034 c
1988

NOKIA GRAETZ GmbH
Service
D-7530 Pforzheim
15612

Service-Manual

ITT NOKIA

STEREO COLOR 70 Ident-No. 5436 09 00
STEREO COLOR 2560 Ident-No. 5435 14 20 / 5435 13 40
STEREO COLOR 2860 Ident-No. 5435 15 10 / 5435 14 40
STEREO COLOR 3489 Ident-No. 5435 98 60
DIGIVISION 3489/3498 I Ident-No. 5435 99 10 / 5435 99 20 / 5435 48 60
STEREO COLOR 3569
Ident-No. 5435 68 30 / 5435 68 50 / 5435 45 20 / 5435 45 30
STEREO COLOR 3869
Ident-No. 5435 45 40 / 5435 45 60 / 5435 48 20 / 5435 48 40 / 5435 99 20
DIGIVISION 5550 Ident-No. 5436 70 00 / 5436 83 60
STEREO COLOR 5568 VT Ident-No. 5439 68 21
DIGIVISION 6350 VT Ident-No. 5436 85 10
DIGIVISION 6360
Ident-No. 5435 68 30 / 5435 68 50 / 5435 45 20 / 5435 45 30 / 5430 93 60
DIGIVISION 6380 Ident-No. 5436 69 80 / 5436 83 80
STEREO COLOR 6387 Ident-No. 5436 36 00 / 5436 36 20
DIGIVISION 7160
Ident-No. 5435 45 40 / 5435 45 60 / 5435 48 20 / 5435 48 40 / 5430 93 70
DIGIVISION 8588 I Ident-No. 5436 16 50

Graetz

KONGRESS STEREO 4489/4489 I Ident-No. 5437 18 60 / 5437 23 00
21 D 70 Ident-No. 5437 39 10
25 D 70 Ident-No. 5437 39 90
28 D 80 Ident-No. 5437 43 10 / 5437 43 20 / 5437 43 40 / 5437 43 70
PRÄFEKT STEREO 4569 I Ident-No. 5430 96 00
EXZELLENZ STEREO 4869 I Ident-No. 5430 96 10

SCHAUB LORENZ

SOLITÄR T 881 VT Ident-No. 5435 91 90 / 5435 92 60

SALORA

21 D 70 VT Ident-No. 5130 59 20
25 D 70 Ident-No. 5137 40 50
28 D 70 Ident-No. 5137 40 60 / 5137 40 80
28 D 80 Ident-No. 5137 44 00 / 5137 45 80

ITT NOKIA

SFN 3578 UK* Ident-No. 5430 58 70
SFN 6380 UK* Ident-No. 5436 83 70
SFN 3878 UK* Ident-No. 5430 58 60
SFN 7180 UK* Ident-No. 5436 95 00

Zur Reparatur sind folgende Unterlagen erforderlich:
For service, the following circuit documents are required:
Per la riparazione sono necessari i sequenti documenti:

A19c

Chassis Compact D/2
Netzteil, Ablenkung, Decoder Bildröhrenanschluß
Power supply, deflection circuits, decoder, picture tube connecting
Sezione di rete, deviazione uniforme del campo, decoder, collegamento cinescopio

Ersatzteile
Replacement parts
Ricambi

6611 79 57

B21c

HF-ZF Modul / RF-IF module
Modulo MF-BF
5829 01 18, 5829 04 71,
5829 04 18
STEREO-Modul / Bedienteil
STEREO module /
Operating unit
Modulo STEREO /
Elemento di comando
6911 37 89 / 6911 20 89
NICAM 6911 16 07/08

Ersatzteile
Replacement parts
Ricambi

6611 79 58

C30c

IFB 473 / IFB 482 / IFB 485 /
IFB 570 R / IFB 573 / IFB 579
Anzeige + Tasten
Display + buttons
Indicazione + Tasti
IR-Sender
IR transmitter
Trasmettitore IR
IRS 2 / IRS FLOF / D 1 / D 2

Ersatzteile
Replacement parts
Ricambi

6611 79 59

D7a

Videotext-Decoder B-D/2
Decoder Televideo B-D/2
6911 11 55

Ersatzteile / Replacement parts
Ricambi

6611 79 60

Bei Reparaturen gültige Sicherheitsvorschriften beachten!
Service and repair work to be performed only in accordance with existing safety regulations.
Osservare le norme di sicurezza vigenti in caso di riparazioni.

Eine Kurzbedienungsanleitung finden Sie auf dem Manualblatt C 30c.
You will find a short set of operating instructions on the manual sheet C 30c.
Brevi istruzioni per l'uso si trovano sul foglio C 30c del manuale.

*** SL Consumer Electronic (UK) Ltd.**
Paycocke Road, Basildon, Essex, 5514 3 DR
Basildon 27788 Code 0268

Bei Nachbestellungen von Manualen, Gerätetyp und Geräte-Ident-Nummer angeben.
When re-ordering manuals, please quote the model name and part number.
Per riordinare i manuali, indicare il modello dell'apparecchio ed il numero categorico.

6611 80 97 (192) S

ITT is a trade mark of ITT Corporation New York, used under license.

Ersatzteile / Replacement parts list / Elenco delle parti di ricambio

Gegenstand Item Ricambi	Bestell-Nr. Order no. No. di rif.
SFN 3578 UK	
Gehäuse, lavagrau / Cabinet lava grey / Mobile, grigio lava	6112 86 81
Frontplatte, lavagrau / Front plate, lava grey Frontale, grigio lava	6417 26 26
Frontscheibe / Front panel / Lastra frontale	6466 43 35
Halter für Frontscheibe / Holder for front panel Supporto della lastra frontale	8623 09 05
Rechte Bedienteilabdeckung / Operating unit cover, right Coperchio dell'unità di comando, destro	8684 28 90
Linke Bedienteilabdeckung / Operating unit cover, left Coperchio dell'unità di comando, sinistra	8684 28 91
Bedienteilklappe / Operating unit lid Sportello dell'unità di comando	8687 02 01
Bedienteilklappenhalter / Holder for operating unit lid Supporto della sportello dell'unità di comando	8681 10 06
Anzeigenabdeckung / Grille for indicator Coperchio dell'indicatore	8251 44 12
Fenster für Anzeigenabdeckung Window for indicator grille Finestra del coperchio dell'indicatore	6466 37 34
Gehäusefuß, hinten / Cabinet foot, behind Base del mobile, posteriore	8641 01 47
Fußstopfen / Pad / Piedino di appoccio	8642 01 48
Rückwand / Rear cover / Schienale	6214 10 68
Rückwandhalter / Holder for rear cover Supporto della schienale	8624 47 10
Bildröhrenhalter / Holder for picture tube Supporte del cinescopio	8623 31 40
Bildröhrenschrauben / Screw for picture tube Viti della cinescopio	7864 02 21
Bildröhre A 59 ECF 00 X 01 Picture tube A 59 ECF 00 X 01 Cinescopio A 59 ECF 30 X 01	⚠ 4362 25 55
Bildröhrenerdung / Earth for picture tube Massa del cinescopio	6141 03 05
Federzug für Erdung / Spring device for earthing Supporto per molla per collег. a massa	7351 28 41
Entmagnetisierungsspule / Degaussing coil Bobina di smagnetizzazione	⚠ 4588 07 12
Haken für Entmagnetisierungsspule Hook for degaussing coil Gancio del bobina di smagnetizzazione	8681 72 19
Lautsprecher 16 Ω, 8 W Loudspeaker 16 Ω, 8 W Altoparlante 16 Ω, 8 W	4311 07 14
Lautsprecher 8 Ω, 5 W Loudspeaker 8 Ω, 5 W Altoparlante 8 Ω, 5 W	4311 09 19
Spannclip für Lautsprecher / Holder for loudspeaker Clip de serragio per altoparlante	7368 01 96
Chassisführung, links / Chassis conduct, left Guida dello «chassis», sinistro	8625 11 59
Chassisführung, rechts / Chassis conduct, right Guida dello «chassis», destra	8625 11 60
Halter für Farbdecoder / Color decoder support Supporto per decodificatore colore	8625 47 07
Halter für STEREO-Modul / Holder for STEREO-Modul Supporto della modulo STEREO	8625 48 09
Raststift für Stereo-Modul / Plunger pin for stereo module Ambedue le spine per modulo stereo	8642 75 04
Raststift für HF-Modul / Plunger pin for RF module Ambedue le spine per modulo AF	8642 75 05
Netztaste / Mains pushbutton / Tasto per interruttore generale	6315 36 18
NOKIA ITT-Schriftzug / NOKIA ITT logo / Denominazione NOKIA ITT	6625 14 40
Schriftzug „DIGIVISION" / Logo "DIGIVISION" Denominazione «DIGIVISION»	6626 01 66
STEREO COLOR 3869	
Gehäuse, perlgrau / Cabinet, pearl grey / Mobile, grigio perla	6112 86 44
Gehäuse, sandgrau / Cabinet, sand grey / Mobile, grigio sand	6112 86 45
Frontplatte, perlgrau / Front plate, pearl grey Piastra frontale, grigio perla	6417 26 33
Frontplatte, sandgrau / Front plate, sand grey Piastra frontale, grigio sand	6417 26 34
Bedienteilklappe, perlgrau / Operating unit lid, pearl grey Cerniera dell'unità di comando, grigio perla	8687 02 84
Bedienteilklappe, sandgrau / Operating unit lid, sand grey Cerniera dell'unità di comando, grigio sand	8687 02 85
Abdeckung für Anzeige, perlgrau / Grille for indicator, pearl grey Coperchio dell'indicatore, grigio perla	8251 44 16
Abdeckung für Anzeige, sandgrau / Grille for indicator, sand grey Coperchio dell'indicatore, grigio sand	8251 44 17
Fenster für Anzeigenabdeckung, perlgrau Window for indicator grille, pearl grey Finestra del coperchio dell'indicatore, grigio perla	6466 37 37
Fenster für Anzeigenabdeckung, sandgrau Window for indicator grille, sand grey Finestra del coperchio dell'indicatore, grigio sand	6466 37 38
Linke Bedienteilabdeckung, perlgrau Left operating unit grille, pearl grey Coperchio dell'unità di comando, sinistra, grigio perla	8684 28 44
Linke Bedienteilabdeckung, sandgrau Left operating unit grille, sand grey Coperchio dell'unità di comando, sinistra, grigio sand	8684 28 46
Rechte Bedienteilabdeckung, perlgrau Right operating unit grille, pearl grey Coperchio dell'unità di comando, destra, grigio perla	8684 28 45
Rechte Bedienteilabdeckung, sandgrau Right operating unit grille, sand grey Coperchio dell'unità di comando, destra, grigio perla	8684 28 47
Lautsprecherrückwand, perlgrau Loudspeaker rear cover, pearl grey Schienale della altoparlante, grigio perla	6214 27 02
Lautsprecherrückwand, sandgrau Loudspeaker rear cover, sand grey Schienale della altoparlante, grigio sand	6214 27 03
Lautsprecherblende, perlgrau / Loudspeaker grille, pearl grey Schermo altoparlante, grigio perla	6411 07 24
Lautsprecherblende, sandgrau / Loudspeaker grille, sand grey Schermo altoparlante, grigio sand	6411 07 36
Netztastenkappe, perlgrau / Mains switch pushbutton, pearl grey Pulsante per interruttore generale, grigio perla	8623 16 02
Netztastenkappe, sandgrau / Mains switch pushbutton, sand grey Pulsante per interruttore generale, grigio sand	8623 16 03
Rückwand, perlgrau / Rear cover, pearl grey Parete posteriore, grigio perla	6214 27 02
Rückwand, sandgrau / Rear cover, sand grey Parete posteriore, grigio sand	6214 27 03
Die restlichen Ersatzteile siehe Gerät 28 D 70. For other spares refer to model 28 D 70. Per i pezzi di ricambio rimanenti vedi 28 D 70.	
SFN 3878 UK	
Gehäuse / Cabinet / Mobile	6112 28 89
Frontplatte / Front plate / Piastra frontale	6417 30 12
Frontscheibe / Front panel / Lastra frontale	6466 43 33
Halter für Frontscheibe / Holder for front panel Supporto della lastra frontale	8623 09 05
Linke Bedienteilabdeckung / Operating unit, left Coperchio dell'unità di comando, sinistro	8684 28 93
Rechte Bedienteilabdeckung / Operating unit, right Coperchio dell'unità di comando, destro	8684 28 92
Gehäusefuß, hinten / Cabinet foot, behind Base del mobile, posteriore	8641 01 47
Rückwand, grau / Rear cover, grey / Parete posteriore, color grigio	6214 10 83
NOKIA ITT-Schriftzug / NOKIA ITT logo Denominazione NOKIA ITT	6625 14 40
DIGIVISION-Schriftzug / DIGIVISION logo Denominazione DIGIVISION	6626 01 66
Lautsprecher 16 Ω, 8 W Cabinet for loudspeaker 16 Ω, 8 W Altoparlante 16 Ω, 8 W	4311 07 14
Lautsprecher 8 Ω, 5 W Loudspeaker 8 Ω, 5 W Altoparlante 8 Ω, 5 W	4311 09 19
Chassisführung, links / Chassis conduct, left Guida dello «chassis», sinistro	8625 11 62
Chassisführung, rechts / Chassis conduct, right Guida dello «chassis», destra	8625 11 61
Die restlichen Ersatzteile siehe Gerät 28 D 70. For other spares refer to model 28 D 70. Per i pezzi di ricambio rimanenti vedi 28 D 70.	

Ersatzteile / Replacement parts list / Elenco delle parti di ricambio

Gegenstand Item Ricambi	Bestell-Nr. Order no. No. di rif.
DIGIVISION 6350 VT	
Gehäuse, lavagrau / Cabinet, lava grey / Mobile, grigio lava	6112 18 30
Frontplatte, perlgrau / Front plate, pearl grey / Frontale, grigio perla	6417 26 75
Bildröhrenhalter / Support for picture tube / Supporto per cinescopio	8623 31 39
Schriftzug NOKIA ITT / NOKIA ITT legend / Denominazione NOKIA ITT	6625 14 40
Schriftzug DIGIVISION / DIGIVISION legend Denominazione DIGIVISION	6626 01 66
Entmagnetisierungsspule / Degaussing coil Bobina di smagnetizzazione	4588 07 12
Raststift für HF-Modul / Plunger pin for RF module Ambedue le spine per AF modulo	8642 75 05
Die restlichen Ersatzteile siehe Gerät DIGIVISION 8588 I. For other spares refer to model DIGIVISION 8588 I. Per i pezzi di ricambio rimanenti vedi DIGIVISION 8588 I.	
DIGIVISION 6360	
Gehäuse, nußbaumfarbig / Cabinet, walnut coloured Mobile, color noce	6112 86 66
Gehäuse, lavagrau / Cabinet, lava grey / Mobile, grigio lava	6112 86 56
Frontplatte, basaltfarben / Front plate, basalt coloured Frontale, color basalt	6417 29 51
Frontplatte, lavagrau / Front plate, lava grey Frontale, grigio lava	6417 26 58
Bedienteilklappe / Lid for operating unit Sportello dell'unità di comando	8687 02 84
Bedienteilabdeckung, links / Operating unit cover, left Coperchio dell'unità de comando, sinistro	8684 28 78
Bedienteilabdeckung, rechts / Operating unit cover, right Coperchio dell'unità de comando, destra	8684 28 76
Fenster für Ziffernanzeige / Numeric display window Finestra per indicazione numerico	8622 01 79
Netztaste / Operating knob, mains / Interruttore, generale	6315 36 15
Klappe für Netztaste / Lid for mains switch Sportello dell'interruttore generale	8623 16 02
Rückwand / Rear cover / Schienale	6214 27 02
Rückwandhaltewinkel / Rear cover support bracket Supporto della schienale	8624 47 10
Bildröhrenschraube / Screw for picture tube Viti della cinescopio	7864 02 21
Lautsprecher 8 Ω, 10 W Loudspeaker 8 Ω, 10 W Altoparlante 8 Ω, 10 W	4311 07 15
Lautsprecher 8 Ω, 5 W Loudspeaker 8 Ω, 5 W Altoparlante 8 Ω, 5 W	4311 09 19
Spannclip für Lautsprecher / Clip for loudspeaker Clip di serragio per altoparlante	7368 01 96
Lautsprecherblende, basaltfarben Loudspeaker grille, basalt coloured Schermo altoparlante, color basalt	6411 07 47
Lautsprecherblende, lavagrau / Loudspeaker grille, lava grey Schermo altoparlante, grigio lava	6411 07 46
Bildröhre A 59 ECF 00 X 01 (für / for / per Picture tube A 59 ECF 00 X 01 Chassis Cinescopio A 59 ECF 00 X 01 5861 75 22)	⚠ 4362 25 55
Bildröhrenerdung / Picture tube earth / Massa del cinescopio	6141 03 05
Federzug für Erdung / Spring device for earthing Supporto per molla per collegam. a massa	7351 28 41
Entmagnetisierungsspule / Degaussing coil Bobina di smagnetizzazione	⚠ 4588 07 12
Haken für Entmagnetisierung / Hook for degaussing coil Supporto del bobina di smagnetizzazione	8681 72 19
Abdeckung für Anzeige / Grille for indicator Coperchio dell'indicatore	8251 44 16
Fenster für Abdeckung / Window for grille Finestra del coperchio dell'indicatore	6466 37 37
Hinterer Gehäusefuß / Cabinet foot, behind Base del mobile, posteriore	8641 01 47
Fußstopfen / Foot pad / Tampone della base	8642 01 48
Halter für Stereo-Modul / Holder for Stereo module Supporto della module stereo	8625 48 09
Halter für Farbdecoder / Holder for colour decoder Supporto delle decodificatore colore	8625 47 07
Chassisführung, links / Chassis conduct, left Guida dello «chassis» sinistro	8625 11 38
Chassisführung, links / Chassis conduct, left Guida dello «chassis» sinistro (5430 93 60)	8625 11 59
Chassisführung, rechts / Chassis conduct, right Guida dello «chassis» destra	8625 11 41
Chassisführung, rechts / Chassis conduct, right Guida dello «chassis» destra (5430 93 60)	8625 11 60
Raststift für Stereo-Modul / Plunger pin for stereo module Ambedue per modulo stereo	8642 75 04
Raststift für HF-Modul / Plunger pin for RF module Ambedue per modulo MF	8642 75 05
SFN 6380 UK **DIGIVISION 6380**	
Gehäuse / Cabinet / Mobile (5436 69 80/5436 83 80)	6112 86 68
Gehäuse / Cabinet / Mobile (5436 83 70)	6112 86 83
Frontplatte / Front plate / Frontale	6417 26 68
Bedienteilklappe / Lid for operating unit Sportello dell'unità di comando	8687 02 68
Bedienteilklappenhalter / Holder for operating unit lid Supporto della sportello dell'unità di comando	8681 10 06
Netztaste / Operating knob, mains / Interruttore, generale	6315 36 18
Abdeckung für Anzeige / Grille for indicator Coperchio dell'indicatore	8251 44 12
Fenster für Abdeckung / Window for grille Finestra del coperchio dell'indicatore	6466 37 34
Rückwand / Rear cover / Schienale	6214 09 53
Bildröhrenhalter / Picture tube holder Supporto per cinescopio	8625 11 48
Bildröhrenerdung / Picture tube earth / Massa del cinescopio	6141 03 05
Haken für Entmagnetisierung / Hook for degaussing coil Supporto del bobina di smagnetizzazione	8681 72 19
Lautsprecher 8 Ω, 10 W Loudspeaker 8 Ω, 10 W Altoparlante 8 Ω, 10 W	4311 07 15
Chassisführung, links / Chassis conduct, left Guida dello «chassis» sinistro	8625 11 63
Chassisführung, rechts / Chassis conduct, right Guida dello «chassis» destra	8625 11 64
Verstärkung f. Chassisführung Chassis conduct reinforcement Rafforzamento per guida dello «chassis»	8365 29 01
NOKIA ITT-Schriftzug / NOKIA ITT legend Denominazione NOKIA ITT	6625 14 41
Die restlichen Ersatzteile siehe Gerät DIGIVISION 6360. For other spares refer to model DIGIVISION 6360. Per i pezzi di ricambio rimanenti vedi DIGIVISION 6360.	
STEREO COLOR 6387	
Gehäuse, lavagrau / Cabinet, lava grey / Mobile, grigio lava	6112 86 65
Gehäuse, nußbaum / Cabinet, walnut color / Mobile, nocciola	6112 86 64
Frontplatte, nußbaum / Front plate, walnut color Piastra frontale, nocciola	6417 26 54
Frontplatte, sandgrau / Front plate, sand grey Piastra frontale, grigio sand	6417 26 55
Bedienteilklappe, lavagrau / Operating unit lid, lava grey Cerniera dell'unità di comando, grigio lava	8683 16 55
Bedienteilklappe, nußbaum / Operating unit lid, walnut color Cerniera dell'unità di comando, nocciola	8683 16 53
Anzeigenabdeckung / Indicator grille / Coperchio dell'indicatore	8683 13 53
Fenster für Anzeigenabdeckung / Window for indicator grille Finestra del coperchio dell'indicatore	6466 37 31
Gehäusefuß / Cabinet foot / Base del mobile	8642 01 47
Rückwand / Rear cover / Parete posteriore	6214 10 58
Lautsprecherblende, nußbaum / Speaker grille, walnut color Schermo altoparlante, nocciola	6411 07 44
Lautsprecherblende, lavagrau / Speaker grille, lava grey Schermo altoparlante, grigio lava	6411 07 45
Lautsprecherrückwand, lavagrau / Loudspeaker rear cover, lava grey Schienale della altoparlante, grigio lava	6214 10 58
Lautsprecherrückwand, sandgrau Loudspeaker rear cover, sand grey Schienale della altoparlante, grigio sand	6214 22 52

Ersatzteile / Replacement parts list / Elenco delle parti di ricambio

Gegenstand Item Ricambi	Bestell-Nr. Order no. No. di rif.
Bedienteilklappe / Lid for operating unit Sportello dell'unità di comando (28 D 70)	8687 02 01
Bedienteilklappe / Lid for operating unit Sportello dell'unità di comando (SFN 7180 UK)	8687 02 68
Bedienteilklappenhalter / Holder for operating unit lid Supporto della sportello dell'unità di comando	8681 10 06
Abdeckung für Anzeige / Grille for indicator Coperchio dell'indicatore	8251 44 12
Fenster für Abdeckung / Window for grille Finestra del coperchio dell'indicatore	6466 37 34
Hinterer Gehäusefuß / Cabinet foot, behind Base del mobile, posteriore	8641 01 47
Fußstopfen / Foot pad / Tampone della base	8642 01 48
Netztaste / Operating knob, mains / Interruttore, generale	6315 36 18
Rückwand / Rear cover / Schienale	6214 09 59
Rückwandhaltewinkel / Rear cover support bracket Supporto della schienale	8624 47 10
Lautsprecher 8 Ω, 10 W Loudspeaker 8 Ω, 10 W Altoparlante 8 Ω, 10 W	4311 07 15
Lautsprecher 8 Ω, 5 W Loudspeaker 8 Ω, 5 W Altoparlante 8 Ω, 5 W	4311 09 21
Spannclip für Lautsprecher / Clip for loudspeaker Clip di serragio per altoparlante	7368 01 96
Bildröhre A 66 ECF 00 X 01 Picture tube A 66 ECF 00 X 01 Cinescopio A 66 ECF 00 X 01	⚠ 4362 28 03
Bildröhrenerdung / Picture tube earth / Massa del cinescopio	6141 03 05
Bildröhrenhalter / Picture tube holder / Supporto per cinescopio	8623 31 40
Bildröhrenschraube / Screw for picture tube / Viti della cinescopio	7864 02 20
Federzug für Erdung / Spring device for earthing Supporto per molla per collegam. a massa	7351 28 48
Entmagnetisierungsspule / Degaussing coil Bobina di smagnetizzazione	⚠ 4588 07 13
Haken für Entmagnetisierung / Hook for degaussing coil Gancio del bobina di smagnetizzazione	8681 72 19
Halter für Stereo-Modul / Holder for Stereo module Supporto della module stereo	8625 48 09
Halter für Farbdecoder / Holder for colour decoder Supporto delle decodificatore colore	8625 47 07
Chassisführung, links / Chassis conduct, left Guida dello «chassis» sinistro	8625 11 66
Chassisführung, rechts / Chassis conduct, right Guida dello «chassis» destra	8625 11 65
Verstärkung für Chassisführung / Chassis guide reinforcement Rafforzamento per guida dello «chassis»	8365 29 01
SALORA-Schriftzug / SALORA logo / Denominazione SALORA	6625 14 44
ITT-NOKIA-Schriftzug / ITT-NOKIA logo / Denominazione ITT-NOKIA	6625 14 40
Raststift für Stereo-Modul / Plunger pin for stereo module Ambedue per modulo stereo	8642 75 04
Raststift für HF-Modul / Plunger pin for RF module Ambedue per modulo MF	8642 75 05

STEREO COLOR 70

Gehäuse, grau / Cabinet, grey / Mobile, grigio	6112 28 72
Frontplatte, grau / Front plate, grey / Frontale, grigio	6417 28 73
Bedienteilklappe, braun / Lid for operating unit, brown Sportello dell'unità di comando, marrone	8683 15 12
Bedienteilklappe, grau / Lid for operating unit, grey Sportello dell'unità di comando, grigio	8683 16 55
Bedienteilklappenhalter / Holder for operating unit lid Supporto della sportello dell'unità di comando	8681 10 06
Netztaste / Operating knob, mains / Interruttore, generale	6315 36 15
Rückwand / Rear cover / Schienale	6214 10 60
Rückwandhaltewinkel / Rear cover support bracket Supporto della schienale	8624 47 10
Lautsprecher 8 Ω, 10 W Loudspeaker 8 Ω, 10 W Altoparlante 8 Ω, 10 W	4311 07 03
Lautsprecher 8 Ω, 5 W Loudspeaker 8 Ω, 5 W Altoparlante 8 Ω, 5 W	4311 09 19
Spannclip für Lautsprecher / Clip for loudspeaker Clip di serragio per altoparlante	7368 01 96
Lautsprecherblende, grau / Loudspeaker grille, grey Schermo altoparlante, grigio	6411 07 38
Bildröhre A 66 EAF 00 X 01 Picture tube A 66 EAF 00 X 01 Cinescopio A 66 EAF 00 X 01	⚠ 4362 28 02

Gegenstand Item Ricambi	Bestell-Nr. Order no. No. di rif.
Bildröhrenschraube / Screw for picture tube / Viti della cinescopio	7864 02 20
Bildröhrenerdung / Picture tube earth / Massa del cinescopio	6141 03 05
Bildröhrenhalter / Picture tube holder / Supporto per cinescopio	8625 11 48
Federzug für Erdung / Spring device for earthing Supporto per molla per collegam. a massa	7351 28 48
Entmagnetisierungsspule / Degaussing coil Bobina di smagnetizzazione	⚠ 4588 05 98
Haken für Entmagnetisierung / Hook for degaussing coil Supporto del bobina di smagnetizzazione	8681 72 13
Abdeckung für Anzeige / Grille for indicator Coperchio dell'indicatore	8683 13 53
Fenster für Abdeckung / Window for grille Finestra del coperchio dell'indicatore	6466 37 31
Hinterer Gehäusefuß / Cabinet foot, behind Base del mobile, posteriore	8641 01 47
Mittlerer Gehäusefuß / Middle cabinet foot Piede medio della scatola	8641 01 45
Fußstopfen / Foot pad / Tampone della base	8642 01 48
Halter für Stereo-Modul / Holder for Stereo module Supporto della module stereo	8625 48 09
Halter für Farbdecoder / Holder for colour decoder Supporto delle decodificatore colore	8625 47 07
Chassisführung, links / Chassis conduct, left Guida dello «chassis» sinistro	8625 11 58
Chassisführung, rechts / Chassis conduct, right Guida dello «chassis» destra	8625 11 57
STEREO-Blende / Grille / Schermo	6416 52 31
Raststift für Stereo-Modul / Plunger pin for stereo module Ambedue per modulo stereo	8642 75 04
Raststift für HF-Modul / Plunger pin for RF module Ambedue per modulo MF	8642 75 05

SOLITÄR T 881 VT

Gehäuse, perlgrau / Cabinet, pearl grey / Mobile, grigio perla	6112 28 50
Gehäuse, sandgrau / Cabinet, sand grey / Mobile, grigio sand	6112 28 60
Frontplatte, perlgrau / Front plate, pearl grey Piastra frontale, grigio perla	6417 99 10
Frontplatte, sandgrau / Front plate, sand grey Piastra frontale, grigio sand	6417 99 09
Frontscheibe / Front panel / Lastra frontale	6466 43 28
Halter für Frontscheibe / Holder for front panel Supporto della lastra frontale	8623 09 05
Bedienteilklappe / Operating unit lid Cerniera dell'unità di comando	8687 02 01
Bedienteilklappenhalter / Holder for operating unit lid Supporto della cerniera dell'unità di comando	8681 10 60
Fenster für Anzeigenabdeckung / Window for indicator grille Finestra del coperchio dell'indicatore	6466 37 34
Abdeckung, links / Grille, left / Coperchio, sinistro	8684 28 40
Abdeckung, rechts / Grille, right / Coperchio, destro	8684 28 36
Rückwand, perlgrau / Rear cover, pearl grey Parete posteriore, grigio perla	6214 10 83
Rückwand, sandgrau / Rear cover, sand grey Parete posteriore, grigio sand	6214 10 84
Adapter für Bildröhrenfassung / Adapter for picture tube socket Adattore per zoccolo del cinescopio	8642 71 04
Lautsprecher 16 Ω, 8 W Loudspeaker 16 Ω, 8 W Altoparlante 16 Ω, 8 W	4311 07 14
Lautsprecherrückwand, lavagrau / Loudspeaker rear cover, lava grey Schienale della altoparlante, grigio lava	6214 22 51
Lautsprecherrückwand, sandgrau Loudspeaker rear cover, sand grey Schienale della altoparlante, grigio sand	6214 22 52
Chassisführung, links / Chassis guide, left Guida dello »chassis», sinistro	8625 11 62
Chassisführung, rechts / Chassis guide, right Guida dello »chassis», destra	8625 11 61
Netztaste, perlgrau / Mains pushbutton, pearl grey Pulsante per interruttore generale, grigio perla	6315 36 18
Netztaste, sandgrau / Mains pushbutton, sand grey Pulsante per interruttore generale, grigio sand	6315 36 19

Die restlichen Ersatzteile siehe Gerät DIGIVISION 7160.
For other spares refer to model DIGIVISION 7160.
Per i pezzi di ricambio rimanenti vedi DIGIVISION 7160.

Restliche
Remainde
Pour les
Per i pez

Compact-Chassis D 2 90° FST

5861 75 29

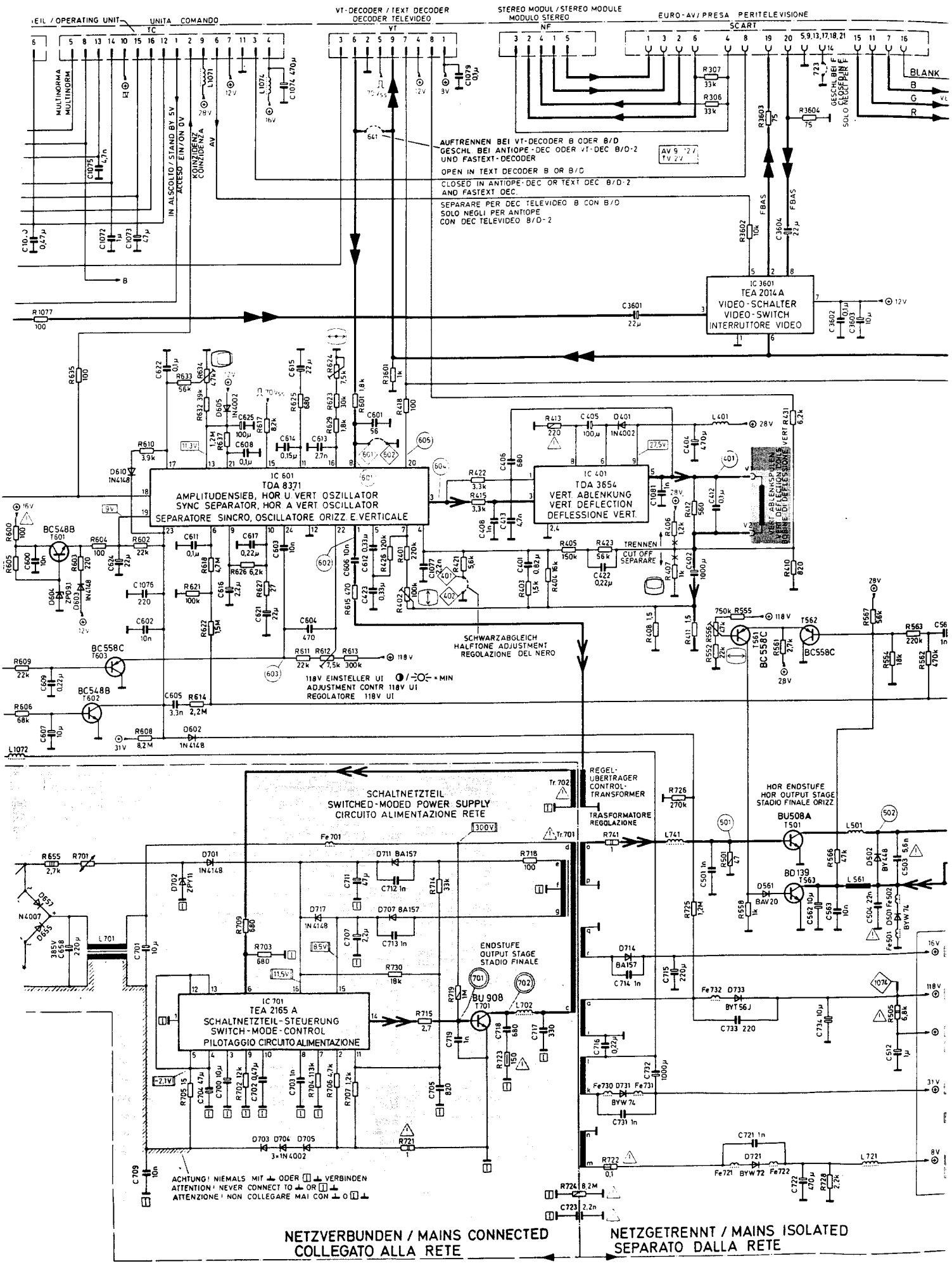

Restlichen Teile vom Schaltbild siehe Chassis 5861 75 05
Remainder of circuit diagram – see 5861 75 05
Pour les autres pièces du schéma 5861 75 05
Per i pezzi rimanenti dello schema elettrico vedere 5861 75 05

-Chassis D2 90° FST

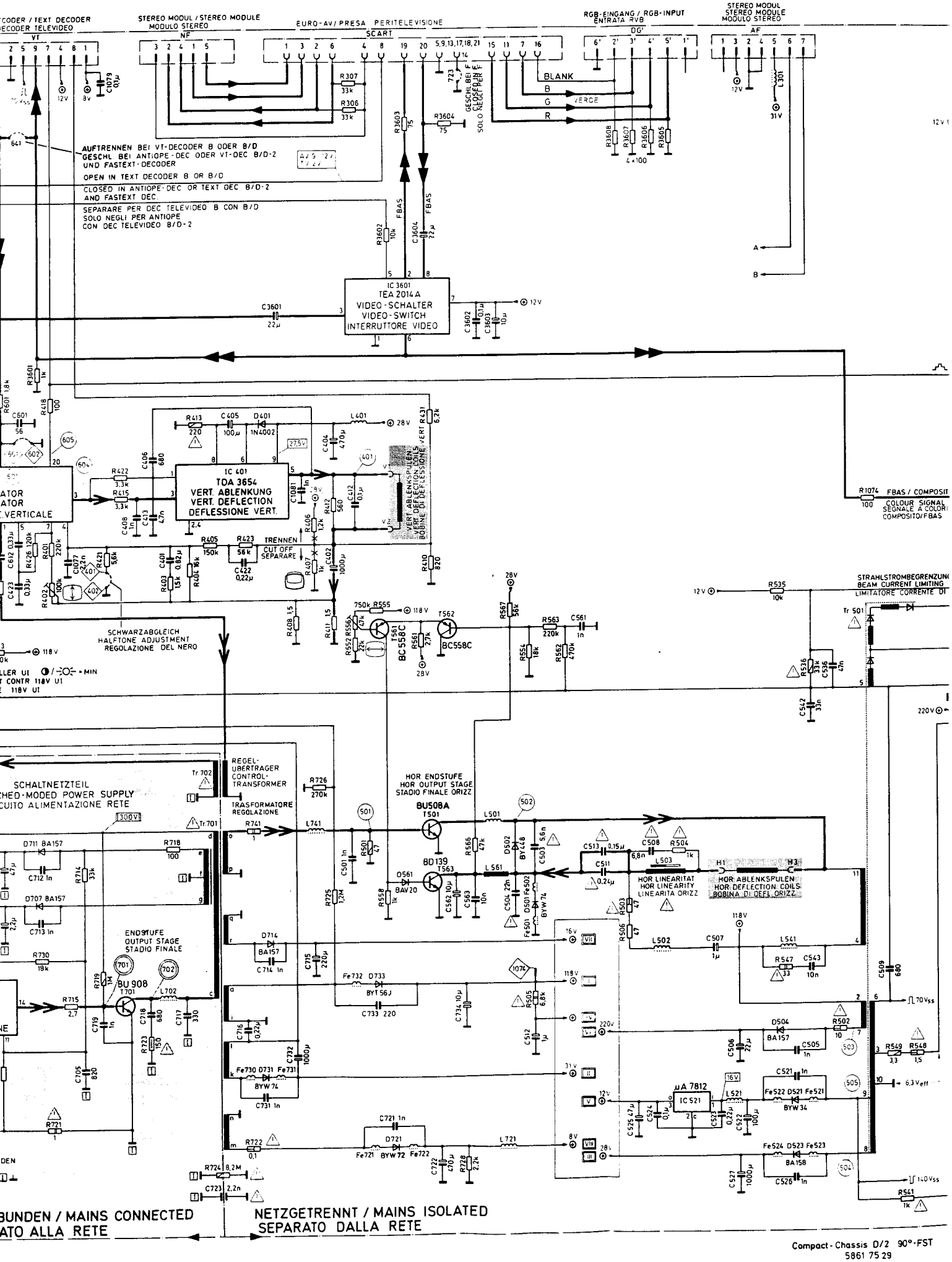

Compact-Chassis D/2 90°-FST
5861 75 29

Restlichen Teile vom Schaltbild siehe Chassis 5861 75 05
Remainder of circuit diagram – see 5861 75 05
Pour les autres pièces du schéma 5861 75 05
Per i pezzi rimanenti dello schema elettrico vedere 5861 75 05

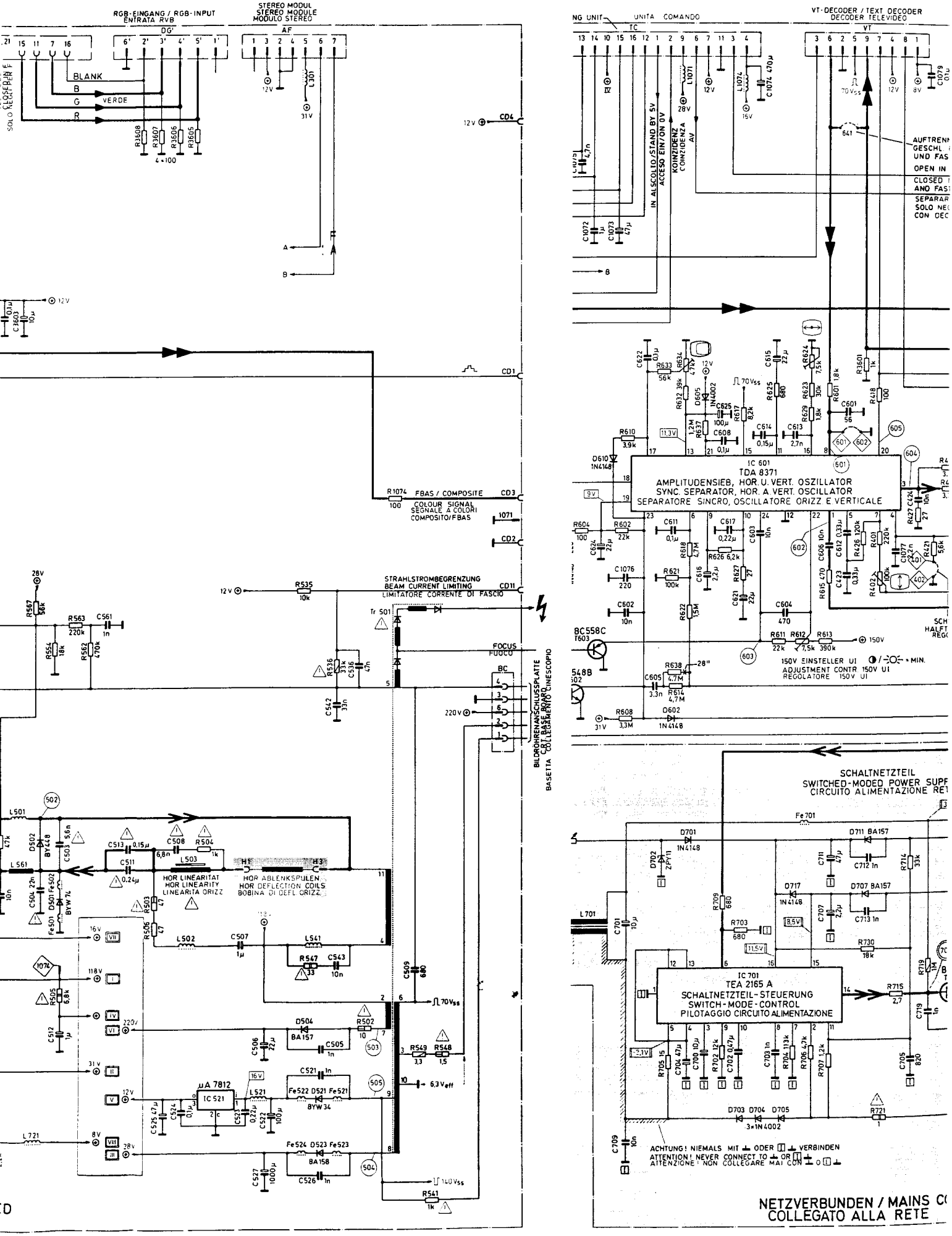

Compact-Chassis D/2 90°-FST
5861 75 29

Chassis Compact D/2 FST V

5861 75 32

Restlichen Teile vom Schaltbild siehe Chass
Remainder of circuit diagram – see 5861 75
Pour les autres pièces du schéma 5861 75 C
Per i pezzi rimanenti dello schema elettrico

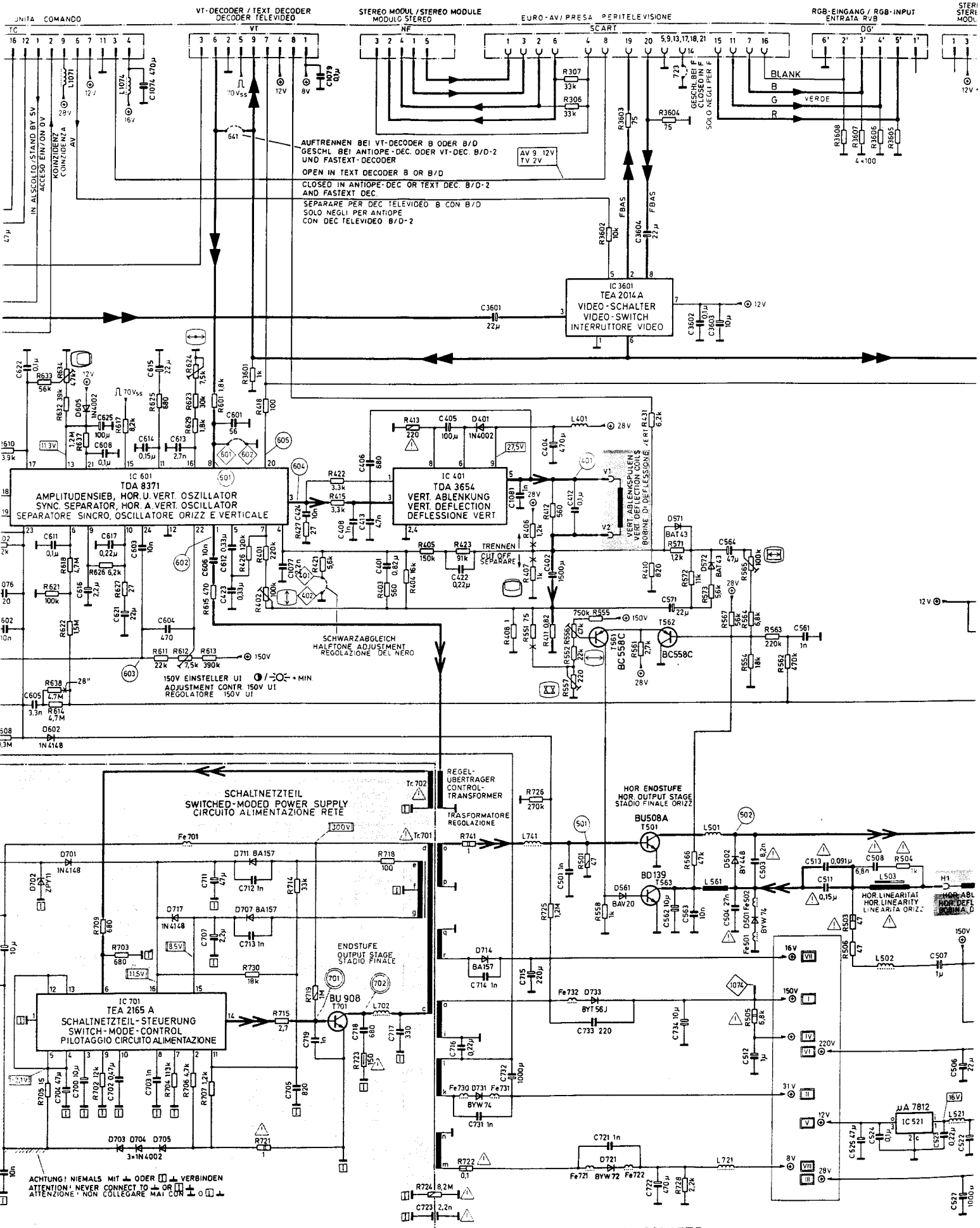

Restlichen Teile vom Schaltbild siehe Chassis 5861 75 05
Remainder of circuit diagram – see 5861 75 05
Pour les autres pièces du schéma 5861 75 05
Per i pezzi rimanenti dello schema elettrico vedere 5861 75 05

Chassis Compact D/2 FS

5861 75 22

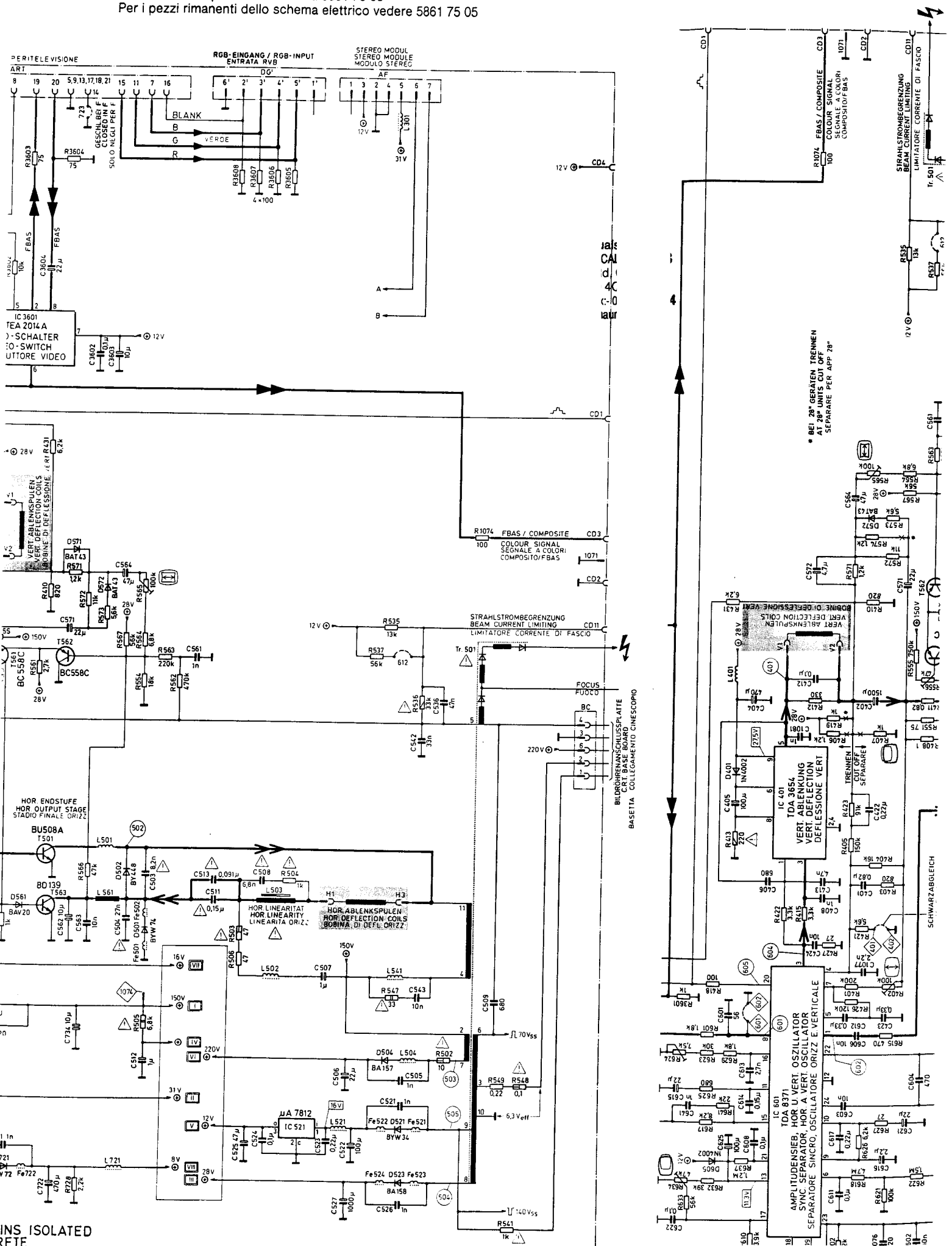

Compact - Chassis D/2 110°-FST / 25" Valvo
5861 75 32

Chassis Compact D/2 FST

5861 75 22

Restlichen Teile vom Schaltbild siehe Chassis 5861 75 05
Remainder of circuit diagram – see 5861 75 05
Pour les autres pièces du schéma 5861 75 05
Per i pezzi rimanenti dello schema elettrico vedere 5861 75 05

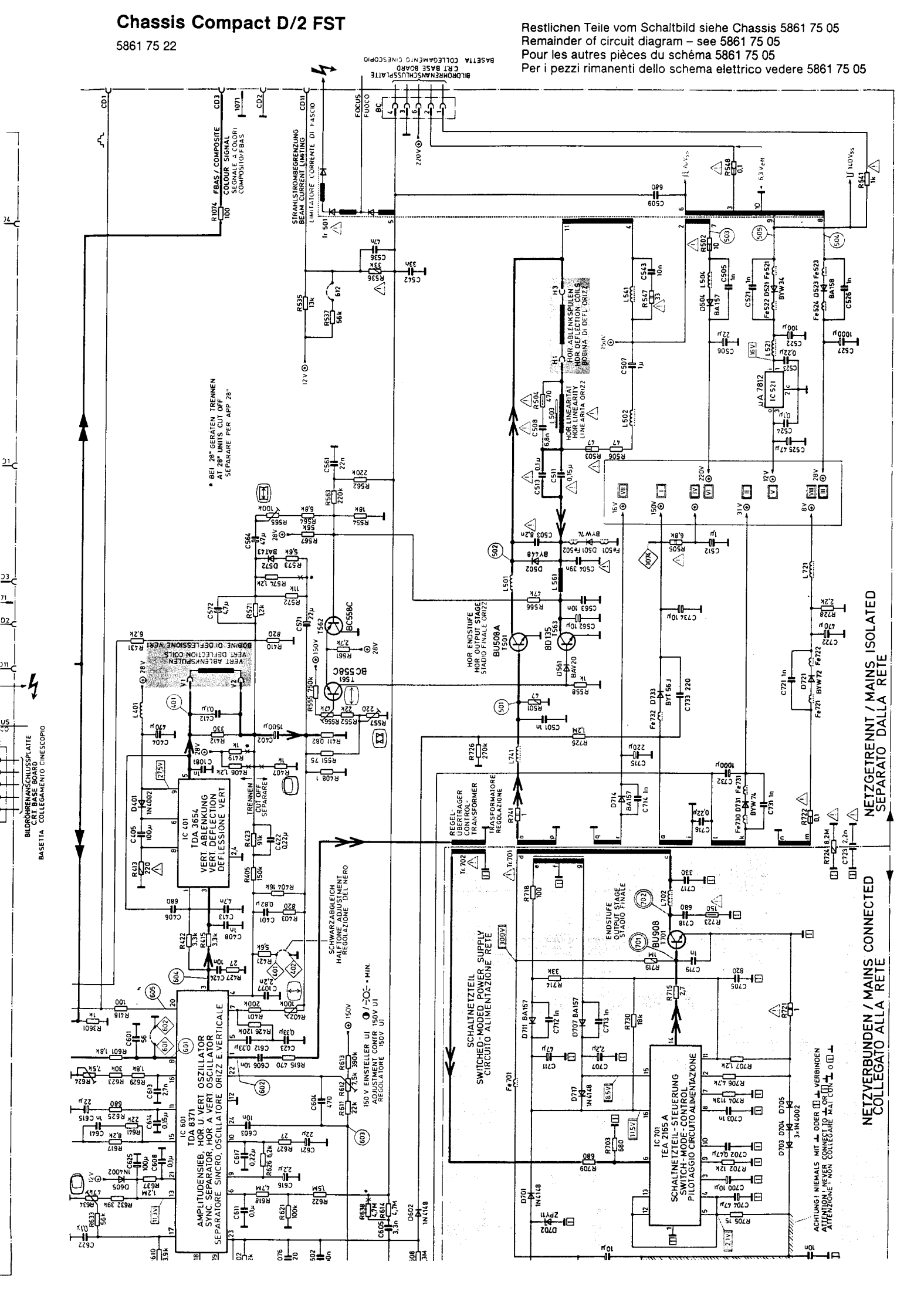

NOKIA
CONSUMER ELECTRONICS

Chassis Compact D/2-S4/SQ
5861 75 05

Chassis Compact D/2 FST
5861 75 22

Chassis Compact D/2 FST V
5861 75 32

A 19c

Chassis Compact D/2 (90°) FST
5861 75 29

PAL SECAM Decoder 6911 30 30
PAL Decoder 6911 30 26

Decoder 6911 30 28, 6911 30 29 → TV 34b

Bildröhrenanschlußplatte 6911 39 50
C.R.T. base board 6911 39 55 / 6911 39 49
Platine-connexion tube-cathodique
Piastra di allac. del cinescopio

Erläuterungen zu den Schaltbildern
Circuit diagram legend
Légendes des schémas
Spiegazioni dei simboli usati sullo schema

Baugruppen außerhalb des Chassis / Sub-assemblies outside the chassis / Groupes en dehors du châssis / Moduli al di fuori dello chassis

Schaltnetzteil-Minuspotential / Switch-moded power supply minus potential / Rapport au potentiel négatif du bloc-d'alimentation à découpage / Collegamento della sezione di rete a potenziale negativo

Messungen auf ⊥ (Masse) bezogen / Measurements referenced to earth (⊥) / Toutes les mesures se rapportent à la masse / Riferire tutte le misure alla massa

Messungen auf Schaltnetzteil-Minuspotential bezogen / Measurements referenced to switch-moded power supply minus potential / Toutes les mesures se rapportant au potentiel négatif du bloc-secteur de commutation / Riferire tutte le misure al potenziale negativo della sezione di rete

Oszillogramm-Meßpunkt auf ⊥ (Masse) bezogen / Waveforms referenced to earth (⊥) / Tous les oszillogrammes se rapportant à la masse / Riferire tutti gli oscillogrammi alla massa

Oszillogramm-Meßpunkt auf Schaltnetzteil-Minuspotential bezogen / Waveforms referenced to switch-moded power supply minus potential / Tous le oszillogrammes se rapportant au potentiel négativ du bloc-secteur de commutation / Riferire tutti gli oscillogrammi al potenziale negativo della sezione di rete

Testpunkt. Im Text wird für die Testpunkte die Abkürzung "TP . . ." verwendet / Test point. The abbreviation "TP . . ." is used for the test points in the text / Point test. Dans le texte, les pints test sont désignés par l'abréviation «TP» / Punto di controllo. Nel testo i punti di controllo vengono determinati per mezzo di un «TP . . .»

⚠ **Sicherheitsbauteil im Sinn der Sicherheitsbestimmung. Diese Teile dürfen nur durch Originalteile ersetzt werden.**
Safety components in accordance with existing regulations. These components must only be replaced by original component parts.
Composant de sécurite en accordance avec les régulations existantes. Ces composants dlovent être remplacés par des composants originaux.
Componente omologato in base alle norme di sicurezza. Questi pezzi devono essere sostituiti soltanto con pezzi originali.

R 100 Chip-Widerstand / Resistor / Resistance-chip / Resistenza

C 100 Chip-Kondensator / Capacitor / Condensateur-chip / Condensatore

L 100 Chip-Spule/Drossel / Coil/Choke / Bobine/self-chip / Bobina

Br 100 Chip-Brücke / Jumper / Shunt-chip / Ponte

Achtung
Bei Reparaturen unbedingt Trenntrafo benutzen und gültige Sicherheitsvorschriften beachten.
Die Netzsicherung befindet sich auf dem Bedienteil.

Röntgenverordnung
Die in der Röntgenverordnung festgelegte Ortsdosisleistung ist bei diesem Gerät durch die Bildröhrentype und die maximal zulässige Hochspannung gewährleistet.
Die Hochspannung darf maximal 25,5 kV (110°), 24,5 kV (90°) betragen.
Die Hochspannung liegt im zulässigen Bereich, wenn die Betriebsspannung der Horizontal-Endstufe bei minimalem Strahlstrom 145 V (S4/SQ) 150 V (FST) 118 V (90°) beträgt.
Bei Reparaturen ist die Spannung zu überprüfen und gegebenenfalls mit R 612 auf Sollwert einzustellen.

Attention!
Always use an isolating transformer for repair works and adhere to existing safety regulations.
The power supply fuse is located on the operating unit.

X-ray regulations
The picture tube type and the maximum permissible high-voltage ensure that the X-ray intensity within the set remains far below the permissible value.
The high-voltage must not exceed 25,5 kV (110°), 24,5 kV (90°).
The high-voltage is within the permissible limits when, at minimum beam current, the operating voltage of the horizontal deflection stage is 145 V (S4/SQ) 150 V (FST) 118 V (90°).
Following servicing, check and adjust this voltage to the nominal value with the R 612 (power supply section, if applicable).

Attention!
Lors d'une réparation il faut utiliser un transformateur de séparation et réspecter les mesures de sécurité.
Le fusible secteur se trouve sur le unité de commandes.

Reglementation du Rayon X
Le dosage local du réglement du Rayon X est fixé par le tube cathodique équipé dans ce châssis et assuré par la valeur admissible de la haute tension maximale.
La haute tension doit avoir une valeur absolue de 25,5 kV (110°), 24,5 kV (90°).
La haute tension doit s'élever dans la marge admissible, lorsque l'alimentation de l'étage sortie de lignes pendant que le courant de faisceau minimum atteint 145 V (S4/SQ) 150 V (FST) 118 V (90°).
Lors de réparation, vérifier la tension et la ajuster au moyen du potentiomètre sur la valeur nominale (R 612).

Attenzione!
In caso di riparazioni rispettare assolutamente le misure di sicurezza:
Il fusibile di rete si trova sulla elemento di comando.

Regolamento raggi X
La potenza prevista dalla disciplina raggi X per questo genere di apparecchio viene garantita dal tipo di cinescopio e dalla tensione massima consentita.
La tensione massima deve comportare 25,5 kV (110°), 24,5 kV (90°).
La tensione massima si trova nei limiti consentiti se la tensione di esercizio della fase terminale-orrizontale comporta a corrente minima catodica 145 V (S4/SQ) 150 V (FST) 118 V (90°). Controllare, in caso di riparazione, la tensione, e, all'occorrenza, mettere a punto, a valore nominale, mediante R 612.

MOS

Schutzmaßnahmen für MOS-Bauelemente beachten!
Pay attention to protective measures for MOS components!
Respecter les mesures de protections pour les composants de MOS!
Osservare le misure protettive per gli elementi costruttivi MOS!

Bei Nachbestellungen von Manualen, Gerätetyp und Geräte-Ident-Nummer angeben.
When re-ordering manuals, please quote the model name and part number.
En cas de commande supplémentaire de manuels veuillez indiquer le type et le numéro de l'appareil.
Per riordinare i manuali, indicare il modello dell'apparecchio ed il numero categorico.

6611 79 57 (192) S

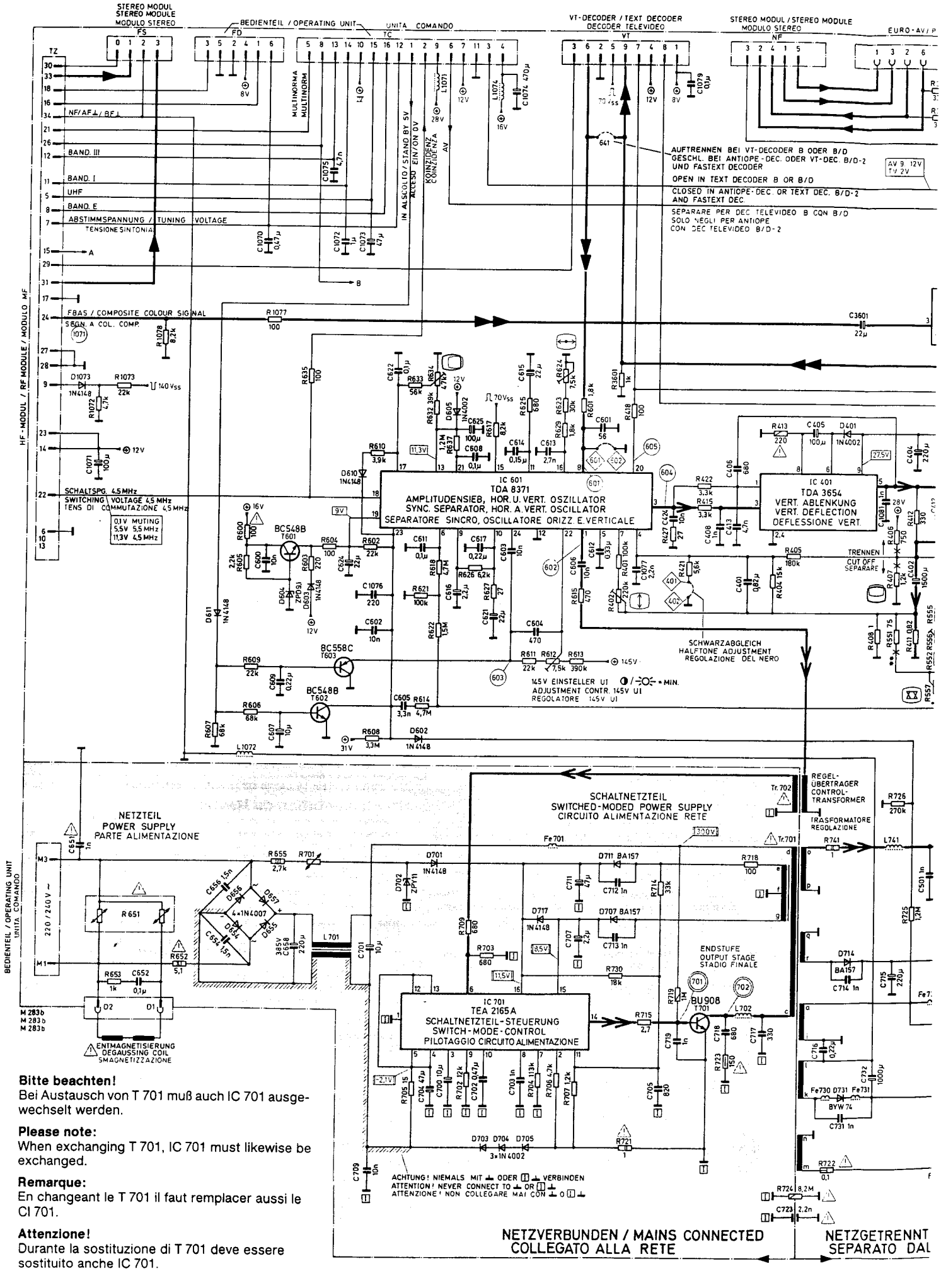

Bitte beachten!
Bei Austausch von T 701 muß auch IC 701 ausgewechselt werden.

Please note:
When exchanging T 701, IC 701 must likewise be exchanged.

Remarque:
En changeant le T 701 il faut remplacer aussi le CI 701.

Attenzione!
Durante la sostituzione di T 701 deve essere sostituito anche IC 701.

Chassis Compact D/2-S4/SQ

5861 75 05

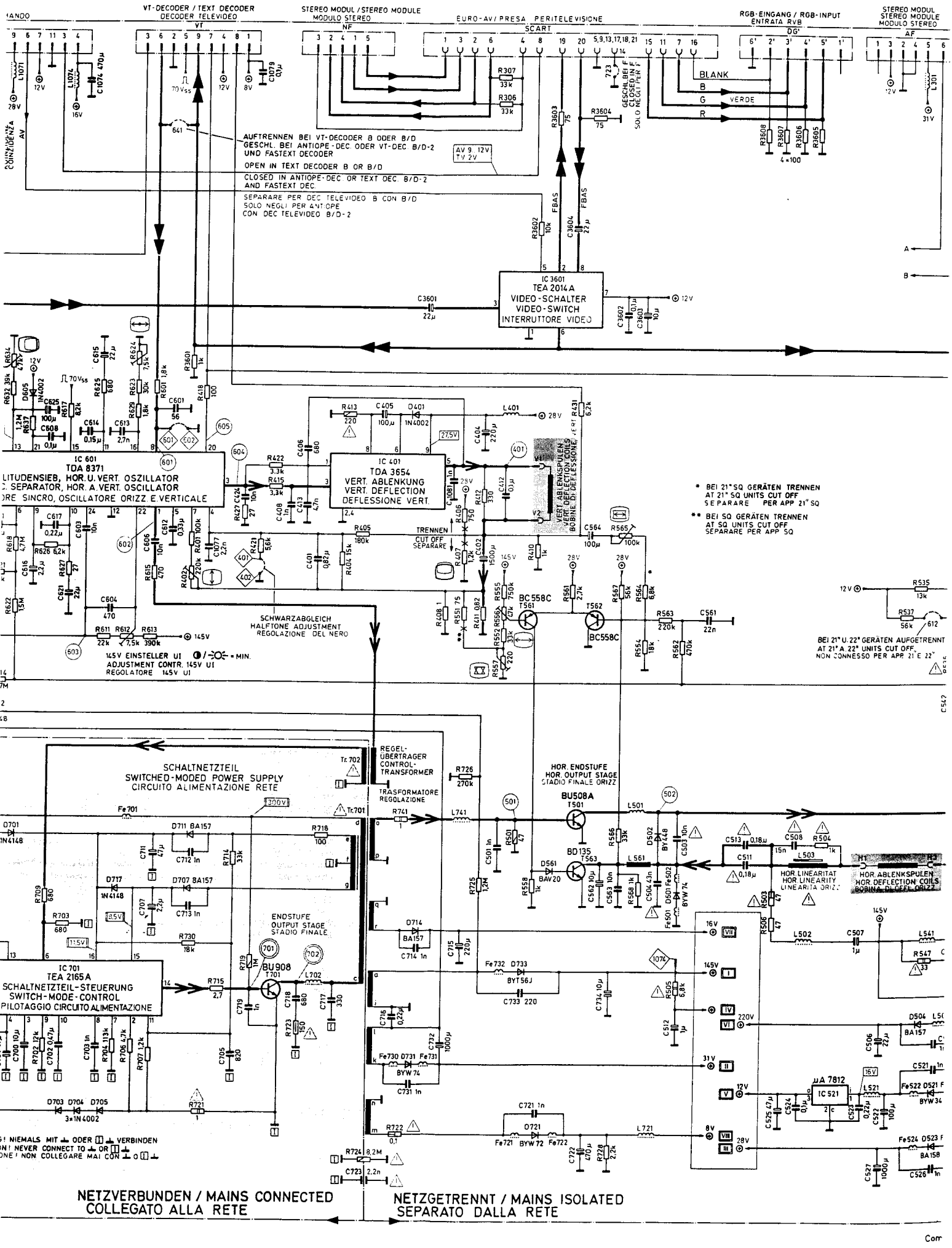

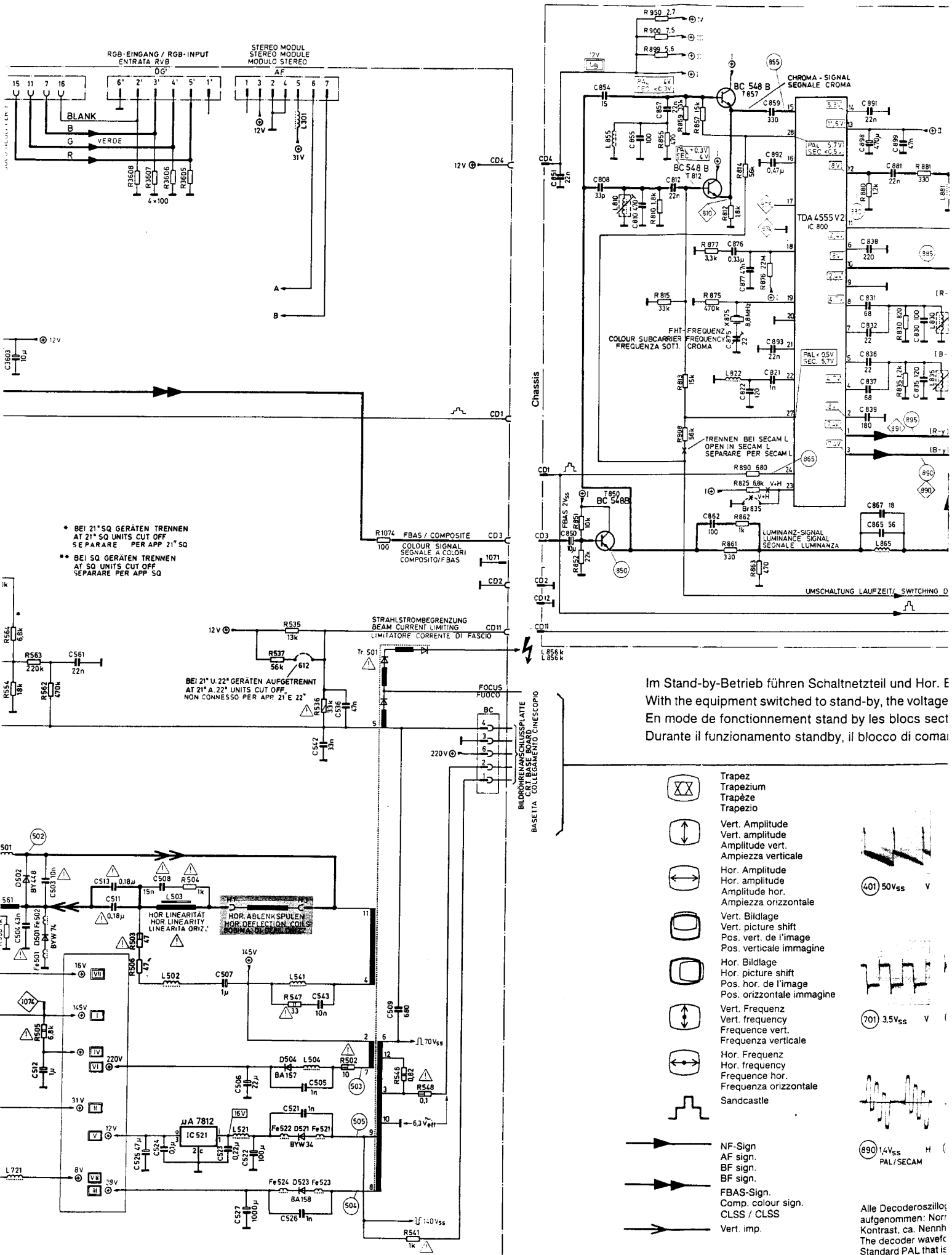

Im Stand-by-Betrieb führen Schaltnetzteil und Hor. E
With the equipment switched to stand-by, the voltage
En mode de fonctionnement stand by les blocs sect
Durante il funzionamento standby, il blocco di coma

Trapez
Trapezium
Trapèze
Trapezio

Vert. Amplitude
Vert. amplitude
Amplitude vert.
Ampiezza verticale

Hor. Amplitude
Hor. amplitude
Amplitude hor.
Ampiezza orizzontale

Vert. Bildlage
Vert. picture shift
Pos. vert. de l'image
Pos. verticale immagine

Hor. Bildlage
Hor. picture shift
Pos. hor. de l'image
Pos. orizzontale immagine

Vert. Frequenz
Vert. frequency
Frequence vert.
Frequenza verticale

Hor. Frequenz
Hor. frequency
Frequence hor.
Frequenza orizzontale

Sandcastle

NF-Sign
AF sign.
BF sign.
BF sign.

FBAS-Sign.
Comp. colour sign.
CLSS / CLSS

Vert. imp.

Hor. imp.

401 50Vss V

701 3,5Vss V

890 1,4Vss H
PAL/SECAM

Alle Decoderoszillo
aufgenommen: Norr
Kontrast, ca. Nennh
The decoder wavefc
Standard PAL that is
mum and brightnes
Tous les oscillogran

PAL SECAM Decoder

6911 30 30

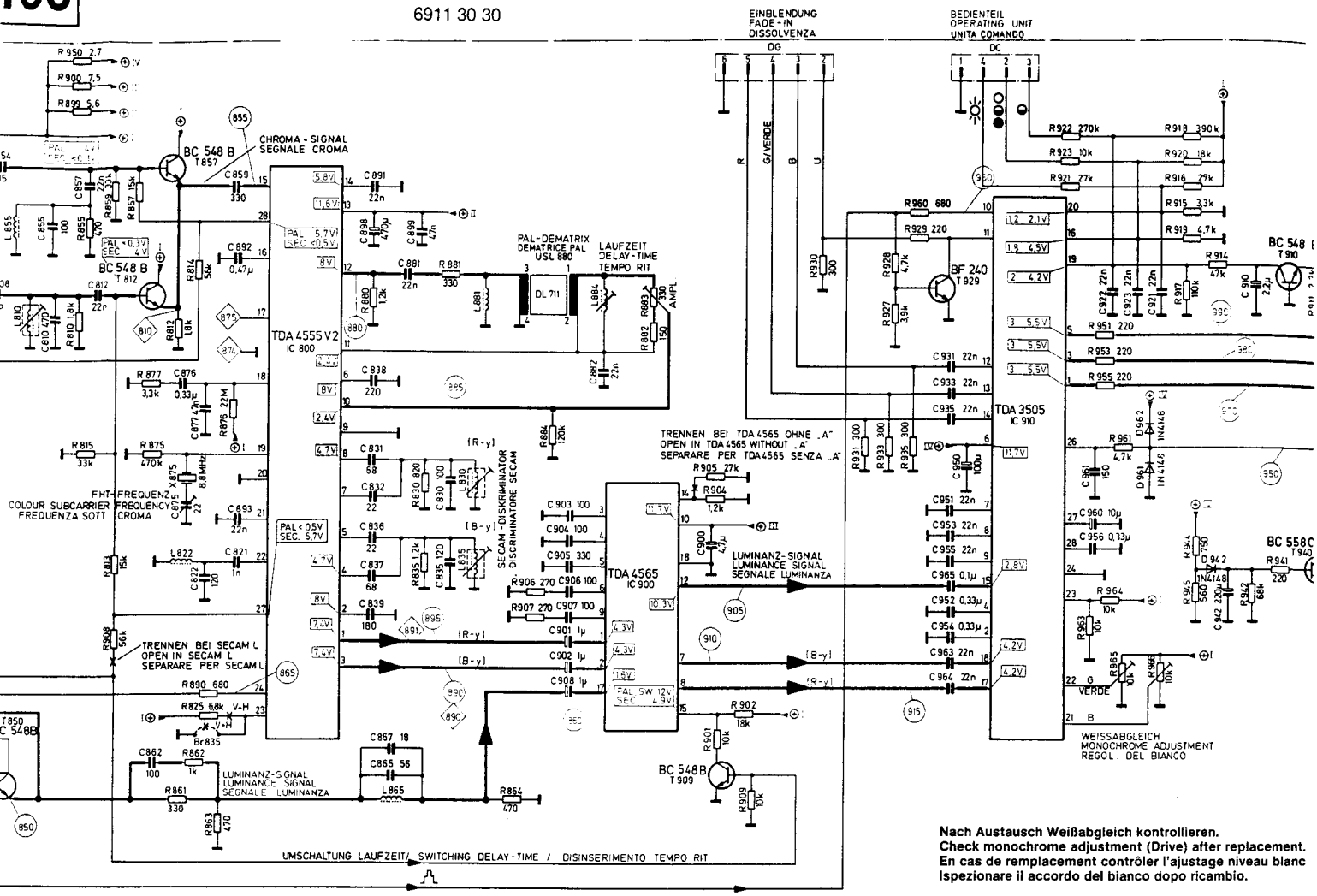

Nach Austausch Weißabgleich kontrollieren.
Check monochrome adjustment (Drive) after replacement.
En cas de remplacement contrôler l'ajustage niveau blanc
Ispezionare il accordo del bianco dopo ricambio.

Im Stand-by-Betrieb führen Schaltnetzteil und Hor. Endstufe verringerte Spannungswerte.
With the equipment switched to stand-by, the voltages of the switched-mode power supply and the horizontal output stage are below nominal value.
En mode de fonctionnement stand by les blocs secteur de commutation et l'étage finale hor. dèlivrent des valeurs de tensione diminuées.
Durante il funzionamento standby, il blocco di comando della rete e lo stadio finale orizzontale eliminano valori della tensione ridotti.

Trapez
Trapezium
Trapèze
Trapezio

Vert. Amplitude
Vert. amplitude
Amplitude vert.
Ampiezza verticale

Hor. Amplitude
Hor. amplitude
Amplitude hor.
Ampiezza orizzontale

Vert. Bildlage
Vert. picture shift
Pos. vert. de l'image
Pos. verticale immagine

Hor. Bildlage
Hor. picture shift
Pós. hor. de l'image
Pos. orizzontale immagine

Vert. Frequenz
Vert. frequency
Frequence vert.
Frequenza verticale

Hor. Frequenz
Hor. frequency
Frequence hor.
Frequenza orizzontale

Sandcastle

NF-Sign.
AF sign.
BF sign.
BF sign.

FBAS-Sign.
Comp. colour sign.
CLSS / CLSS

Vert. imp.

Hor. imp.

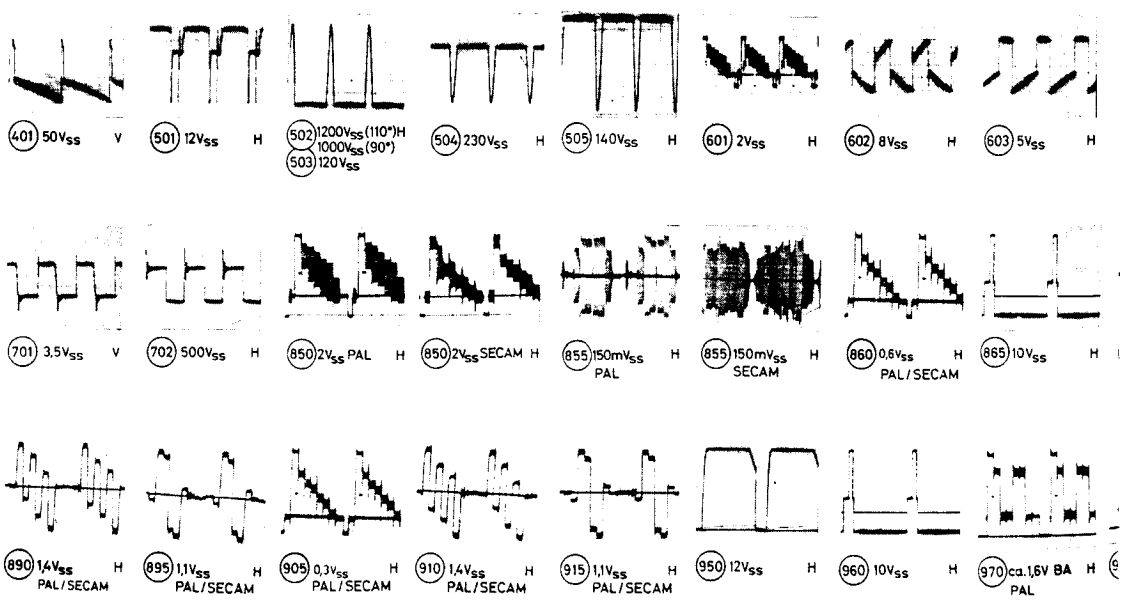

Alle Decoderoszillogramme sind unter folgenden Bedingungen aufgenommen: Normfarbbalken PAL bzw. SECAM, maximaler Kontrast, ca. Nennhelligkeit und nominale Sättigung.
The decoder waveforms are taken under following conditions: Standard PAL that is, SECAM colour bar pattern, contrast at maximum and brightness and colour saturation at nominal value.
Tous les oscillogrammes mesurés sur le décodeur sont pris sous les conditions suivantes: Norme de mire de barre PAL, respectivement SECAM, contrast au maximum, luminosité et intensité couleur aux valeurs nominales.
Tutti gli oszillogrammi decoder sono stati fatti nelle seguenti condizioni: generatore di barre PAL oppure SECAM, massimo contrasto, approssimativamente luminosità e saturazione normali.

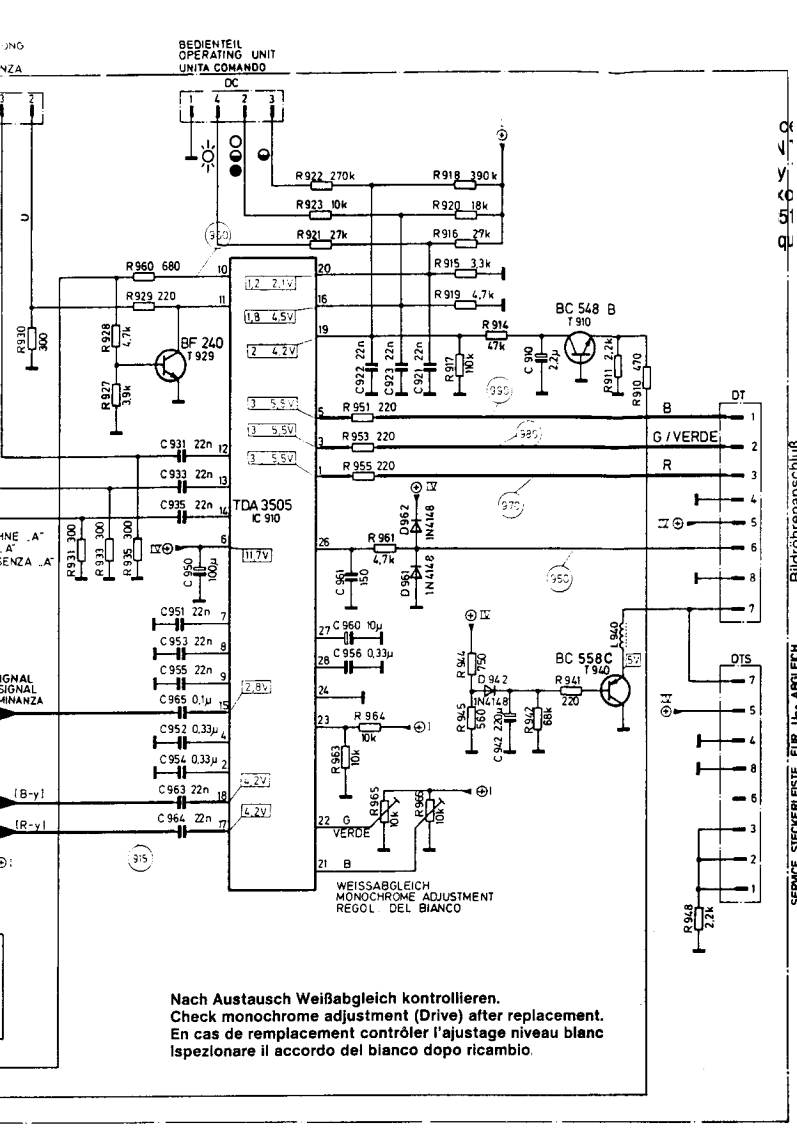

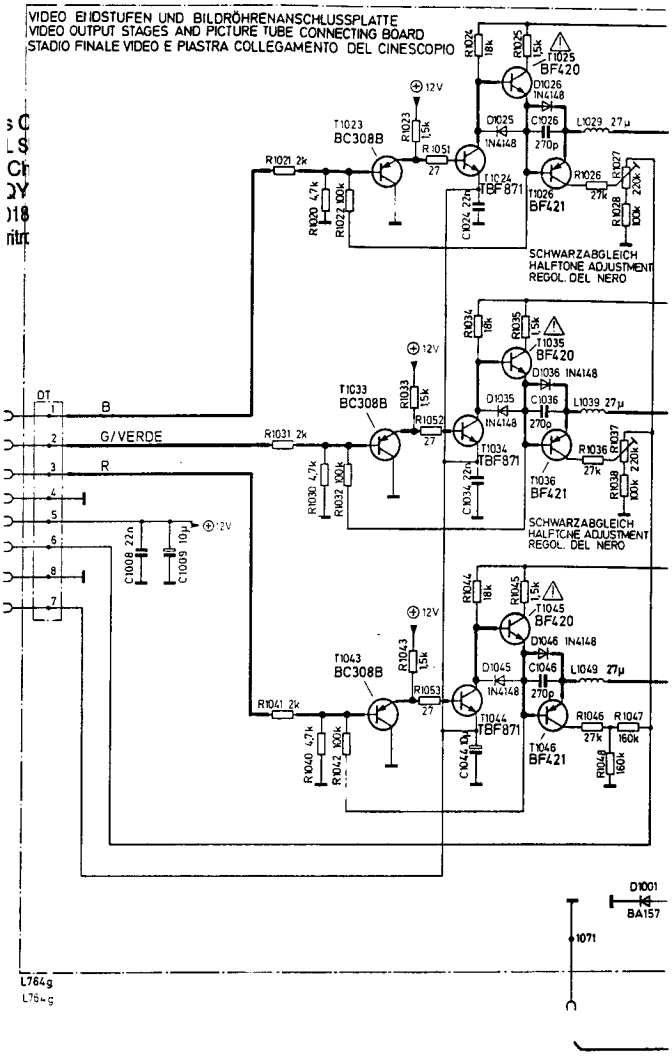

Nach Austausch Weißabgleich kontrollieren.
Check monochrome adjustment (Drive) after replacement.
En cas de remplacement contrôler l'ajustage niveau blanc
Ispezionare il accordo del bianco dopo ricambio.

and the horizontal output stage are below nominal value.
nor. dèlivrent des valeurs de tensione diminuées.
ntale eliminano valori della tensione ridotti.

Decoder 6911 30 28, 6911 30 29 → TV 34b

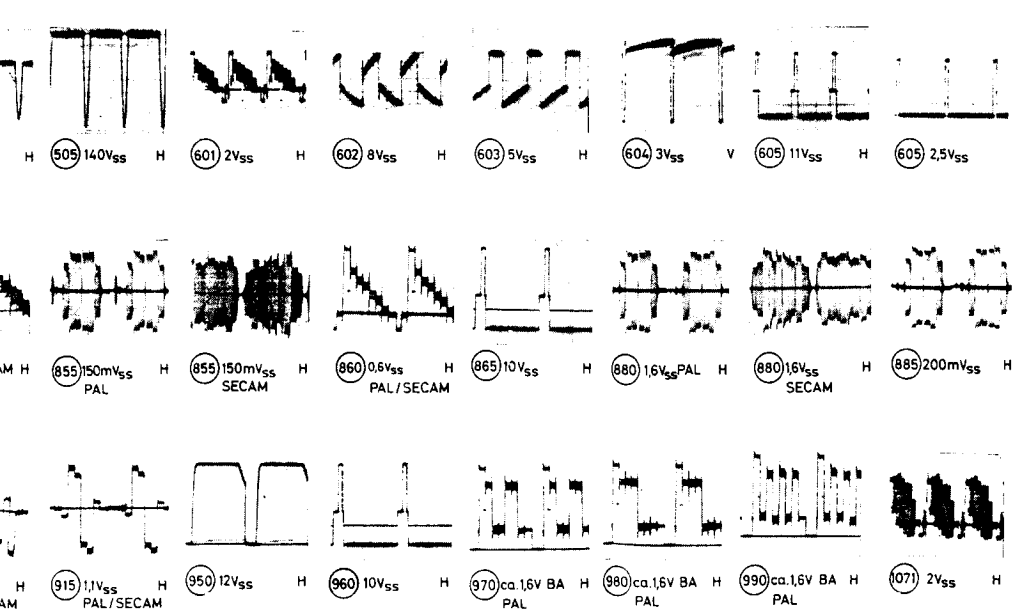

les conditions suivantes: Norme de mire de barre PAL, respectivement SECAM, contrast au maximum, luminosité et intensité couleur aux valeurs nominales.
Tutti gli oszillogrammi decoder sono stati fatti nelle seguenti condizioni: generatore di barre PAL oppure SECAM, massimo contrasto, approssimativamente luminosità e saturazione normali.

Achtung!
Bei Austausch oder Reparatur des Farbdecoders ist vor dem Einschal
dingt darauf zu achten, daß die zusätzliche Masseverbindung der B
hergestellt ist.

Important:
Following exchange or repair of the colour decoder, ensure that the add
c.r.t. board has been re-established before switching on the set.

Attention!
Avant le démarrage de l'appareil, en cas de remplacement ou réparatio
contrôler que la masse supplémentaire de la platine du tube cathodic

Attenzione!
In caso di sostituzione o riparazione del decodificatore di colore biso
attenzione, prima di accendere l'apparecchio, che sia garantito il collega
– circuito stampato di collegamento di cinescopio.

Belastbarkeit der Widerstände
Power rating of resistors
Wattage des résistances
Carico ammissibile per le resistenze

1/8W	IV 4W
1/3W	V 5W
1/2W	VII 7W
1W	IX 9W
2W	XI 11W
3W	XVII 17W

A 19c

Bildröhrenanschlußplatte
C.R.T. base board
Platine-connexion tube-cathodique
Piastra di allac. del cinescopio

6911 39 50
6911 39 55
6911 39 49

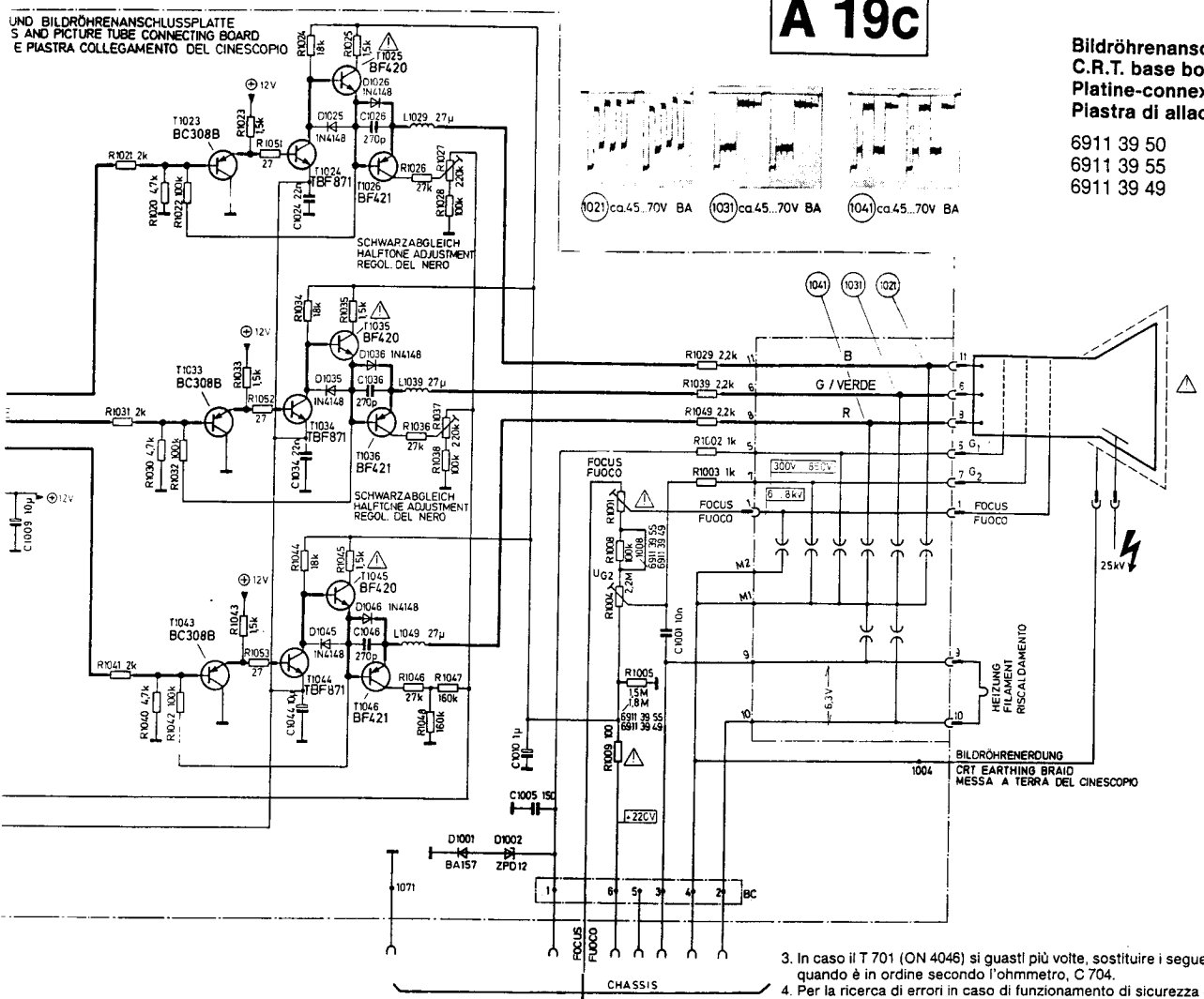

3. In caso il T 701 (ON 4046) si guasti più volte, sostituire i seguenti componenti: IC 701, D 703 sino a quando è in ordine secondo l'ohmmetro, C 704.
4. Per la ricerca di errori in caso di funzionamento di sicurezza del blocco di alimentazione, C 700 (cavallottato. Se il funzionamento di sicurezza dovesse scattare per via di un sovraccarico transito chio può essere rimesso in funzione azionando l'interruttore principale d'inserzione disinserzione

0 28, 6911 30 29 → TV 34b

PAL Decoder

6911 30 26

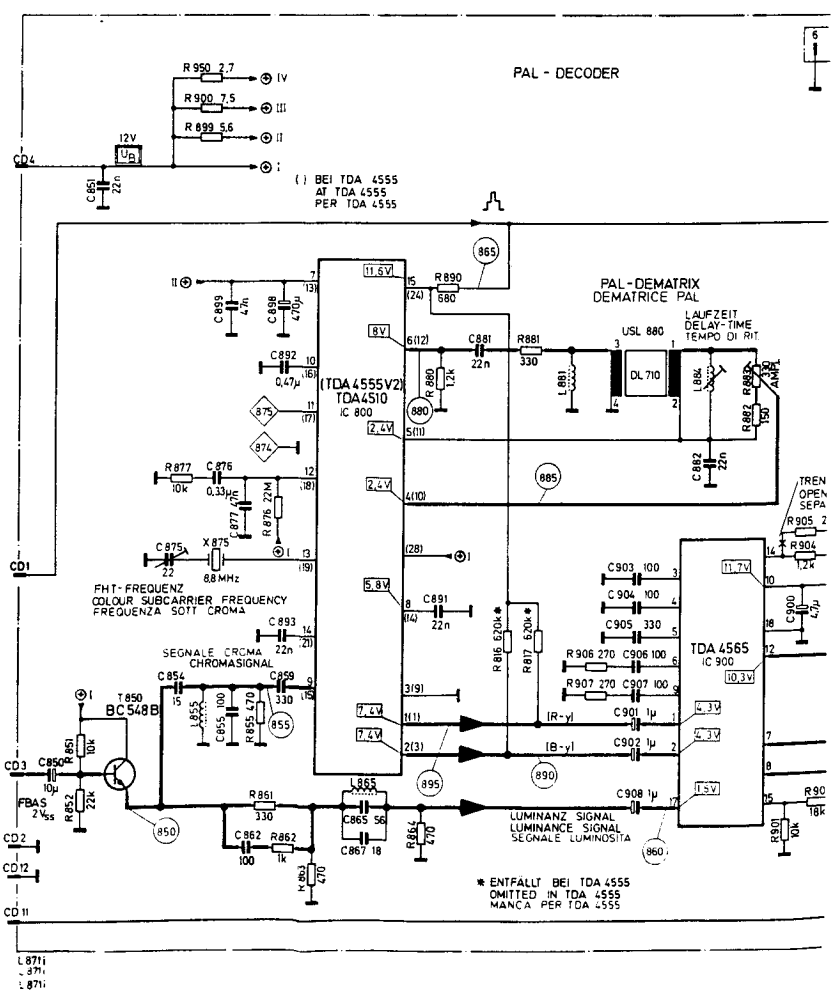

Achtung!

Bei Austausch oder Reparatur des Farbdecoders ist vor dem Einschalten des Gerätes unbedingt darauf zu achten, daß die zusätzliche Masseverbindung der Bildröhrenanschlußplatte hergestellt ist.

Important:

Following exchange or repair of the colour decoder, ensure that the additional earth connection c.r.t. board has been re-established before switching on the set.

Attention!

Avant le démarrage de l'appareil, en cas de remplacement ou réparation d'un décodeur, il faut contrôler que la masse supplémentaire de la platine du tube cathodique soie bien présente.

Attenzione!

In caso di sostituzione o riparazione del decodificatore di colore bisogna assolutamente fare attenzione, prima di accendere l'apparecchio, che sia garantito il collegamento a massa chassis – circuito stampato di collegamento di cinescopio.

Belastbarkeit der Widerstände
Power rating of resistors
Wattage des résistances
Carico ammissibile per le resistenze

1/8W	IV 4W
1/3W	V 5W
1/2W	VII 7W
1W	IX 9W
2W	XI 11W
3W	XVII 17W

Bildröhrenanschlußplatte
C.R.T. base board
Platine-connexion tube-cathodique
Piastra di allac. del cinescopio

6911 39 50
6911 39 55
6911 39 49

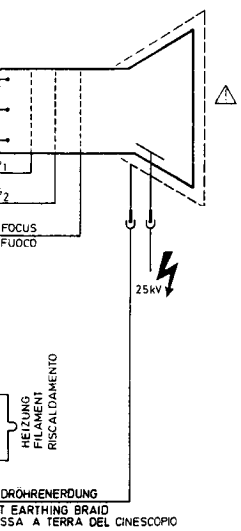

Reparaturtips

1. Das Netzteil ist mit abgetrennter Schaltstufe T 701 (Basis offen) schwingfähig.
   Da in diesem Zustand keine Ausgangsspannungen erzeugt werden, ist das IC 601 ohne Versorgungsspannung und somit außer Betrieb, d.h. das Netzteil wird nicht synchronisiert.
   An Pin 14 (IC 701) sind Rechteckimpulse mit ca. 14,6 KHz meßbar.
   Allerdings arbeitet das IC im sogenannten Interruptbetrieb, d.h. die Impulsspannung an Pin 14 wird für ca. 200 ms unterbrochen.
   Achtung: Bei abgetrennter Schaltstufe vor dem Wiederanklemmen (löten) den Elko C 658 entladen.
2. Mit abgetrennter Horizontalendstufe (z.B. Anschluß 4 Tr. 501 offen) und einer Ersatzbelastung an der Kathode von D 733 (60 W-Lampe) liefert das Netzteil ca. 110 V (Compact D) ca. 80 V (Monoprint B)!
3. Kommt es immer wieder zu Ausfällen des T 701 (ON 4046), so sind folgende Bauteile zu wechseln: IC 701, D 703 bis D 705, auch wenn lt. Ohmmeter in Ordnung, C 704.
4. Zur Fehlersuche bei Sicherungsbetrieb des Netzteiles kann C 700 (C 713) überbrückt werden. Wurde der Sicherungsbetrieb durch einen flüchtigen Überlastfall ausgelöst, kann das Gerät durch Aus- und Einschalten des Netzschalters wieder in Betrieb genommen werden.

Repair tips

1. With disconnected switching stage T 701 (base open), the power supply is capable of oscillation.
   As no output voltages are generated in this condition, the IC 601 is without supply voltage and thus inoperative; in other words, the power supply is not synchronised.
   Rectangular pulses with approx. 14.6 kHz are measureable at Pin 14 (IC 701).
   However, the IC operates in so-called interrupt mode; i.e. the pulse voltage at Pin 14 is interrupted for approx. 200 ms.
   N. B. If the switching stage is disconnected, the electrolytic capacitor C 658 must be discharged prior to re-connection (soldering).
2. With disconnected horizontal output stage (e.g. terminal 4 Tr. 501 open) and a replacement load at the cathode of D 733 (60 watt lamp), the power supply delivers approx. 110 V (Compact D). ca. 80 V (Monoprint B).
3. If the T 701 (ON 4046) fails repeatedly, the following components should be replaced: IC 701, D 703 to D 705, even if these are OK according to the ohmmeter, and C 704.
4. For servicing the set under operating conditions when the electronic fuse has activated, can be connected across C 700 (C 713). If the electronic fuse cuts out due to a momentary overload, the appliance can be re-started by switching the mains switch off and then on again.

Consignes de réparation

1. Le bloc secteur peut osciller lorsque l'étage de commutation (T 701) est déconnecté (base ouverte).
   Etant donné qu'aucune tension de sortie ne peut être générée dans cet état, le circuit IC 601 est dépourvu d'alimentation et donc hors service, c. -à-d. que le bloc secteur n'est pas synchronisé.
   Des impulsions carrées de 14,6 KHz env. peuvent être mesurées sur le pin 14 (IC 701).
   Cependant, l'IC fonctionne en mode d'interruption, ce qui signifie que la tension impulsionnelle sur pin 14 est interrompue pendant 200 ms environ.
   Attention: Lorsque l'étage de commutation n'est pas connecté, le condensateur électrolytique C 658 doit être déchargé avant la connexion aux bornes (soudage).
2. Lorsque l'étage final horizontal est déconnecté (p.ex. raccordement 4 Tr. 501 ouvert) et qu'une sollicitation de remplacement est présente à la cathode de D 733 (lampe de 60 W), le bloc secteur fournit 100 V env. (Compact D). ca. 80 V (Monoprint B).
3. Lorsque des défaillances réitérées du T 701 (ON 4046) se manifestent, les composants suivants doivent être remplacés: IC 701, D 703 à D 705 et, même lorsqu'il est intact suivant l'ohmmètre, C 704.
4. Pour la détection d'erreurs en fonctionnement de sécurité du bloc secteur, il possible de ponter C 700 (C 713). Lorsque le fonctionnement de sûrete est déclenché à cause d'une surcharge transitoire, l'appareil peut être remis en marche au moyen du commutateur principal de mise en et hors circuit.

Consigli per riparazioni

1. Questo elemento di alimentazione può oscillare grazie al grado di commutazione separato T 701 (base aperta).
   Siccome in questo stato non possono essere generate tensioni di uscita, l'IC 601 è privo di tensione di alimentazione e quindi non è in funzione, ciò significa che l'elemento di alimentazione non è sincronizzato.
   Al Pin 14 (IC 701) si possono misurare impulsi rettangolari con circa 14,6 KHz.
   L'IC funziona però nel cosiddetto funzionamento interrotto, cioè la tensione degli impulsi al Pin 14 viene interrotta per circa 200 ms.
   Attenzione: in caso di grado di commutazione separato, scaricare il condensatore elettrolitico C 658 prima della saldatura.
2. Con un grado finale orrizontale separato (p.es. collegamento 4 Tr. 501 aperto) e un carico di emergenza al catodo di D 733 (lampada da 60 W), l'elemento di alimentazione fornisce circa 100 V (compact D). ca. 80 V (Monoprint B).

si guasti più volte, sostituire i seguenti componenti: IC 701, D 703 sino a D 705, anche
do l'ohmmetro, C 704.
aso di funzionamento di sicurezza del blocco di alimentazione, C 700 (C 713) essere
mento di sicurezza dovesse scattare per via di un sovraccarico transitorio, l'apparec-
n funzione azionando l'interruttore principale d'inserzione disinserzione.

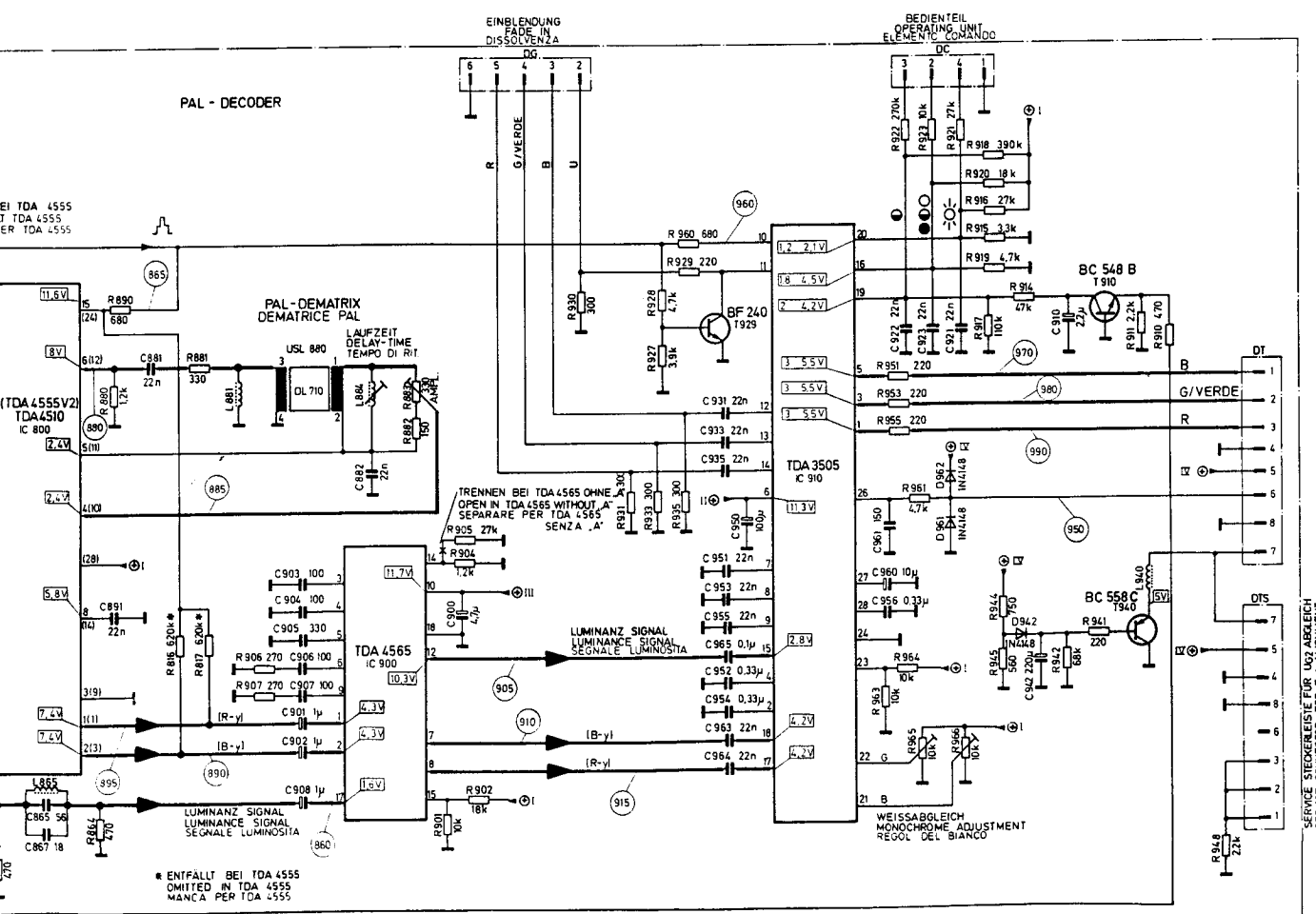

Chassis 5861 75 29

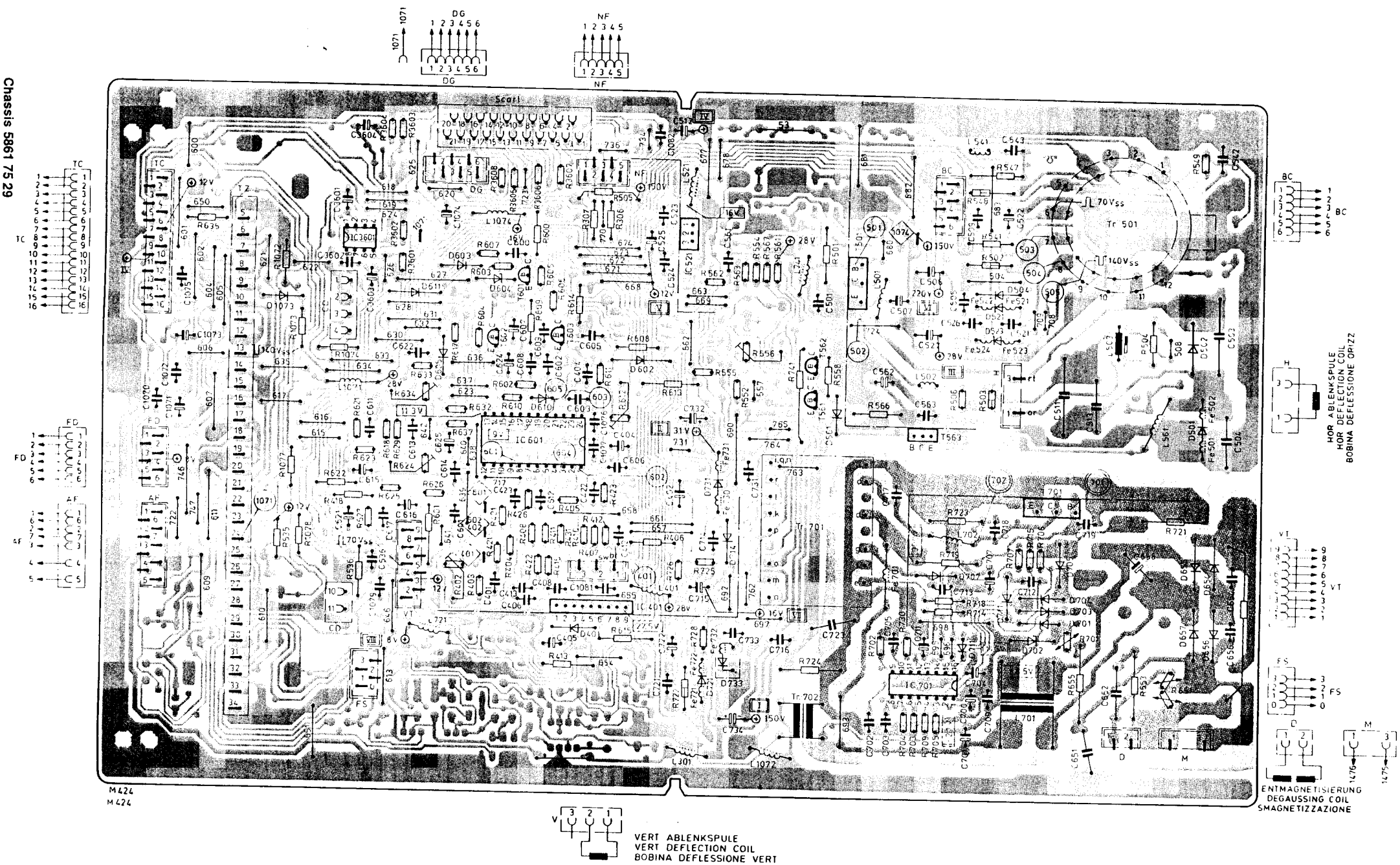

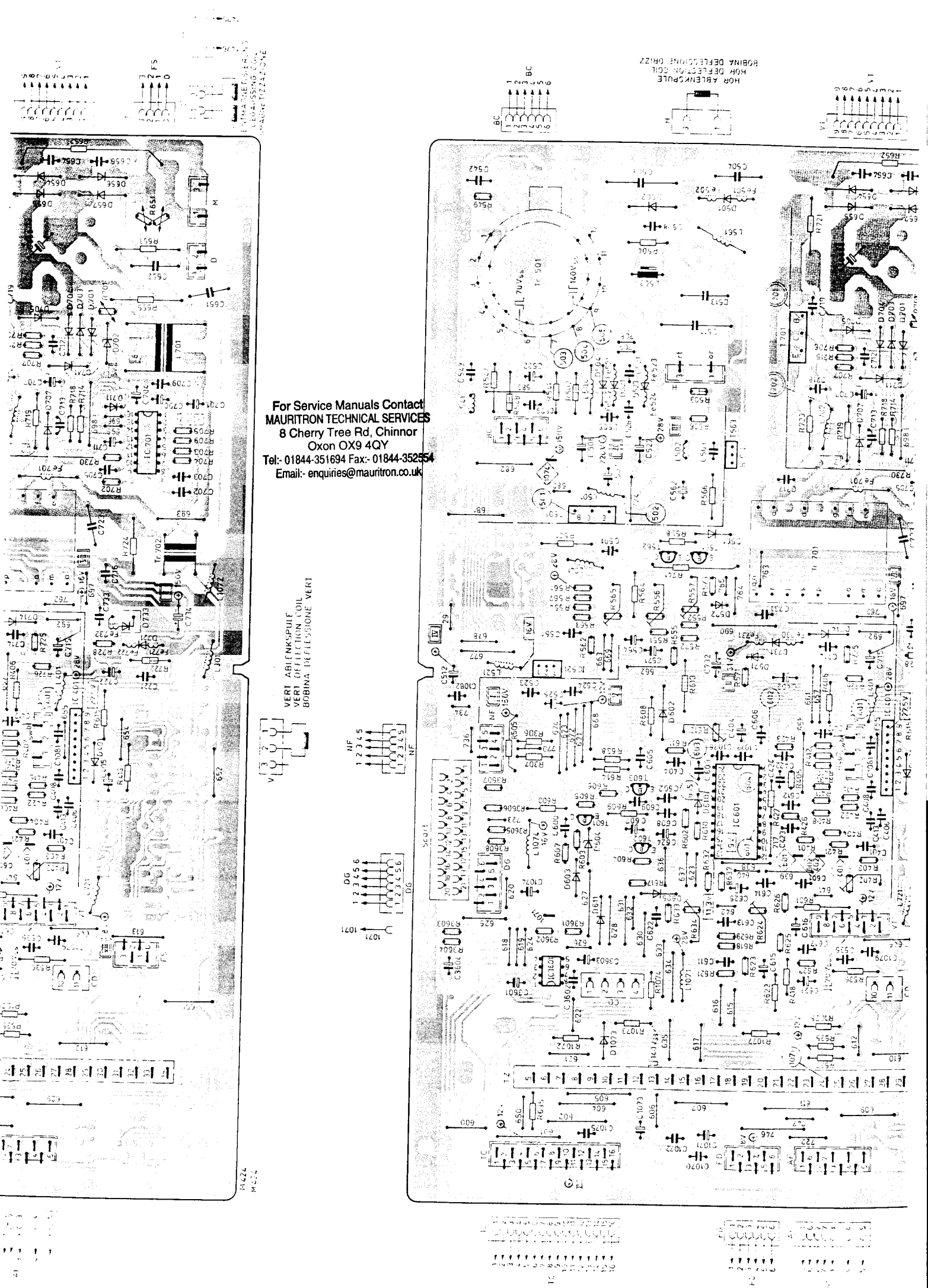

For Service Manuals Contact
MAURITRON TECHNICAL SERVICES
8 Cherry Tree Rd, Chinnor
Oxon OX9 4QY
Tel:- 01844-351694 Fax:- 01844-352554
Email:- enquiries@mauritron.co.uk

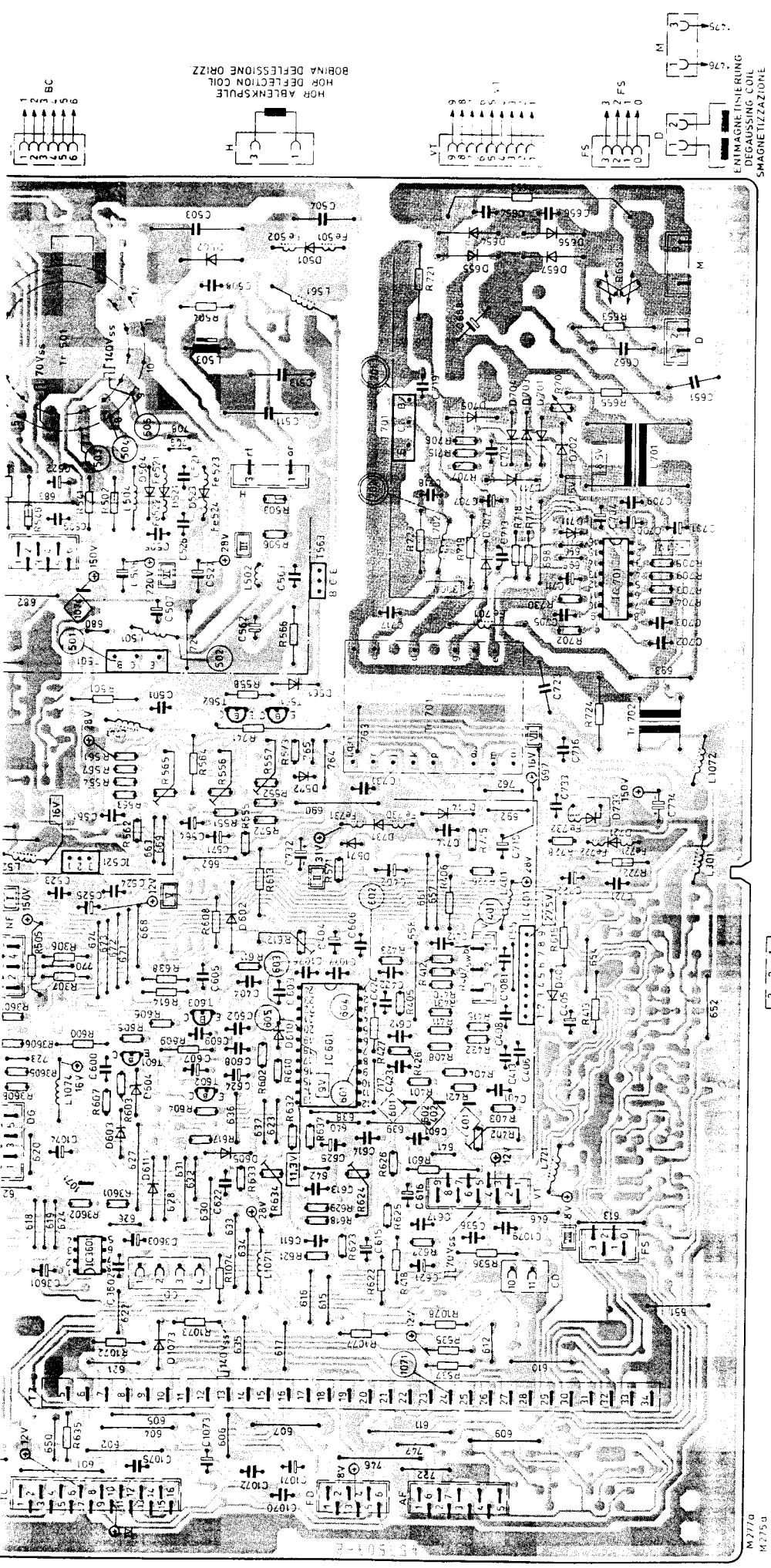

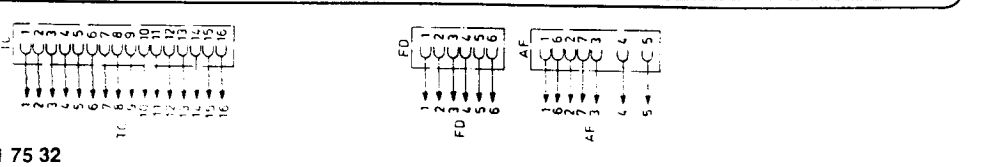

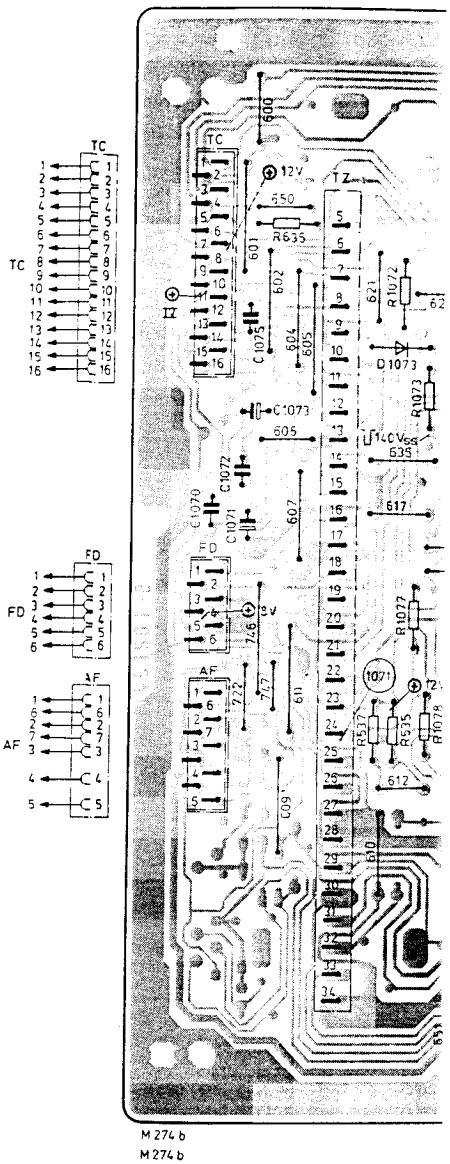

Chassis 5861 75 05

Bildröhrenanschlußplatte
C.R.T. base board
Platine de connexion tube image
Piastra collegamento cinescopio

6911 39 50
6911 39 55
6911 39 49

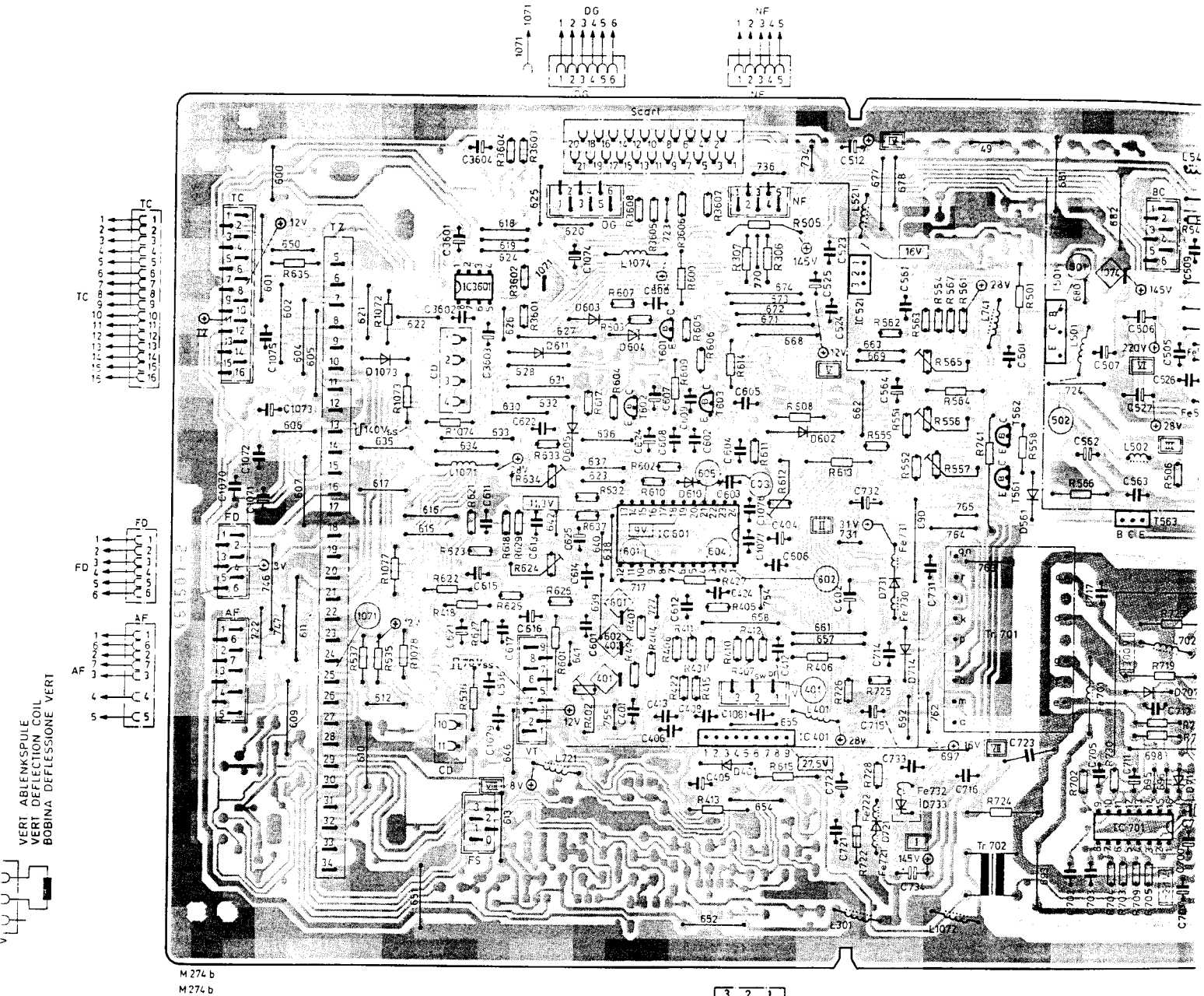

VERT ABLENKSPULE
VERT DEFLECTION COIL
BOBINA DEFLESSIONE VERT

Chassis 5861 75 05

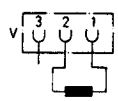

VERT. ABLENKSPULE
VERT. DEFLECTION COIL
BOBINA DEFLESSIONE VERT

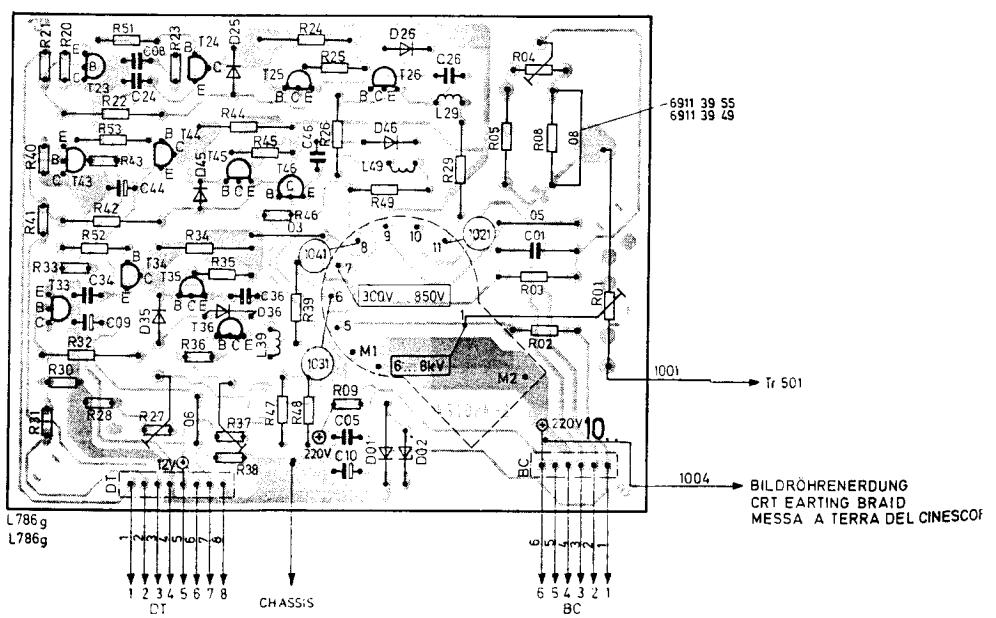

Bildröhrenanschlußplatte
C.R.T. base board
Platine de connexion tube image
Piastra collegamento cinescopio

6911 39 50
6911 39 55
6911 39 49

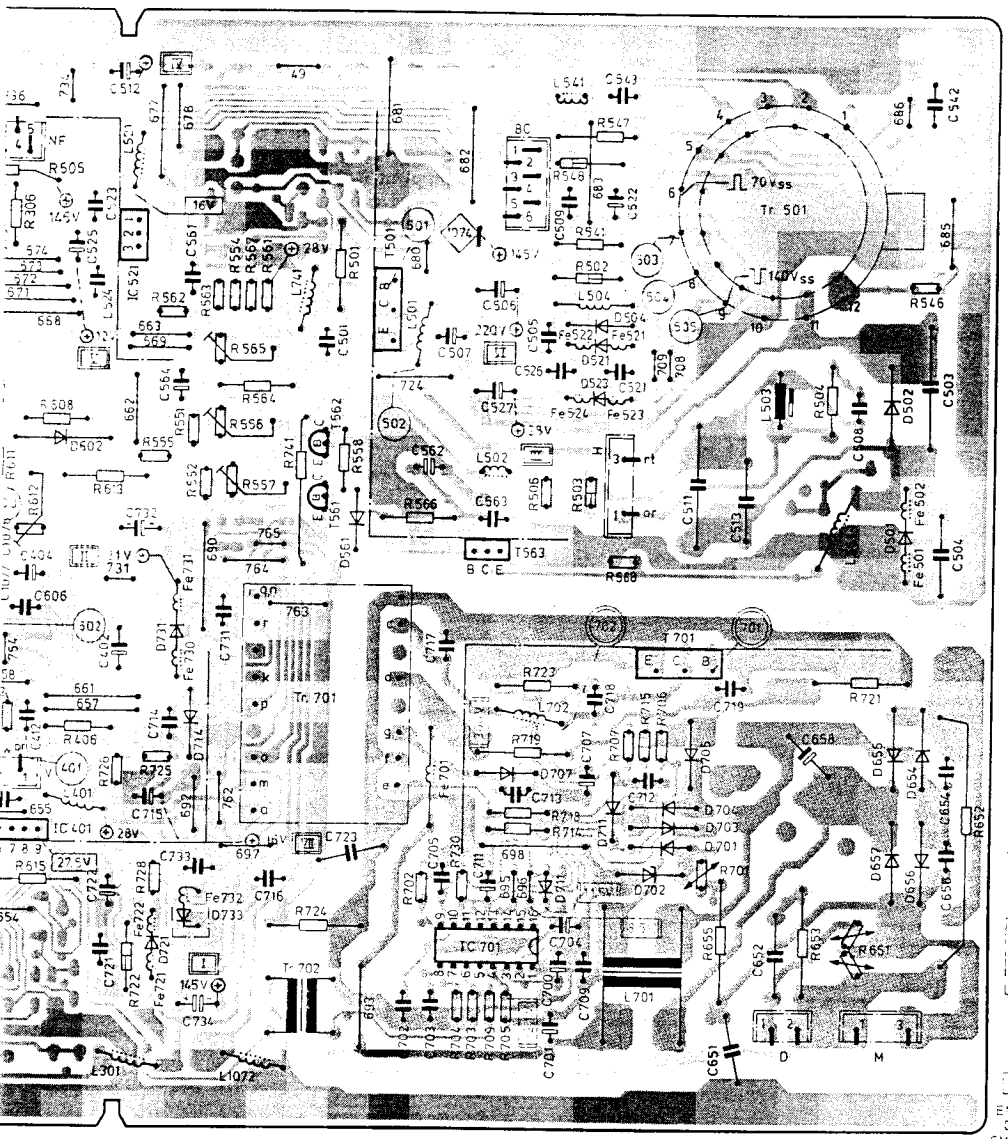
Tr 501
70 Vss
140 Vss
IC 701
Tr 701
Tr 702
L 701
L 501
L 502
L 503
L 504
T 501
T 563
T 561
T 562
IC 401
IC 521
D 502
D 503
D 504
D 521
D 523
D 561
D 731
D 733
D 712
D 713
D 714
D 715
D 716
D 717
D 718
D 719
D 720
D 721
D 722
D 723
D 724
D 725
D 726
D 727
D 728
D 729
D 730
D 731
D

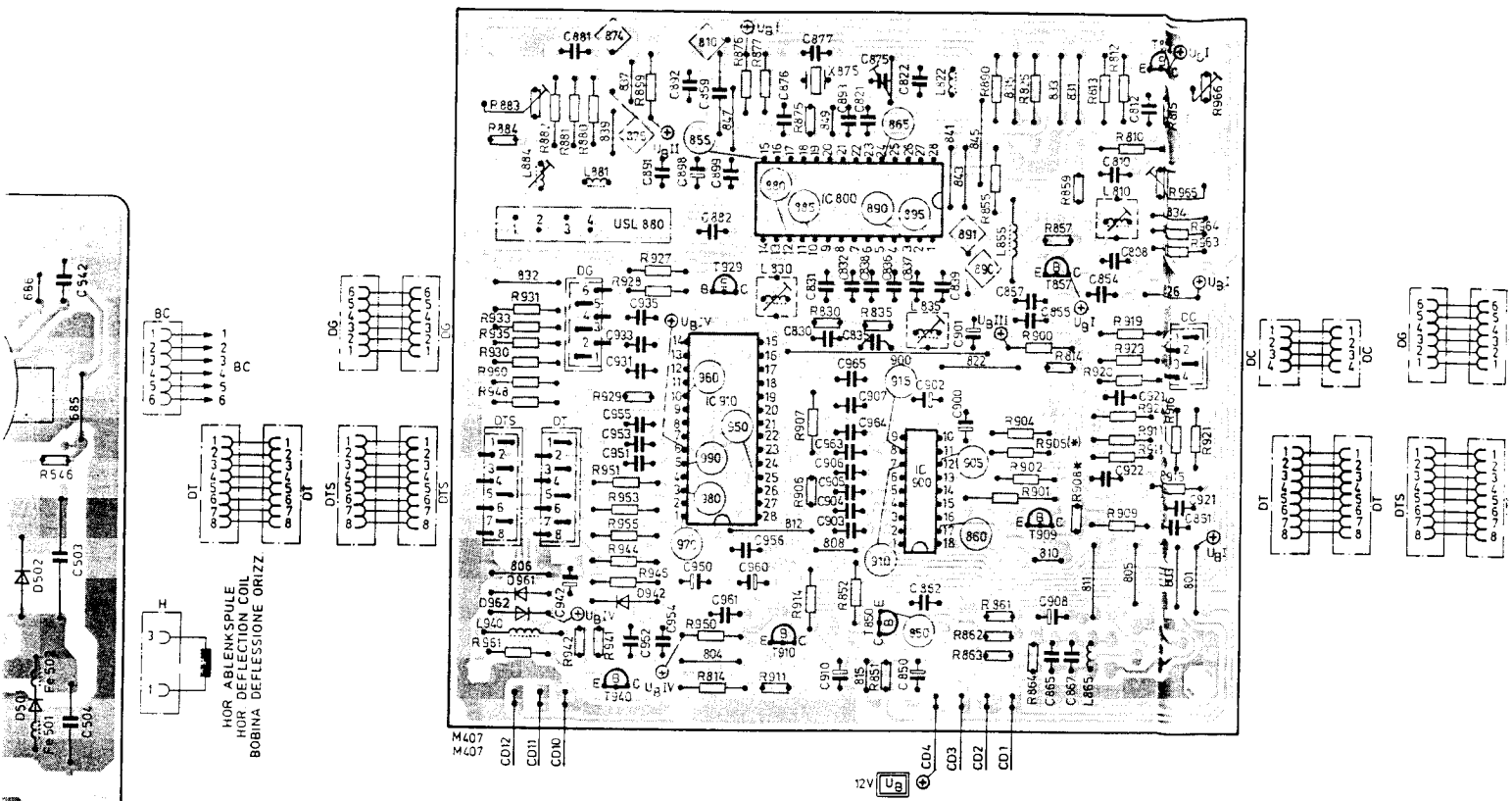

PAL SECAM-Decoder

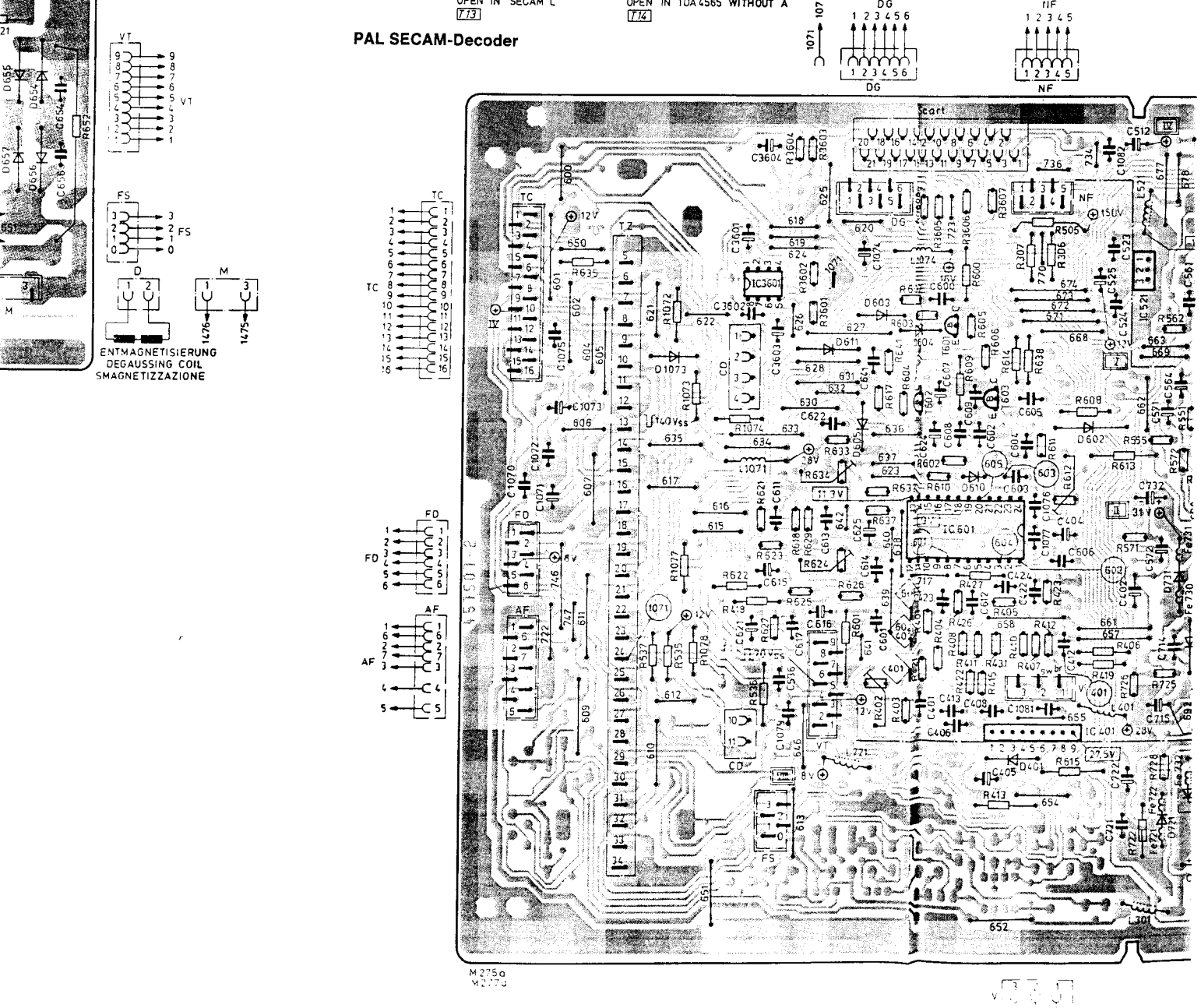

Chassis 5861 75 22

A 19c1

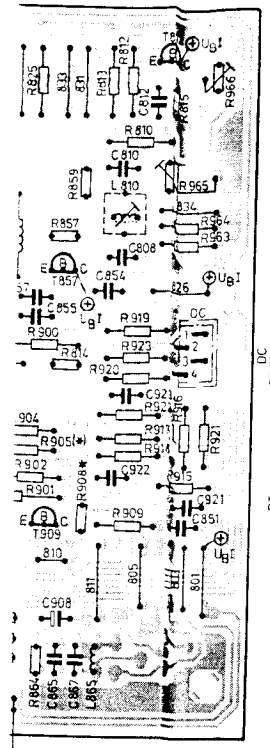

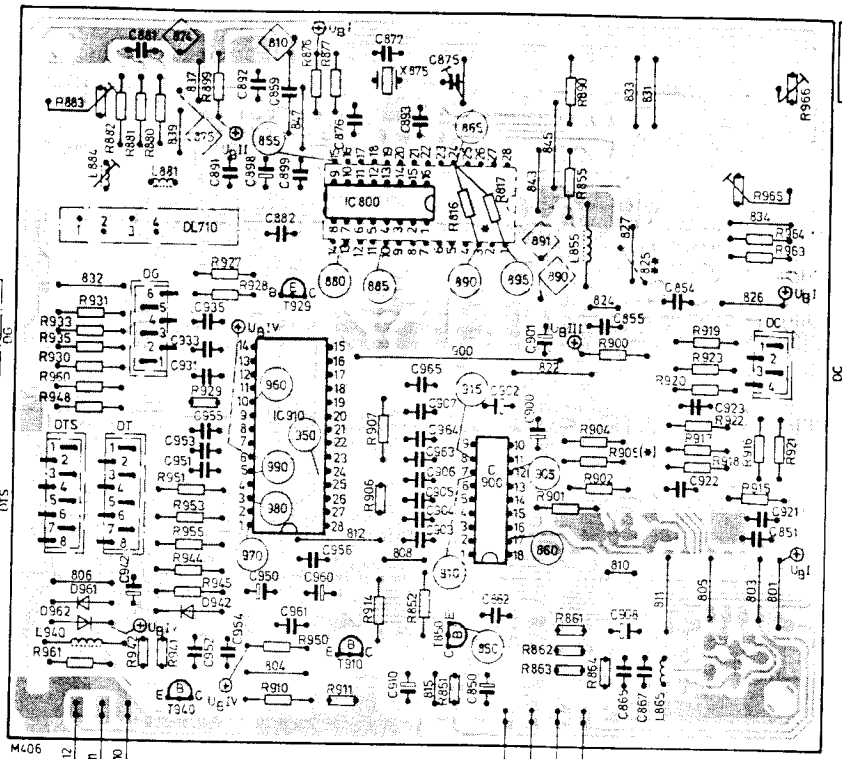

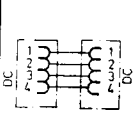

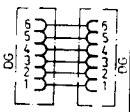

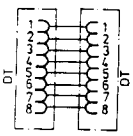

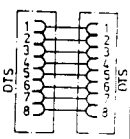

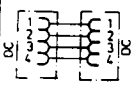

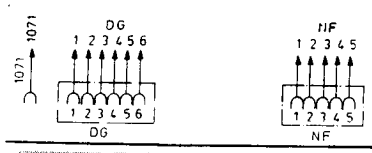

PAL-Decoder

(*) TRENNEN BEI TDA4565 OHNE „A"
OPEN IN TDA4565 WITHOUT „A"
T14

* ENTFÄLLT BEI TDA4555
OMITTED IN TDA4555
E9

** NUR BEI TDA4555
ONLY AT TDA4555
N17

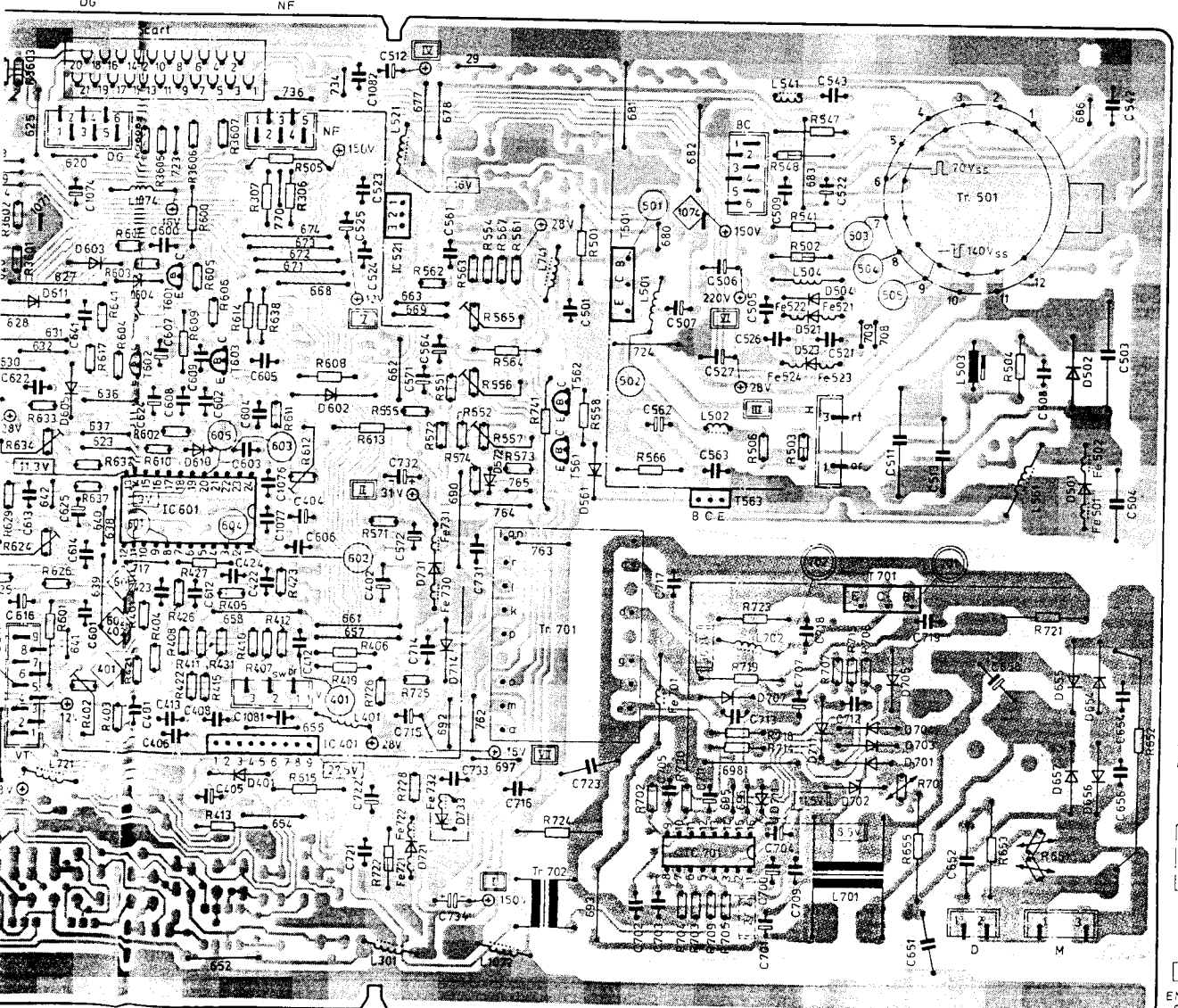

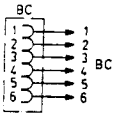

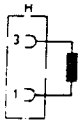

HOR ABLENKSPULE
HOR DEFLECTION COIL
BOBINA DEFLESSIONE ORIZZ.

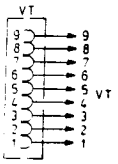

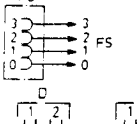

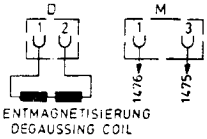

ENTMAGNETISIERUNG
DEGAUSSING COIL
SMAGNETIZZAZIONE

VERT ABLENKSPULE
VERT DEFLECTION COIL
BOBINA DEFLESSIONE VERT.

Einstellungen am Chassis Compact D/2
Alignment on Chassis Compact D/2
Réglages sur le châssis compact D/2
Regolazioni sullo «chassis» Compact D/2

Einstellung **Adjustment** **Réglage** **Taratura**	**Pos.**	**einstellen auf . . .** **adjust to . . .** **Régler afin . . .** **regolare su . . .**	**Hinweise, Vorbereitungen ect.** **Notes** **Remaruques** **Avvisi**
U1 **Betriebsspannung** **Operating voltage** **Tension de service** **Tensione d'esercizio**	R 612	145 V ± 0,5 V an / on / sur / su C 734 (TP 1074) Chassis Compact D/2-S4/SQ 150 V ± 0,5 V an / on / sur / su C 734 (TP 1074) Chassis Compact D/2 FST (V) 118 V ± 0,5 V an / on / sur / su C 734 (TP 1074) Chassis Compact D/2 90°	= min
Hor. Frequ.	R 624	stehenden hor. Austastbalken stationary hor. blanking bar barres hor. de suppression fixes barre di canc. orizz. stabili	= Kurzschl. Connect. Court-circ. Corto circ.
Hor. Ampl.	R 556	106% FuBK-Testbild 106% Test picture 106% mire 106% immagine di test	
Hor. Bildlage **pict shift** **Pos. hor. de l'image** **Pos. orizz. immagine**	R 634	=	
O-W Kissen **E-W cushion** **Coussin E-O** **Cuscinetto EO**	R 565		Nicht in allen Geräten Not contained in all sets Ne pas contenir à toutes apareils Non esistente in tutti i pippi di app.
Trapez **Trapezium** **Trapèze** **Trapezio**	R 557		Nicht in allen Geräten Not contained in all sets Ne pas contenir à toutes apareils Non esistente in tutti i pippi di app.
Vert. Ampl.	R 402	runden Kreis round circle cercle soit rond cerchio sia rontondo	= eingestellt sein must be properly adjusted doit déjà **être réglée** deve **essere regolata**
Vert. Bildlage **Pict. shift** **Pos. vert. de l'image** **Pos. vert. immagine**	R 406 R 407	=	= trennen removed déconnecter separare
Focus	R 1001	optimale Schärfe max. sharpness netteté optimale immagine ottimale	= Testbild Test picture mire immagine di test
U_{G2} Schirmgitterspannung Screen grid voltage Tension de grille-écran Tensione griglia schermo	R 1004	gerade sichtbaren Strich to where a line becomes just visible jusqu'un trait apparaisse sur l'écran in modo che sullo schermo si possa vedere una linea	Steckerleiste von **DT** auf **DTS** stecken. Connector **DT** to plug connector **DTS.** Connexion **DT** et enficher le dans la prise **DTS.** Connettore a innesto **DT** al con. a innesto **DTS.** = Kurzschl. / Connect. Court-circ. / Corto circ.
Weißabgleich **Monochrome adjustm.** **Réglage des blancs** **Regolazione del bianco**	R 965 R 966	helle Flächen = weiß einst. bright areas on screen to white surfaces claires sur blanc le parti chiare in modo che siano bianche	U_{G2} muß **eingestellt sein** Properly **perf.** U_{G2} **adjustment** U_{G2} doit **être réglé** U_{G2} deve **essere regolato**
Schwarzabgleich **Black level adjustm.** **Réglage niveau noir** **Regolazione del nero**	R 1027 R 1037	Einsteller auf Mittenstellung Black level controls to mid-pos. Mettre les pot au centre-pos. Portare il pot. in pos. media dunkle Flächen = farblos einst. dark areas on screen to colourness surface foncées sur transparant le parti scure in modo che siano serria	
PAL SECAM Decoder 6911 30 30/6911 30 29 U_B = 12 V kontr./cont. **PAL Decoder 6911 30 26/6911 30 28**			
FHT-Oszillator **Sub-carrier oscillator** **Oscillateur FHT** **Oscillatore FHT**	C 875	annähernd stehende Farbinformation near stationary colours sur l'information de couleur presque stable su inf. di colore approssimata	Farbtestbild / colour bar signal Segnale barre colore = Kurzschl. Connect. Court-circ. Corto circ.
PAL-Dematrix **PAL dematrix** **Dématrice PAL** **Dematrice PAL**	L 884	verschwindende Jalousie im Feld „G–Y = 0" minimum Hanover bars in "G–Y = 0" sur jalousie disparaissante dans le champ «G–Y = 0» in modo da ottenere una sparizione delle striscie nel campo «G–Y = 0»	FuBK-Testbild Test picture mire immagine di test
	R 883	verschwindende Jalousie im Feld + V ± U minimum Hanover bars in + V ± U sur jalousie disparaissante dans le champ + V ± U in modo da ottenere una sparizione delle striscie nel campo + V ± U	
Glockenfilter **Bell-jar filter** **Filtre de cloche** **Filtro a campana** **(Decoder 6911 30 30)** **(Decoder 6911 30 29)**	L 810	Daß die Amplitude beider Zeilen bei schwarz/weiß und während des Frequenz-Nulldurchganges gleich sind. That the amplitude of both lines is the same with black/white and during zero frequency passage. De sorte que les amplitudes des deux lignes soient identiques, en noir et blanc et durant le passage par zéro de la fréquence. Che l'amplitudine di ambedue le righe nel caso di bianco e nero e durante il passaggio della frequenza per lo zero sia uguale.	Oscil. → 810 Zwei Zeilen übereinanderschreiben. Adjust to converge two consecutive lines. Ecrire 2 lignes l'une sur l'autre. Scrivere 2 righe una sovrapposta all'altra.
SECAM-Discrim. (R–Y) **(Decoder 6911 30 30)** **(Decoder 6911 30 29)**	L 830	Schwarz- u. Weißpegel = deckungsgleich zu Austastpegel to where the black level and the white level coincide on the blanking level à l'egalisation du niveau noir et niveau blanc qu'il sort situé au niveau de suppression in modo che il livello del nero e quello del bianco siano congruenti sul livello di cancellazione	Oscil. → 891
SECAM-Discrim. (B–Y) **(Decoder 6911 30 30)** **(Decoder 6911 30 29)**	L 835		Oscil. → 890

SECAM-Farbb.
Colour bar sign.
mire de couleur
bane di colore

Hinweis zum Antennenanschluß
Aufgrund der heute vermehrt auf das unmittelbare Geräteumfeld einwirkenden Störstrahlungen, sollten mit Rücksicht auf eine optimale Störunterdrückung ausschließlich abgeschirmte Antennenzuleitungen (75 Ohm) und Antennenstecker (DIN 45325) verwendet werden. Ungeschirmte Antennenkabel, Symmetrierglieder und Antennenstecker reichen für einen ungestörten Empfang häufig nicht mehr aus.

Hint for antenna connecting
Because of the ever increasing number of interference sources and their negative effects on reception in general, only shielded (75 ohm) antenna cables and antenna plugs (DIN 45325) should be used in the interest of the best possible interference suppression. Unshielded antenna cables, balanced-to-unbalanced matching transformers and antenna plugs often prove insufficient for interference-free reception.

Remarques relatives au raccordement de l'antenne
En raison de l'influence de plus en plus directe des rayonnements parasites sur l'appareil, il convient d'utiliser exclusivement des câbles d'antenne (75 ohms) et des fiches d'antenne (DIN 45325) blindés afin d'assurer une suppression optimale des parasites. Des câbles d'antenne, des filtres de symétrisation et des fiches d'antenne non blindés ne suffisent plus, dans la plupart des cas, pour garantir une réception sans perturbations.

Collegamento antenna
Per via delle radiazioni di interferenza che agiscono oggi in modo accresciuto sul campo periferico diretto degli apparecchi, è necessario, in vista di una soppressione ottimale delle interferenza, che vengano utilizzati esclusivamente fili di alimentazione di antenna (75 ohm) e prese per antenna (DIN 45325) schermati. Oggigiorno, i cavi per antenna, le componenti di simmetria e le prese per antenna non schermati non sono più sufficienti per una ricezione esente da interferenza.

SCART-Buchsenbelegung / Connections socket
Occupation des connexions de la priseperitel (SCART) / Occupazione delle prese

Kontakt / Pin / Contact / Contatto 1 : Audio-Ausgang Kanal B / Audio output channel B / sortie audio canal B / uscita audio canale B
0,5 V–2 V an / on / sur / su Z ≤ 1 kHz (20 Hz–20 kHz)

Kontakt / Pin / Contact / Contatto 2 : Audio-Eingang Kanal B / Audio input channel B / entrée audio canal B / entrata audio canale B
0,2 V–2 V an / on / sur / su Z ≥ 10 kΩ

Kontakt / Pin / Contact / Contatto 3 : Audio-Ausgang Kanal A / Audio output channel A / sortie audio canal A / uscita audio canale A
0,5 V–2 V an / on / sur / su Z ≤ 1 kΩ (20 Hz–20 kHz)

Kontakt / Pin / Contact / Contatto 4 : Audio-Masse / Earth / masse audio / audio-massa

Kontakt / Pin / Contact / Contatto 5 : Blau-Masse / Blue earth / masse bleu / blu-massa

Kontakt / Pin / Contact / Contatto 6 : Audio-Eingang A / Audio input A / entrée audio A / entrata audio A

Kontakt / Pin / Contact / Contatto 7 : Blau-Signal / Blue signal / signal bleu / segnale blu
0,7 V (± 3 dB) an / on / su Z = 75 Ω
überlagerte DC = 0 V bis 2 V
superimposed DC = 0 V to 2 V
c.c. superposé = de 0 V à 2 V
c.c. sovrapposta = da 0 V a 2 V

Kontakt / Pin / Contact / Contatto 8 : Schaltspannung / Switch voltage / tension de commutation / tensione di commutazione
0 V bis / with / à / a 2 V logisch / logique / logico 0 ≙ FS/RF-Empfang / Recef / réception / ricezione
9,5 V bis / with / à / a 12 V logisch / logique / logico 1 ≙ PPT-Empfang / Receif / réception / ricezione
Ze = ≥ 10 kΩ / ≤ 2 nF

Kontakt / Pin / Contact / Contatto 9 : Grün-Masse / Green earth / masse verte / verde-massa

Kontakt / Pin / Contact / Contatto 10: Datenleitung 1 / Data line 1 / Ligne de données 1 / Non collegato 1

Kontakt / Pin / Contact / Contatto 11: Grün-Signal (siehe Blau-Signal) / Green signal (see blue signal) / signal vert (cf. signal bleu) / segnale verde (vedi segnale blu)

Kontakt / Pin / Contact / Contatto 12: Datenleitung 2 / Data line 2 / Ligne de données 2 / Non collegato 2

Kontakt / Pin / Contact / Contatto 13: Rot-Masse / Red earth / masse rouge / rosso-massa

Kontakt / Pin / Contact / Contatto 14: Austastsignal Masse / Blanking signal earth / Signal de suppression / Libero

Kontakt / Pin / Contact / Contatto 15: Rot-Signal (siehe Blau-Signal) / Red signal (see blue signal) / signal rouge (cf. signal bleu) / segnale rosso (vedi segnale blu)

Kontakt / Pin / Contact / Contatto 16: Austast-Signal (Status) / Blanking signal / signal de suppression (état) / segnale di eliminazione (stato)
0 V bis / with / à / a 0,4 V logisch / logique / logico 0 an / on / sur / su Z = 75 Ω
1 V bis / with / à / a 3 V logisch / logique / logico 1 an / on / sur / su Z = 75 Ω

Kontakt / Pin / Contact / Contatto 17: Video-Masse / earth / masse vidéo / video-massa

Kontakt / Pin / Contact / Contatto 18: Austast-Signal-Masse / Blanking signal earth / signal de suppression masse / segnale di eliminazione-massa

Kontakt / Pin / Contact / Contatto 19: Video-Ausgang / output / sortie vidéo / uscita video
1 V (± 3 dB) an / on / sur / su Z = 75 Ω

Kontakt / Pin / Contact / Contatto 20: Video-Eingang / input / entrée vidéo / entrata video
1 V (± 3 dB) an / on / sur / su Z = 75 Ω

Kontakt / Pin / Contact / Contatto 21: Steckerabschirmung und/oder Masse / Plug shielding and/or earth / blindage de fiches et/ou masse / schermatura presa e/o massa

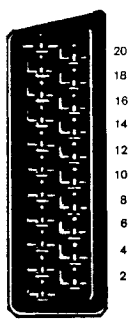

Ersatzteile / Replacement parts list / Pièces de rechange / Elenco delle parti di ricambio

△ Sicherheitsbauteil im Sinn der Sicherheitsbestimmung. Diese Teile dürfen nur durch Originalteile ersetzt werden.
△ Safety components in accordance with existing regulations. These components must only be replaced by original component parts.
△ Composant de sécurité conformément aux réglementations de sécurité. Ces composants doivent être uniquement remplacés par des pièces d'origines.
△ Componenti di sicurezza ai sensi del regolamento di sicurezza. Queste componenti devono venir sostituite unicamente con parti originali.

Gegenstand / Item / Pièce / Ricambi				Bestell-Nr. / Order no. / N° de com. / No. di rif.
Chassis Compact D/2 (110°) FST V				**5861 75 32**
Chassis Compact D/2 (110°) S4 SQ				**5861 75 05**
Chassis Compact D/2 (110°) FST				**5861 75 22**
Chassis Compact D/2 (90°) FST				**5861 75 29**
IC 401		TDA 3654		3763 14 19
IC 521		UA 7812 CKC		3768 17 48
IC 601		TDA 8371		3768 21 53
IC 701		TEA 2165 A		3766 11 65
IC 3601		TEA 2014 A	MOS	3766 11 55
T 301, 601, 602		BC 548 B		3614 59 24
T 501		BU 508 AF		3616 13 90
T 561, 562, 603		BC 558 C		3614 65 25
T 563		BD 135		3616 12 29
T 701		ON 4046 F		3616 13 91
T 701		BU 9085 908 T		3616 13 85
D 301, 401, 605, 703...705		1 N 4002		3657 11 36
D 501*		BY 218/400		3657 14 46
D 501*		BYW 74		3657 54 18
D 502		BY 448		3657 55 48
D 504, 707, 711, 714, 731		BA 157		3656 10 09
D 521, 721, 731		BYW 34		3657 54 11
D 523		BA 158		3656 10 10
D 561		BAV 20		3656 06 25
D 572		SD 103 C		3656 02 02
D 602, 603, 611, 1071, 1073, 1074		1 N 4148		3656 08 10
D 604		ZPD 9,1		3653 17 41
D 605, 703, 705		1 N 4002		3657 11 36
D 610, 717		1 N 4148 SB		3656 02 25
D 654...657		1 N 4007		3657 11 41
D 702		ZPD 11		3653 24 17
D 721		BYW 72		3657 54 16
D 731		BYW 74		3657 54 18
D 733*		PFR 856		3657 53 86
D 733*		BYT 56 J		3657 53 90
D 501, 502		Ferrit perle / Ferrite bead Perle ferritique / Perla in ferrite		4654 62 81
D 521, 522, 523, 524, 730, 731, 732, 733		Ferrit perle / Ferrite bead Perle ferritique / Perla in ferrite		4654 62 26
D 701		Ferrit perle / Ferrite bead Perle ferritique / Perla in ferrite		4654 15 03
R 316	1 Ω		0,33 W	3154 89 71
R 402	220 kΩ	Einsteller / Adjuster Potentiomètre / Impostatore		3111 17 70
R 402	100 kΩ	Einsteller / Adjuster Potentiomètre / Impostatore		3111 17 68
R 407, 410	1 kΩ		0,33 W	△ 3154 89 17
R 413	220 Ω		1 W	△ 3141 39 17
R 418, 600, 635, 718, 1074, 1077	100 Ω		0,33 W	△ 3154 86 67
R 502	10 Ω		0,25 W	△ 3151 26 03
R 503	100 Ω		0,35 W	△ 3151 08 12
R 503, 506	47 Ω		0,3 W	△ 3153 51 06
R 504*	470 Ω		0,35 W	△ 3151 08 40
R 504*, 541	1 kΩ		0,25 W	△ 3151 26 08
R 505	6,8 Ω		1 W	3151 39 09
R 521, 522	47 Ω		0,25 W	△ 3151 45 09
R 536	33 Ω			△ 3154 90 82
R 547	33 Ω		1 W	△ 3141 39 13
R 548*	0,1 Ω		0,25 W	△ 3151 26 11
R 548*	1,5 Ω		0,25 W	△ 3151 26 52
R 556	47 kΩ	Einsteller / Adjuster Potentiomètre / Impostatore		3111 17 65
R 557		Einsteller / Adjuster Potentiomètre / Impostatore		3111 36 72
R 558, 653	1 kΩ		0,33 W	△ 3154 86 03
R 565	100 kΩ	Einsteller / Adjuster Potentiomètre / Impostatore		3111 17 99
R 568	1 kΩ		1 W	△ 3141 53 03
R 612	7,5 kΩ	Einsteller / Adjuster Potentiomètre / Impostatore		3111 17 57
R 624	7,5 kΩ	Einsteller / Adjuster Potentiomètre / Impostatore		3111 17 57
R 625, 3601	1 kΩ		0,33 W	△ 3154 89 17
R 634	47 kΩ	Einsteller / Adjuster Potentiomètre / Impostatore		3111 17 65
R 651		PTC		3172 12 13
R 652	5,1Ω	Draht / Wire wound / Filo / Fil	11 W	△ 3132 28 90
R 652	5,1Ω	Draht / Wire wound / Filo / Fil	8 W	△ 3134 08 01
R 701		PTC		3172 11 87
R 721	1Ω	Draht / Wire wound / Filo / Fil	1 W	3134 08 21
R 722	0,1 Ω		0,25 W	△ 3151 26 11
R 723	150 MΩ		0,7 W	△ 3151 26 25
R 724	8,2 MΩ		0,54 W	△ 3156 09 70
R 731	0,33 Ω		0,25 W	△ 3151 45 05
R 741	0,1 Ω	Draht / Wire wound / Filo / Fil	2 W	3133 12 50
C 503*	10 nF		1,6 kV	△ 3385 09 68
C 503*	8,2 nF		1600 V	△ 3385 09 97
C 503*	5,6 nF		1600 V	△ 3385 08 07
C 504*	27 nF		400 V	△ 3324 09 98
C 504*	43 nF		400 V	△ 3324 08 11
C 504*	22 nF		630 V	△ 3325 09 15
C 508*	15 nF			△ 4314 63 12
C 508*	6,8 nF		400 V	△ 3314 63 07
C 511*	0,15 µF		400 V	△ 3324 10 20
C 511*	0,18 µF		250 V	△ 3324 09 18
C 511*	0,24 µF		250 V	△ 3324 08 19
C 513*	0,15 µF		250 V	△ 3324 08 17
C 513*	0,1 µF		400 V	△ 3324 10 19
C 513*	91 nF		400 V	△ 3324 10 25
C 518	0,15 µF		250 V	△ 3324 09 95
C 521	3,3 nF		1,6 kV	3385 09 65
C 651	1 nF		400 kV	△ 3261 09 17
C 652	0,1 µF		400 V	△ 3314 09 73
C 654, 656	1,5 nF		2 kV	3267 09 76
C 717	330 pF		1 kV	3267 08 53
C 718	680 pF		2 kV	3267 09 77
C 723	2,2 nF		400 V	3261 09 13
C 733	220 pF		1 kV	3267 08 52
L 301, 521, 721, 741, 1072		Drossel / Choke Bobine de self / Bobina		4557 80 60
L 401, 501		Drossel / Choke Bobine de self / Bobina		4557 13 02
L 502, 703		Drossel / Choke Bobine de self / Bobina		4557 09 16
L 503		Linearität / Linearity (5861 75 05) Linéarité / Linearità		△ 4516 10 20
L 503		Linearität / Linearity (5861 75 32) Linéarité / Linearità		△ 4516 10 36
L 503		Linearität / Linearity (5861 75 22) Linéarité / Linearità		△ 4516 10 20
L 503		Linearität / Linearity (5861 75 29) Linéarité / Linearità		△ 4516 10 40
L 504		Drossel / Choke Bobine de self / Bobina		4557 15 56
L 541		Drossel / Choke Bobine de self / Bobina		4557 09 18
L 561		O-W Spule / Coil (5861 75 05) Bobine de self / Bobina		4517 24 52
L 561		O-W Spule / Coil (5861 75 32) Bobine de self / Bobina		4517 24 57
L 561		O-W Spule / Coil (5861 75 22) Bobine de self / Bobina		4517 24 52
L 561		O-W Spule / Coil (5861 75 29) Bobine de self / Bobina		4517 24 56
L 701		Drossel / Choke Bobine de self / Bobina		4557 04 13
L 702		Drossel / Choke Bobine de self / Bobina		4557 08 11
L 1071		Drossel / Choke Bobine de self / Bobina		4557 17 15
L 1074		Drossel / Choke Bobine de self / Bobina		4557 15 56
Tr 501		Hor. Ausgangstransform. Hor. line transformer Trasformatore di uscita orizz. Transf. de lignes (5861 75 05)		△ 4515 03 38
Tr 501		Hor. Ausgangstransform. Hor. line transformer Trasformatore di uscita orizz. Transf. de lignes ZTR 059/37 (5861 75 22/32)		△ 4515 03 40
Tr 501		Hor. Ausgangstransform. Hor. line transformer Trasformatore di uscita orizz. Transf. de lignes ZTR 0081/37 (5861 75 29)		△ 4515 03 46
Abschirmblech / Screening panel Tôle de blindage / Lamiera di schermatura				8312 91 10
Tr 701		Schaltnetzteiltransformator Switched moded transformer Transformateur de commutation Trasformatore di rete		△ 4523 15 15
Tr 701		Schaltnetzteiltransformator Switched moded transformer Transformateur de commutation Trasformatore di rete (5861 75 29)		△ 4523 15 34
Tr 702		Regelübertrager Pulse transformer Transformateur d'impulsions Trasformator d'impulso		△ 4523 11 06
Chassis-Schiene / Chassis cross-member Rail de châssis / Guida dello «chassis»				8365 06 06
Chassis-Schiene, links / Chassis cross-member, left Rail de châssis, gauche / Guida dello «chassis», sinistro				8626 65 09
Chassis-Schiene, rechts / Chassis cross-member, right Rail de châssis, droite / Guida dello «chassis», destra				8626 65 10

Den zuständigen Wert entnehmen Sie bitte dem jeweiligen Schaltbild!
Please take the applicable value from the electrical schematics concerned.
Pour ce qui est de la valeur valable, consulter le schéma des connexions correspondant!
Si prega di ricavare il valore adatto dal rispettivo schema elettrico!

Gegenstand Item Pièce Ricambi				Bestell-Nr. Order no. N° de com. No. di rif.
Kühlblech für T 501, T 701, IC 401 Heat sink for T 501, T 701, IC 401 Tôle refroidissement pour T 501, T 701, IC 401 Aletta di raffreddamento per T 501, T 701, IC 401				6524 70 11
Kühlblech für IC 521 / Heat sink for IC 521 Tôle refroidissement pour IC 521 Aletta di raffreddamento per IC 521				6524 35 25
Isolierfolie für IC 521, T 563 / Insulation for IC 521, T 563 Feuille d'insolement pour IC 521, T 563 Foglia isolante per IC 521, T 563				8253 17 01
Haltefeder für T 701, IC 401, IC 501, IC 521, T 501 Holder for T 701, IC 401, IC 501, IC 521, T 501 Ressort de tension pour T 701, IC 401, IC 501, IC 521, T 501 Molla di trazione per T 701, IC 401, IC 501, IC 521, T 501				7368 70 12
Haltefeder für T 563 / Holder for T 563 Ressort de tension pour T 563 / Molla di trazione per T 563				7368 70 07
Anschlußleiste für HF-Modul / Fermale plug for RF module Réglette à douilles du module-HF / Spinottiera per il modulo alta frequ.				4135 03 79
SCART Buchsenleiste / SCART female plug Réglette à douilles du priseperitelevision / Spinottiera SCART				4145 02 66
Bildröhrenanschlußplatte **C.R.T. base board** **Platine de connexion du tube-cathodique** **Piastra di allacciamento del cinescopio**				6911 39 50 6911 39 55 6911 39 49
T 1023, 1033, 1043 T 1024, 1034, 1044 T 1025, 1035, 1045 T 1026, 1036, 1046 D 1001 D 1002 D 1025, 1026, 1035, 1036, 1045, 1046			BC 308 B TBF 871 BF 420 BF 421 BA 157 ZPD 12 1 N 4148	3614 29 52 3612 52 83 3612 01 25 3612 01 29 3656 10 09 3653 17 29 3656 08 10
R 1001			Fokus / Focus Concentration / Fuoco	⚠ 3722 20 77
R 1004 R 1006 R 1009 R 1025, 1035, 1045	2,2 MΩ 2,2 MΩ 100 Ω 1,5 kΩ	0,25 W 0,25 W 0,25 W 0,3 W	U_{G2}	3111 31 56 ⚠ 3142 09 97 ⚠ 3151 45 16 ⚠ 3151 26 21
R 1027, 1037, 1047	220 kΩ		Schwarzabgleich / Halftone adj. Alignement du noir Regolaz. del nero	3111 50 71
C 1001	10 nF	1 kV		3315 44 20
L 1029, 1039, 1049			Drossel / Choke Bobine de self / Bobina	4557 16 66
Bildröhrenfassung / Picture tube socket (6911 39 50) Socle de tube-image / Zoccolo del cinescopio				4155 40 20
Bildröhrenfassung / Picture tube socket (6911 39 55) Socle de tube-image / Zoccolo del cinescopio				4155 40 23
Erdung / Earthing Mise à la terre / Collegamento a masse				4888 90 65
Halter für Feder / Holder for elasticity Ressort de tension / Supporto per molla				7368 25 02
PAL Decoder **PAL SECAM Decoder**				6911 30 26 6911 30 30
IC 800 IC 900 IC 910 T 812, 850, 857, 866, 910 T 929 T 940 D 942, 961, 962			TDA 4510 V2 TDA 4565 TDA 3505 G BC 848 B BF 240 BC 558 C 1 N 4148	3765 13 86 3765 14 25 3765 14 26 3614 59 24 3612 01 50 3614 65 25 3656 08 10
R 883		330 Ω	Einsteller / Adjuster Impostatore / Ajusteur	3111 17 11
R 899 R 900 R 950	5,6 Ω 7,5 Ω 2,7 Ω	0,25 W 0,25 W 0,25 W		⚠ 3151 26 19 ⚠ 3151 26 20 ⚠ 3151 26 18
R 965		10 kΩ	Einsteller / Adjuster Impostatore / Ajusteur	3111 36 54
R 966		10 kΩ	Einsteller / Adjuster Impostatore / Ajusteur	3111 13 09
C 875		1,8 - 2,2 pF	Trimmer	3412 50 26
L 810			Filter / Filtre	4555 30 14
L 822, 881			Drossel / Choke Bobine de self / Bobina	4557 19 54
L 855			Drossel / Choke Bobine de self / Bobina	4557 15 06
L 830, 835			Filter / Filtre	4555 30 13
L 865			Drossel / Choke Bobine de self / Bobina	4557 16 60
L 884			Spule / Coil Bobine / Bobina	4555 24 59
L 940			Drossel / Choke Bobine de self / Bobina	4557 15 15
USL 880 (6911 30 30)			Verzögerungsleitung / Delay line Linea di ritardo / Ligne à retard	4342 12 51
USL 880 (6911 30 26)			Verzögerungsleitung / Delay line Linea di ritardo / Ligne à retard	4342 12 50
X 875			Quarz / Quartz / Quartz / Quarzo	4421 31 75

RISBOROUGH TV CENTRE
4[illegible] HILL STREET
[illegible] RISBOROUGH
BUCKS. HP17 0JA PR 3717

A 19c1

Reparaturhilfe zum Schaltnetzteil / Service aids to switched-mode power supply / Aide de dépannage pour le circuit d'alimentation à découpage / Aiuti per il servizio per alimentazione-commutazione

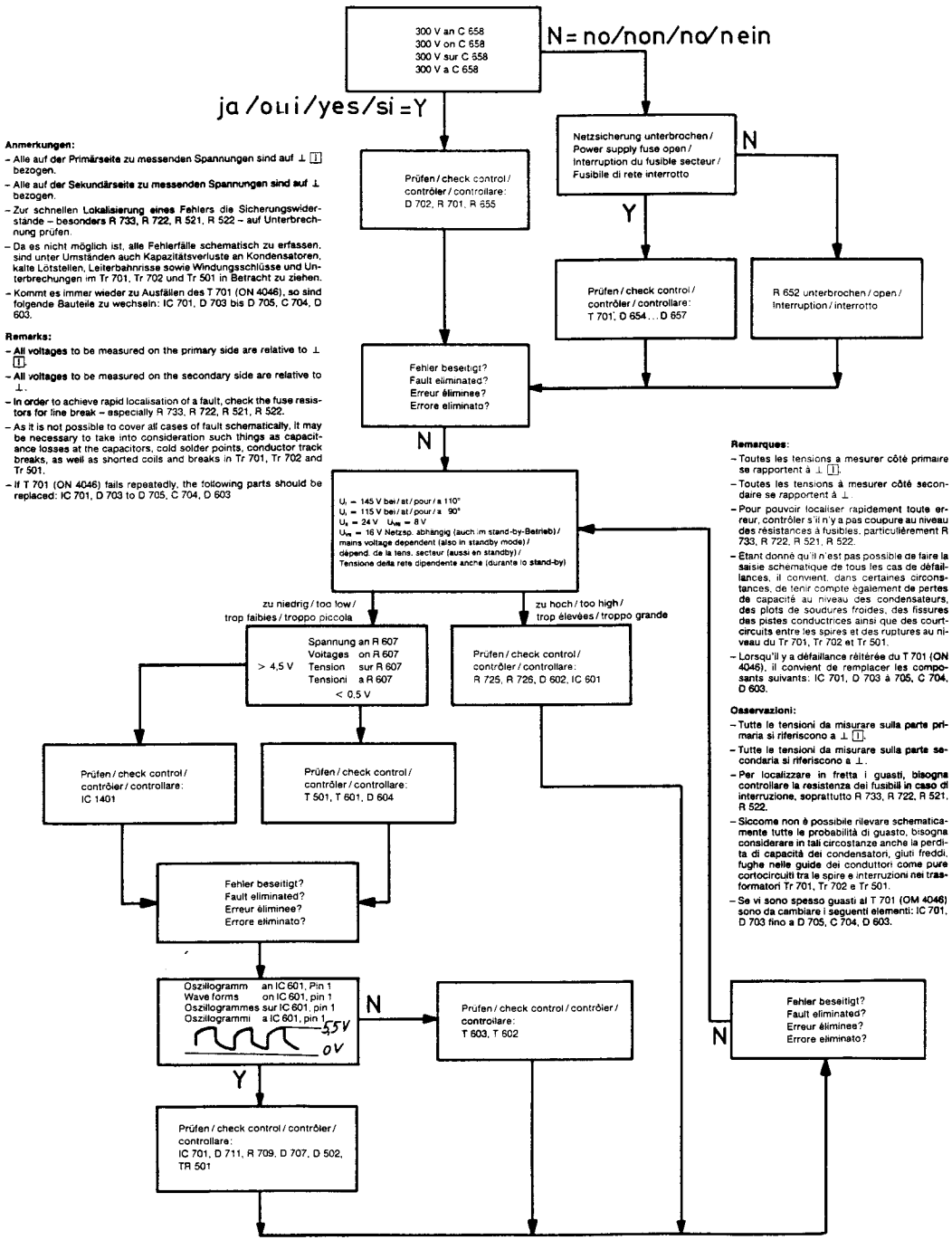

Anmerkungen:

- Alle auf der Primärseite zu messenden Spannungen sind auf ⊥ [1] bezogen.
- Alle auf der Sekundärseite zu messenden Spannungen sind auf ⊥ bezogen.
- Zur schnellen Lokalisierung eines Fehlers die Sicherungswiderstände – besonders R 733, R 722, R 521, R 522 – auf Unterbrechnung prüfen.
- Da es nicht möglich ist, alle Fehlerfälle schematisch zu erfassen, sind unter Umständen auch Kapazitätsverluste an Kondensatoren, kalte Lötstellen, Leiterbahnrisse sowie Windungsschlüsse und Unterbrechungen im Tr 701, Tr 702 und Tr 501 in Betracht zu ziehen.
- Kommt es immer wieder zu Ausfällen des T 701 (ON 4046), so sind folgende Bauteile zu wechseln: IC 701, D 703 bis D 705, C 704, D 603.

Remarks:

- All voltages to be measured on the primary side are relative to ⊥ [1].
- All voltages to be measured on the secondary side are relative to ⊥.
- In order to achieve rapid localisation of a fault, check the fuse resistors for line break – especially R 733, R 722, R 521, R 522.
- As it is not possible to cover all cases of fault schematically, it may be necessary to take into consideration such things as capacitance losses at the capacitors, cold solder points, conductor track breaks, as well as shorted coils and breaks in Tr 701, Tr 702 and Tr 501.
- If T 701 (ON 4046) fails repeatedly, the following parts should be replaced: IC 701, D 703 to D 705, C 704, D 603

Remarques:

- Toutes les tensions à mesurer côté primaire se rapportent à ⊥ [1].
- Toutes les tensions à mesurer côté secondaire se rapportent à ⊥.
- Pour pouvoir localiser rapidement toute erreur, contrôler s'il n'y a pas coupure au niveau des résistances à fusibles, particulièrement R 733, R 722, R 521, R 522.
- Étant donné qu'il n'est pas possible de faire la saisie schematique de tous les cas de défaillances, il convient, dans certaines circonstances, de tenir compte également de pertes de capacité au niveau des condensateurs, des plots de soudures froides, des fissures des pistes conductrices ainsi que des court-circuits entre les spires et des ruptures au niveau du Tr 701, Tr 702 et Tr 501.
- Lorsqu'il y a défaillance réitérée du T 701 (ON 4046), il convient de remplacer les composants suivants: IC 701, D 703 à 705, C 704, D 603.

Osservazioni:

- Tutte le tensioni da misurare sulla parte primaria si riferiscono a ⊥ [1].
- Tutte le tensioni da misurare sulla parte secondaria si riferiscono a ⊥.
- Per localizzare in fretta i guasti, bisogna controllare la resistenza dei fusibili in caso di interruzione, soprattutto R 733, R 722, R 521, R 522.
- Siccome non è possibile rilevare schematicamente tutte le probabilità di guasto, bisogna considerare in tali circostanze anche la perdita di capacità dei condensatori, giuti freddi, fughe nelle guide dei conduttori come pure cortocircuiti tra le spire e interruzioni nei trasformatori Tr 701, Tr 702 e Tr 501.
- Se vi sono spesso guasti al T 701 (OM 4046) sono da cambiare i seguenti elementi: IC 701, D 703 fino a D 705, C 704, D 603.

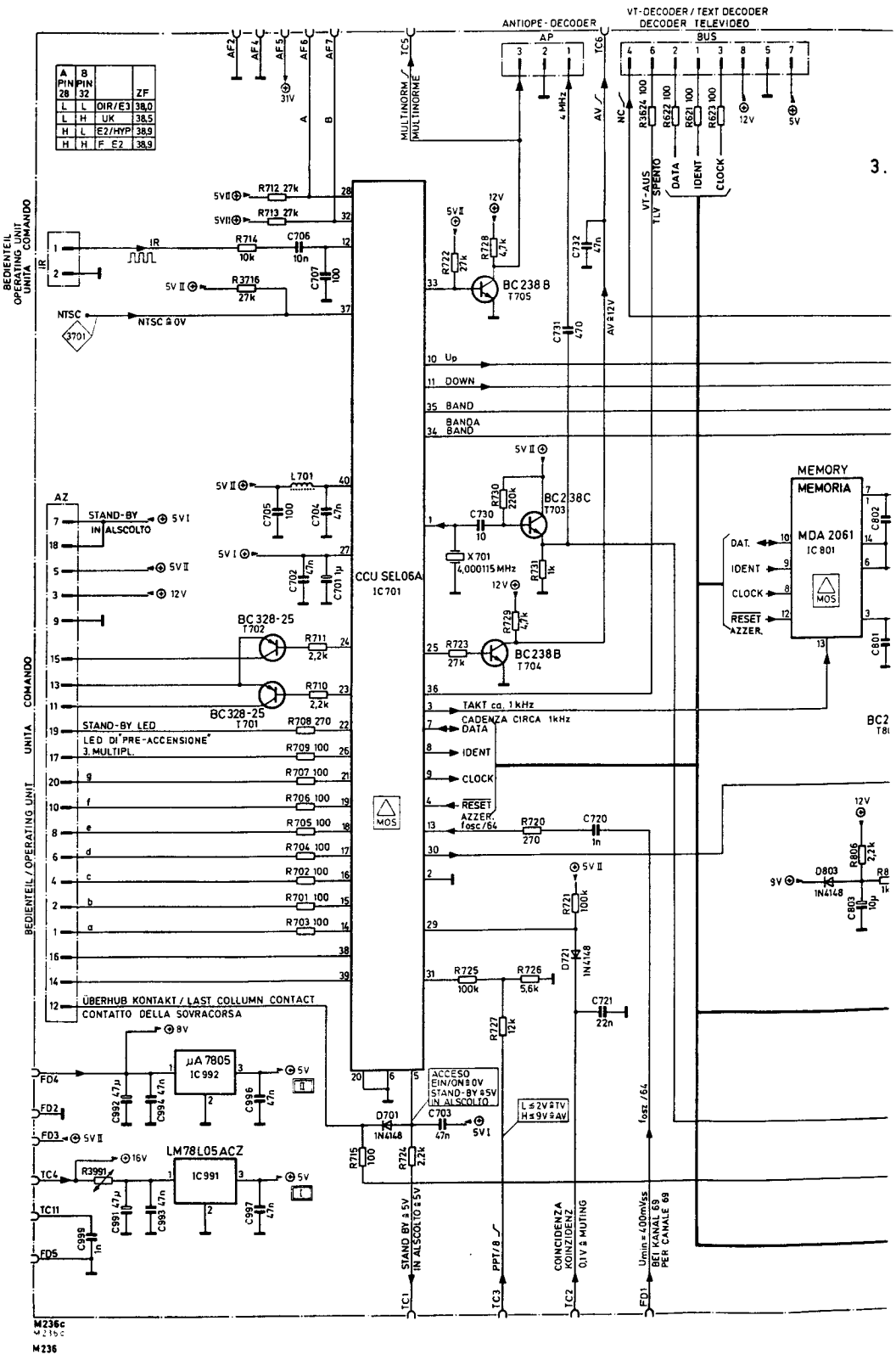
ANTIOPE - DECODER
VT-DECODER / TEXT DECODER
DECODER TELEVIDEO
BUS
AP
MULTINORM / MULTINORME
BEDIENTEIL / OPERATING UNIT
UNITA COMANDO
CCU SEL06A
IC 701
MEMORY
MEMORIA
MDA 2061
IC 801
BC 238 B
T705
BC 238C
T703
BC 238B
T704
BC 328-25
T702
BC 328-25
T701
X 701
4,000115 MHz
LM78L05ACZ
IC 991
µA 7805
IC 992
STAND-BY LED
LED DI "PRE-ACCENSIONE"
3. MULTIPL.
ÜBERHUB KONTAKT / LAST COLLUMN CONTACT
CONTATTO DELLA SOVRACORSA
TAKT ca. 1 kHz
CADENZA CIRCA 1kHz
DATA
IDENT
CLOCK
RESET
AZZER.
AZZER. fosc/64
ACCESO EIN/ON ≙ 0V
STAND-BY ≙ 5V
IN ALSCOLTO
L ≤ 2V ≙ TV
H ≥ 9V ≙ AV
STAND BY ≙ 5V
IN ALSCOLTO ≙ 5V
PPT/8
COINCIDENZA
KOINZIDENZ
0,1V ≙ MUTING
BEI KANAL 69
PER CANALE 69
M236c
M236

Stereo-Modul/Bedienteil D/2
Stereo module/Operating unit D/2
Module stereo/Unité de commandes D/2
Modulo stereo/Elemento di comando D/2

6911 37 89

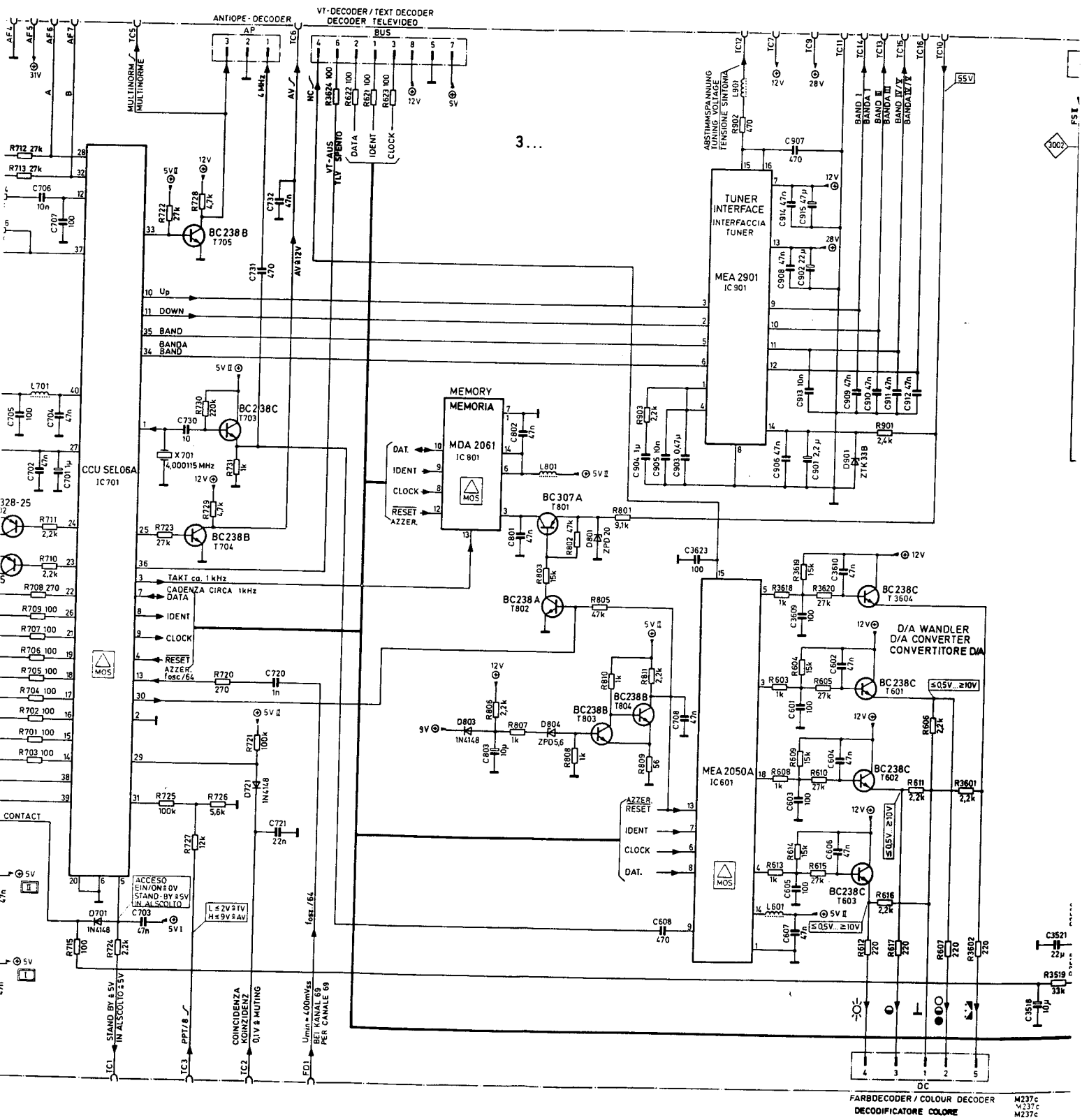

ul/Bedienteil D/2
ule/Operating unit D/2
eo/Unité de commandes D/2
eo/Elemento di comando D/2

Bei Austausch oder Reparatur des Moduls Oszillatorfrequenz übe

Pilottonabgleich
Stereo-Signal (Mono-Betrieb). Oszilloscop an TP 3005. Mit L 3020 auf Maximum abgleiche

After changing or repairing a module, check the oscillator freque

Pilot signal alignment
Stereo signal (mono activ). Scope to TP 3005. L 3020 for max. adjustment (54,7 kHz).

Contrôler et régler éventuellement la fréquence de l'oscillateur lo

Alignement du son pilote
Signal stéréo (sonore mono). Oscillosgraphe sur TP 3005. Avec L 3020 sur max. (54,7 kHz

Quando si sostituisce o si ripara il modulo, controllare la frequen

Regolazione di tono pilota
Stereo signale (funzionare mono). Oszillografo a TP 3005 con L 3020 ad uscita massima (5

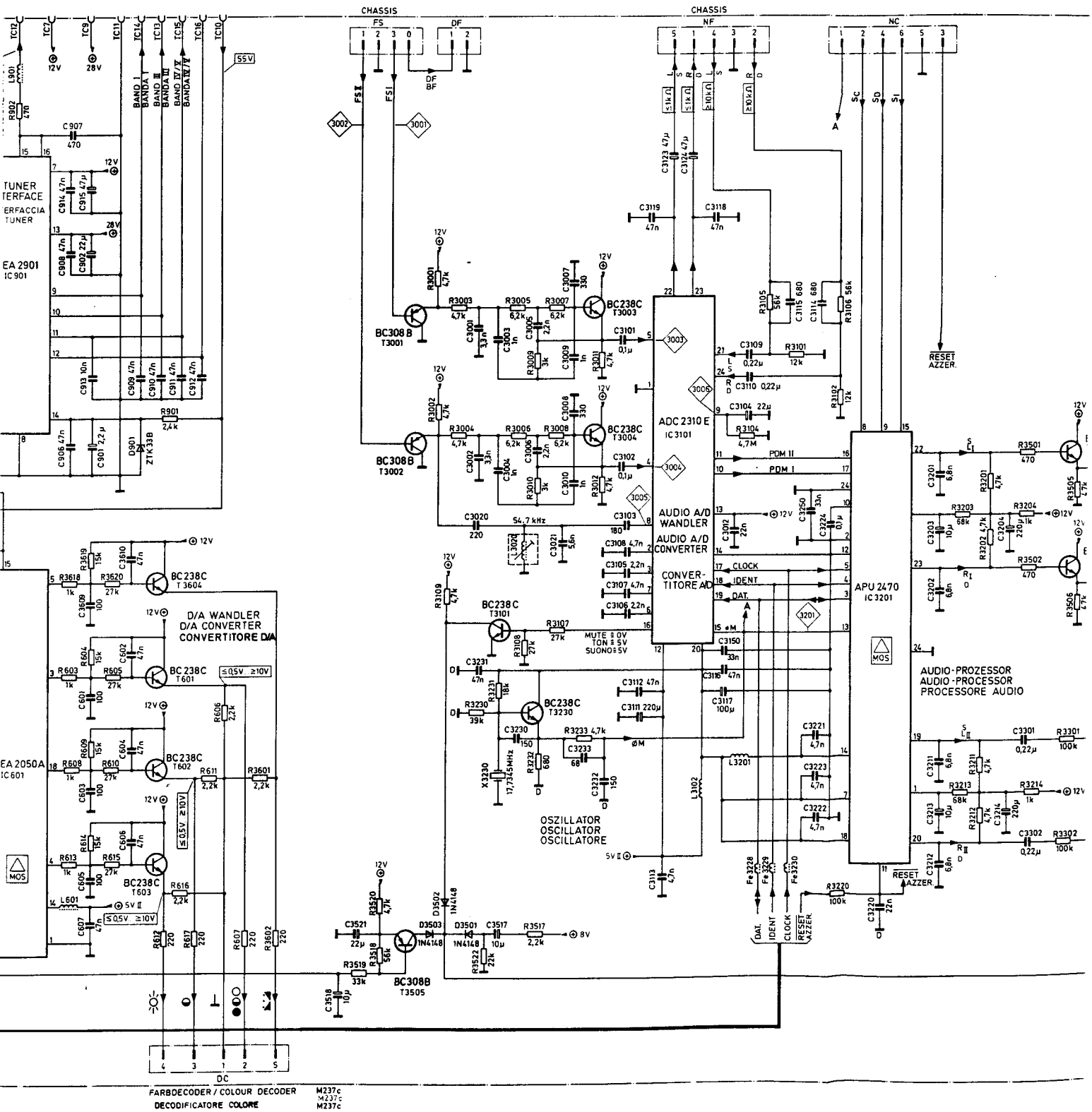

:h oder Reparatur des Moduls Oszillatorfrequenz überprüfen und ggf. einstellen.

:no-Betrieb). Oszilloscop an TP 3005. Mit L 3020 auf Maximum abgleichen (54,7 KHz).

ıg or repairing a module, check the oscillator frequency and adjust if necessary.

:nent
:no activ). Scope to TP 3005. L 3020 for max. adjustment (54,7 kHz).

régler éventuellement la fréquence de l'oscillateur lors du remplacement ou de la réparation du module.

:n pilote
:ore mono). Oscilliosgraphe sur TP 3005. Avec L 3020 sur max. (54,7 kHz).

:stituisce o si ripara il modulo, controllare la frequenza dell'oscillatore ed eventualmente regolarla.

:no pilota
:nzionare mono). Oszillografo a TP 3005 con L 3020 ad uscita massima (54,7 kHz).

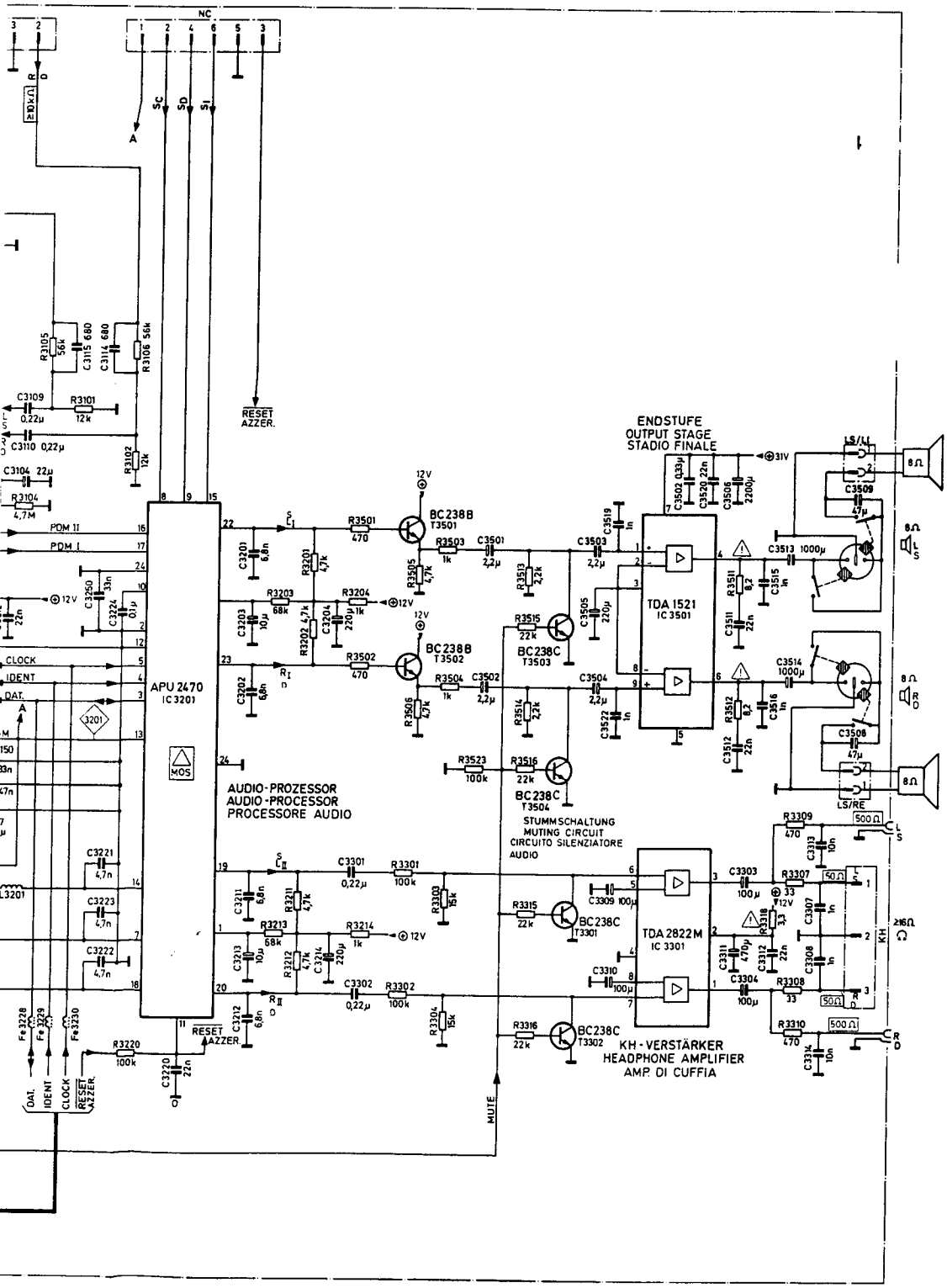

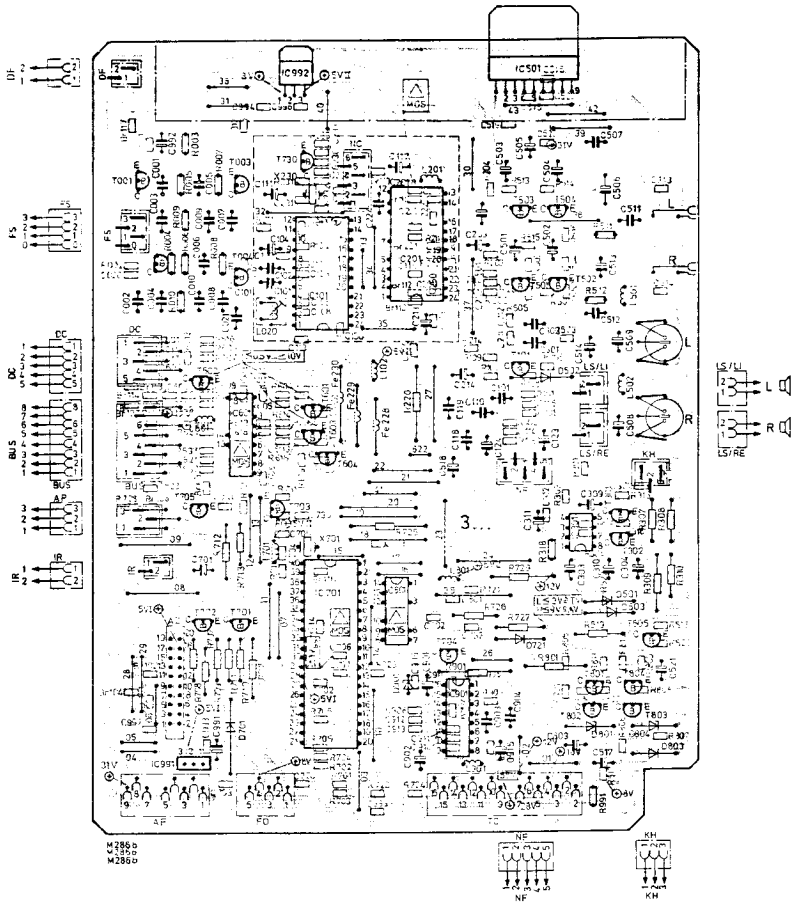

Gegenstand Item Pièce Ricambi			Bestell-Nr. Order no. N° de com. No. di rif.
Stereo Module / module / module / modulo			6911 37 89
IC 3101	ADC 2310 E	MOS	3779 13 14
IC 3201	APU 2470	MOS	3779 13 21
IC 3301	TDA 2822 M		3763 12 48
IC 3501	TDA 1521		3763 12 56
IC 3601	MEA 2050 A	MOS	3779 11 61
IC 3701	CCU SEL 06	MOS	3779 13 64
IC 3801	MDA 2061	MOS	3776 51 43
IC 3901	MEA 2901	MOS	3779 11 65
IC 3991	LM 78 L 05 CXDL 60692		3768 17 73
IC 3992	L 7805 AVC		3768 17 85
T 3001, 3002	BC 558 B		3614 20 24
T 3003, 3004, 3230	BC 548 C		3614 13 25
T 3101, 3703	BC 238 C		3614 01 23
T 3501 ...3504, 3704, 3705 3803, 3804	BC 238 B		3614 01 22
T 3505	BC 308 B		3614 29 52
T 3601...3604	BC 238 C		3614 01 23
T 3701, 3702, 3703	BC 328-25		3614 71 33
T 3801	BC 307 A		3614 28 51
T 3802	BC 238 A		3614 01 21
D 3501, 3505, 3621, 3701, 3721, 3803	1 N 4148-SB		3656 02 25
D 3801, 3802	ZPD 20/18,8-20,4 V		3653 17 67
D 3804	ZPD 5,6		3653 17 52
D 3901	ZTK 33 B-SB		3768 10 35
R 3305, 3306, 3511, 3512	4,7 Ω 0,4 W		3142 38 13
C 3235	Trimmer 1,6-15 pF		3412 50 29

Gegenstand Item Pièce Ricambi			Bestell-Nr. Order no. N° de com. No. di rif.
L 3020	Spule / Coil / Bobine / Bobina		4555 83 56
L 3101	Drossel / Choke / Bob. de self / Bobina		4557 16 39
L 3102, 3201	Spule / Coil / Bobine / Bobina		4544 07 68
L 3501...3504	Drossel / Choke / Bob. de self / Bobina		4557 80 36
L 3601, 3701, 3901	Drossel / Choke / Bob. de self / Bobina		4557 16 32
L 3801	Drossel / Choke / Bob. de self / Bobina		4557 16 35
X 3230	Quartz / Quarz / Cuarzo 17729,2 kHz		4421 32 09
X 3701	Quartz / Quarz / Cuarzo 4,000115 MHz		4421 31 84
IC-Fassung, 24 polig / IC socket, 24-fold Monture de CI pour 24 broches / Zoccolo del IC, 24 poli			4156 28 55
IC-Fassung, 18 polig / IC socket, 18-fold Monture de CI pour 18 broches / Zoccolo del IC, 18 poli			4156 27 91
IC-Fassung, 40 polig / IC socket, 40-fold Monture de CI pour 40 broches / Zoccolo del IC, 40 poli			4156 27 96
IC-Fassung, 14 polig / IC socket, 14-fold Monture de CI pour 14 broches / Zoccolo del IC, 14 poli			4156 27 89
IC-Fassung, 16 polig / IC socket, 16-fold Monture de CI pour 16 broches / Zoccolo del IC, 16 poli			4156 27 90
Lautsprecherbuchse / Loudspeaker socket Prise d'haut-parleur / Presa dell'altoparlante			4145 05 30
Cinch-Buchse / socket / Prise / Presa			4143 07 30
Abschirmdeckel (Bestückungsseite) / Cabinet can top Boîtier parte supérior / Coperchio schermatura			8312 15 02
Abschirmdeckel (Lötseite) / Cabinet can top Boîtier parte supérior / Coperchio schermatura			8312 15 03

NOKIA
CONSUMER ELECTRONICS

HF-ZF Modul (Kabeltuner) 5829 01 18, 5829 04 18
RF-IF module (Cable tuner) 5829 02 58
Module HF-BF (Tuner pour réseau cablé)
Modulo MF-BF (Tuner a larga banda)

Stereo-Modul/Bedienteil D/2 6911 37 89
Stereo module/Operating unit D/2
Module stereo/Unité de commandes D/2
Modulo stereo/Elemento di comando D/2

B 21c

Modul / Module / Modulo 5821 03 18 → TV 34b

Ausbauhinweise:

Beide roten Raststifte (Fig. 1) um 90° drehen. HF- Modul aus dem Halter ziehen.

1. Mit beiden Daumen gleichzeitig auf die Blechsicke drücken bis sich die Deckelfalze aufbiegen, dann den Deckel abnehmen (Fig. 1).
2. Vor dem Wiederaufsetzen des Deckels die Blechsicke von der Innenseite wieder in die Normallage zurückdrücken (Fig. 2).
3. Deckel wieder auflegen.

Instructions for dismantling:

Turn the two red plunger pins by 90°. Remove module from bracket (Fig. 1).

1. Apply pressure to the plate channel simultaneously with both thumbs, until the cover seaming bends, then remove cover (Fig. 1).
2. Before the cover can be put back on, the plate channel must first be pressed back into its proper position from the inside (Fig. 2).
3. Put cover back on.

Démontage:

Tourner à 90° les deux arrêts rouges de déclenchement. Enlever le module de tuner-HF de support.

1. Appuyer avec les deux pouces symétriquement sur les drains de blindage jusqu'à le couvercle se plie de deux côtés et après enlever vers le haut.
2. Avant de remettre le couvercle repousser avec deux pouces symétriquement aux drains de l'intérieur du blindage à la position d'origine. (Fig. 2)
3. Remetter le couvercle.

Indicazioni sullo smontaggio:

Ruotare ambedue le spine rosse a tenuta meccanica di 90° (Fig. 1). Estrarre il modulo dal supporto.

1. Premere con ambedue i pollici contemporaneamente sulla scanalatura della lamiera fino a che le graffature del coperchio si piegano verso l'alto, poi togliere il coperchio (Fig. 1).
2. Prima di rimettere il coperchio, ripremere la scanalatura della lamiera dall'interno per rimetterla in posizione normale (Fig. 2).
3. Rimettere il coperchio.

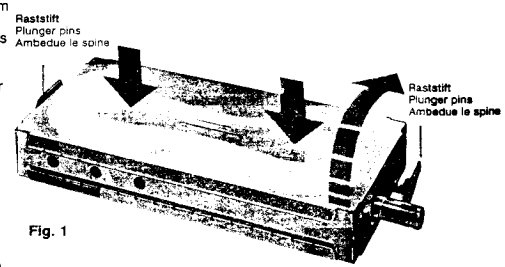

Fig. 1

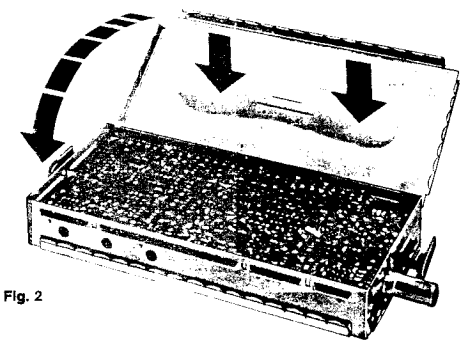
Fig. 2

Ersatzteile / Replacement parts list / Pièces de rechange / Elenco delle parti di ricambio

△ Sicherheitsbauteil im Sinn der Sicherheitsbestimmung. Diese Teile dürfen nur durch Originalteile ersetzt werden.
△ Safety components in accordance with existing regulations. These components must only be replaced by original component parts.
△ Composant de sécurité conformément aux règlementations de sécurité. Ces composants doivent être uniquement remplacés par des pièces d'origines.
△ Componenti di sicurezza ai sensi del regolamento di sicurezza. Queste componenti devono venir sostituite unicamente con parti originali.

Gegenstand Item Pièce Ricambi			Bestell-Nr. Order no. N° de com. No. di rif.
HF-ZF Modul (Kabeltuner) **RF-IF module (Cable tuner)** **Module HF-BF (Tuner pour réseau cablé)** **Modulo MF-BF (Tuner a larga banda)**			**5829 01 18** **5829 02 58** **5829 04 18**
IC 161	TDA 5030		3761 17 25
IC 171	U 664 B	MOS	3775 05 73
IC 201	TDA 4427 A		3761 16 23
IC 202	TDA 2556 V 2		3761 13 60
IC 202	TDA 2546 A		3761 13 58
T 1	BF 989	MOS	3611 07 11
T 1	BF 3965-E 6327		3611 07 13
T 41	BF 569-L		3612 07 11
T 61	BF 569-E 6327		3612 07 13
T 101	BF 981/ON 779	MOS	3611 11 11
T 161	BFS 20		3612 07 17
T 162	BF 550		3612 07 25
T 163	BC 848 AF		3614 53 21
T 182	BC 857 AF		3614 54 11
D 1, 21, 22, 41	BB 221-SB		3651 05 25
D 101, 121, 122, 141	2 BB 529		3651 05 35
D 105, 125	BB 621		3651 06 12
D 112, 114, 132, 134, 152	BA 682		3656 04 11
D 115, 116, 181	BAS 32		3656 03 19
D 121, 122, 141	2 BB 529 A		3651 05 35
D 125	BB 621		3651 06 12
D 132, 134, 152	BA 682		3656 04 11
D 160, 161	LL 4148		3656 03 11
D 181	BAS 32		3656 03 19
D 201	BB 329 A		3651 08 30
L 202	Drossel / Choke / Bob. de self / Bobina		4557 16 29
L 205/245	Filter / Filter / Filtre / Filtre 38,9 MHz		4555 30 22
L 206	Filter / Filter / Filtre / Filtre 38,9 MHz		4555 30 23
L 207	Drossel / Choke / Bob. de self / Bobina		4557 16 49
L 210	Drossel / Choke / Bob. de self / Bobina		4557 16 25
L 211	Spule / Coil / Bobine / Bobina		4544 07 46
L 226, 236	Filter / Filter / Filtre / Filtre 5,5 MHz		4555 30 24
L 244	Drossel / Choke / Bob. de self / Bobina		4557 16 25
F 201	OFW G 3251		4555 85 59
F 201	OFW G 3254		4555 85 70
F 202	Filter / Filter / Filtre / Filtre 5,5 MHz		4555 84 14
F 202	Filter / Filter / Filtre / Filtre 6 MHz		4555 84 15
F 221	Filter / Filter / Filtre / Filtre 6 MHz		4555 84 28
F 221	Filter / Filter / Filtre / Filtre 5,74 MHz		4555 84 38
F 231	Filter / Filter / Filtre / Filtre 5,5 MHz		4555 84 37
Anschlußleiste, 34 polig / Female plug, 34 fold Réglette à douilles, 34 fois / Spinottiera, 34 poli			4145 16 75
Gehäusedeckel / Cabinet can top Boîtier parte supérior / Coperchio schermatura			8316 45 01
Antennenbuch. / Antenne socket / Prise p. anten. / Presa per anten.			4143 90 45

Bei Nachbestellungen von Manualen, Gerätetyp und Geräte-Ident-Nummer angeben.
When re-ordering manuals, please quote the model name and part number.
En cas de commande supplémentaire de manuels veuillez indiquer le type et le numéro de l'appareil.
Per riordinare i manuali, indicare il modello dell'apparecchio ed il numero categorico.

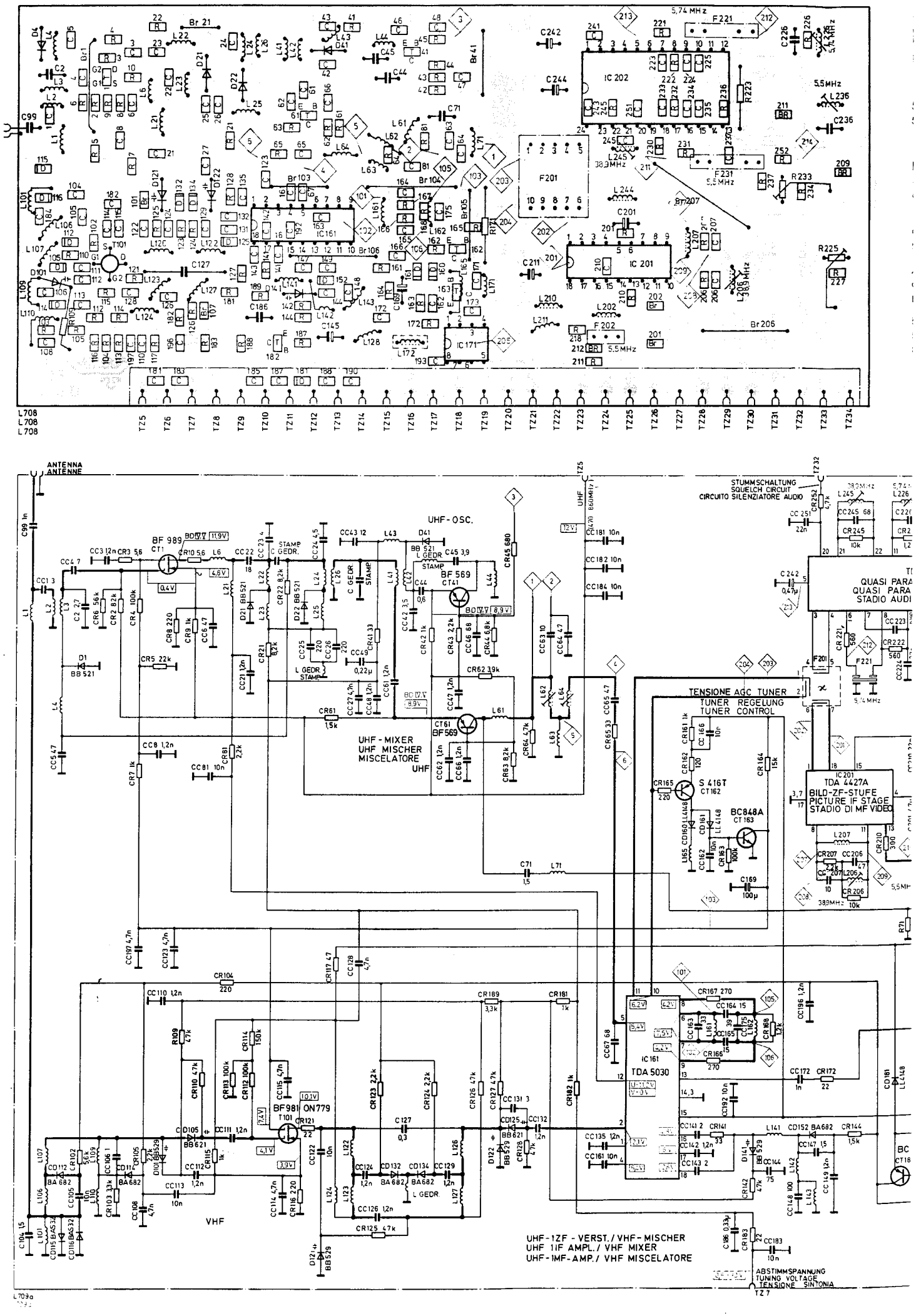
ANTENNA
ANTENNE
UHF-OSC.
BF 989
BF 569
CT41
UHF-MIXER
UHF MISCHER
MISCELATORE
UHF
TENSIONE AGC TUNER
TUNER REGELUNG
TUNER CONTROL
S 416T
CT162
BC848A
CT163
IC 201
TDA 4427A
BILD-ZF-STUFE
PICTURE IF STAGE
STADIO DI MF VIDEO
IC 161
TDA 5030
BF 981
ON779
T101
VHF
STUMMSCHALTUNG
SQUELCH CIRCUIT
CIRCUITO SILENZIATORE AUDIO
QUASI PARA
QUASI PARA
STADIO AUDI
UHF-1ZF - VERST./ VHF- MISCHER
UHF 1IF AMPL./ VHF MIXER
UHF-IMF-AMP./ VHF MISCELATORE
ABSTIMMSPANNUNG
TUNING VOLTAGE
TENSIONE SINTONIA
L708
L708
L708
L709a

HF-ZF Modul
RF-IF module
Module HF-BF
Modulo MF-BF

5829 01 18 (Norm B, G, Frequenzteiler)
5829 04 18 (Norm B, G, Frequenzteiler)

Nach Austausch des Moduls sind keine Abgleicharbeiten erforderlich.

Replacing a defective module does not necessitate realignment.

Aucun ajustage n'est necessaire en cas remplacement du module.

Nel caso di sostituzione del moduli non è necessaria nessuna taratura.

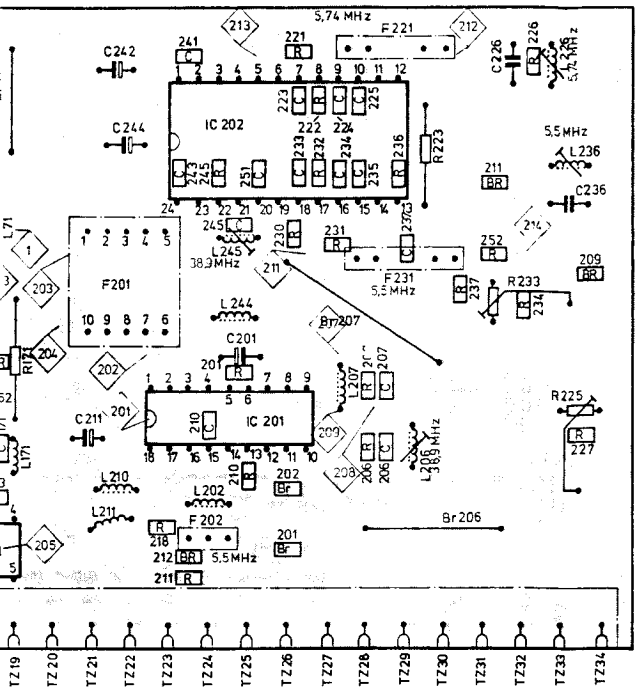

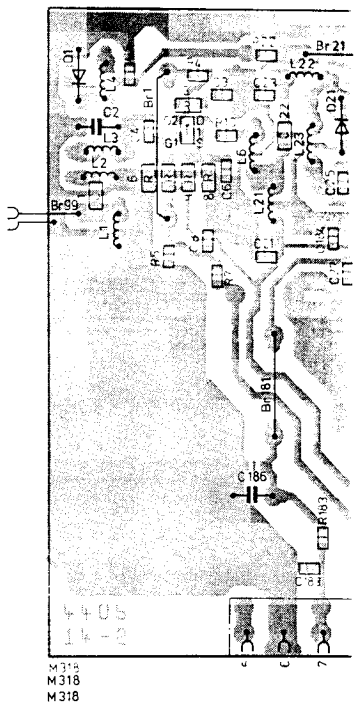

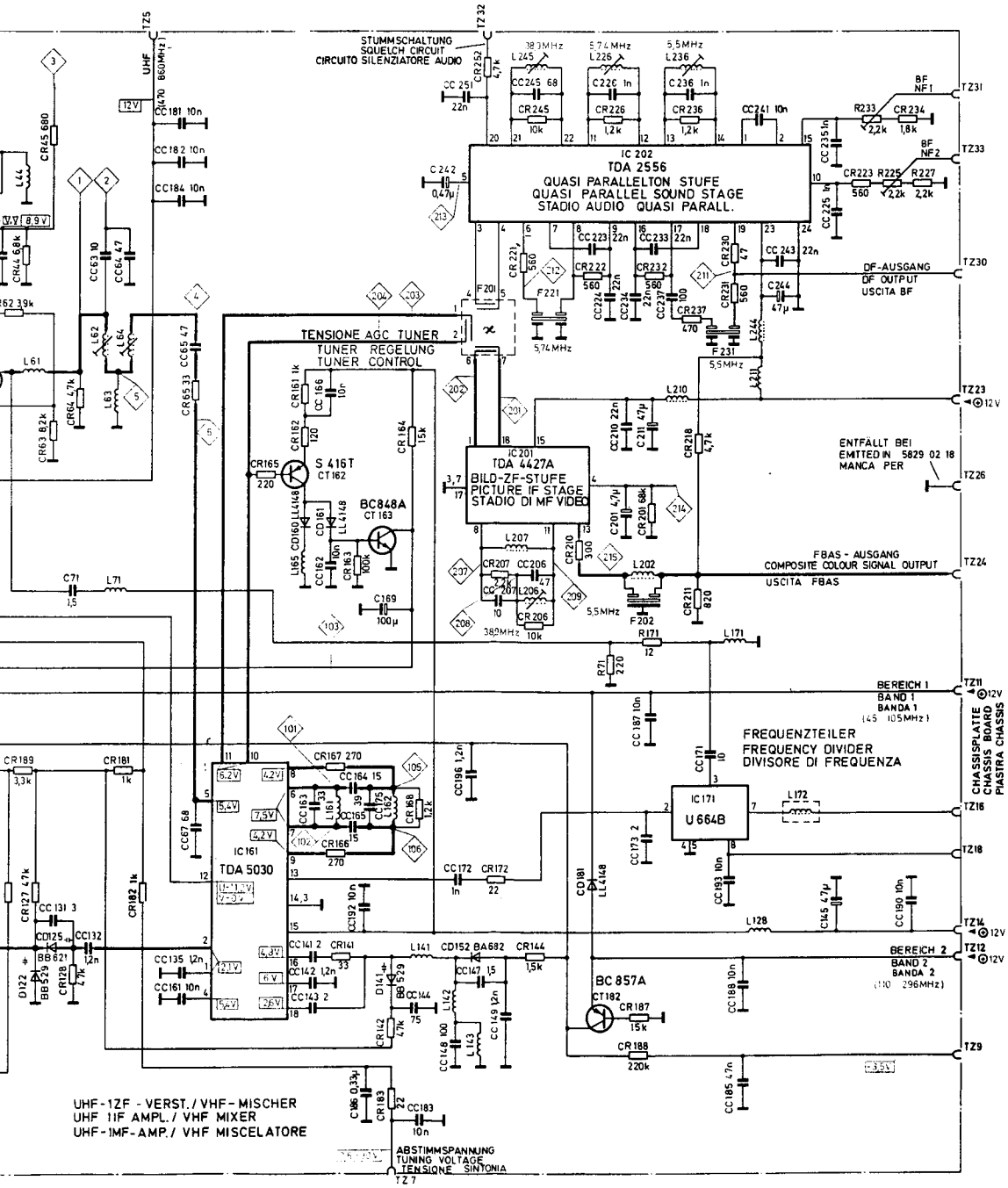

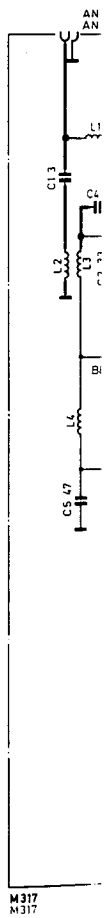

RISBORO TV CE
46-48 BELL STR
PRINCESS RISB
BUCKS. HP17 0

B 21c

G, Frequenzteiler)
G, Frequenzteiler)

Moduls sind
en

e module
e

t necessaire
t du

one del
aria

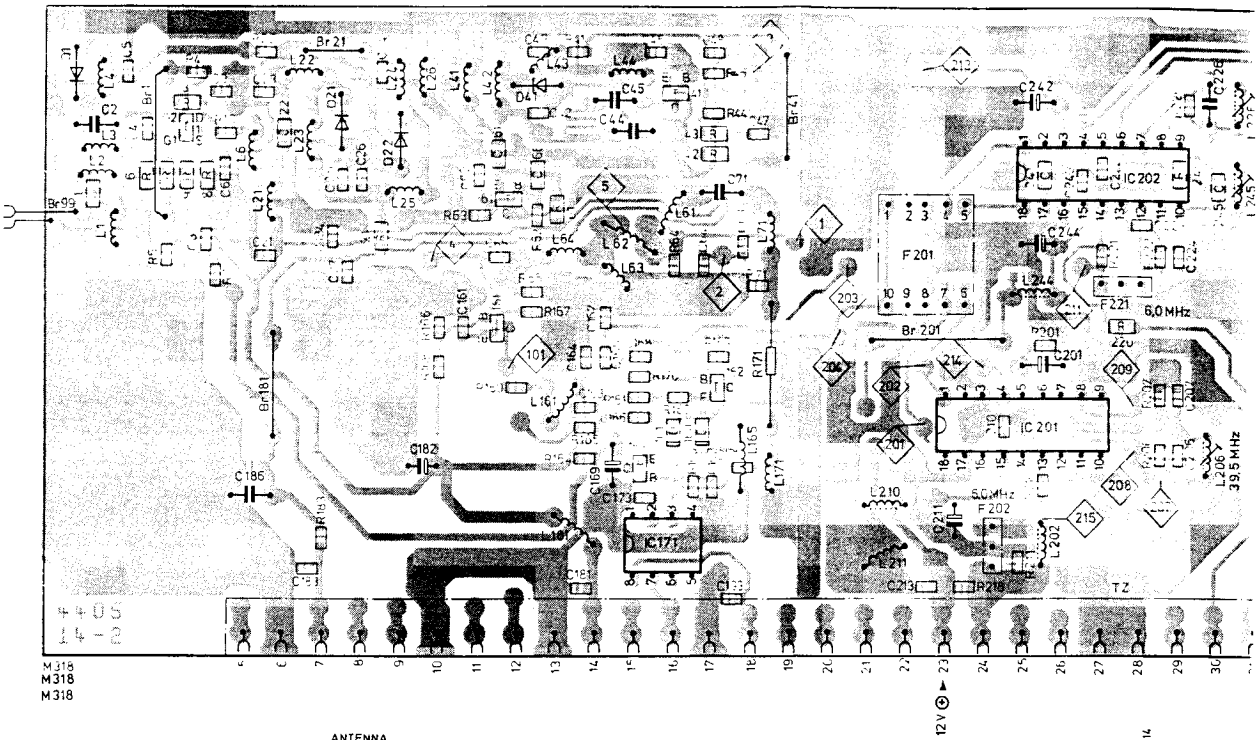

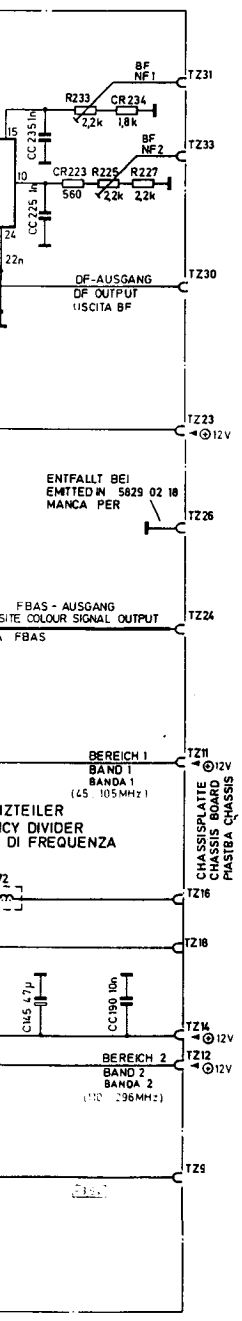

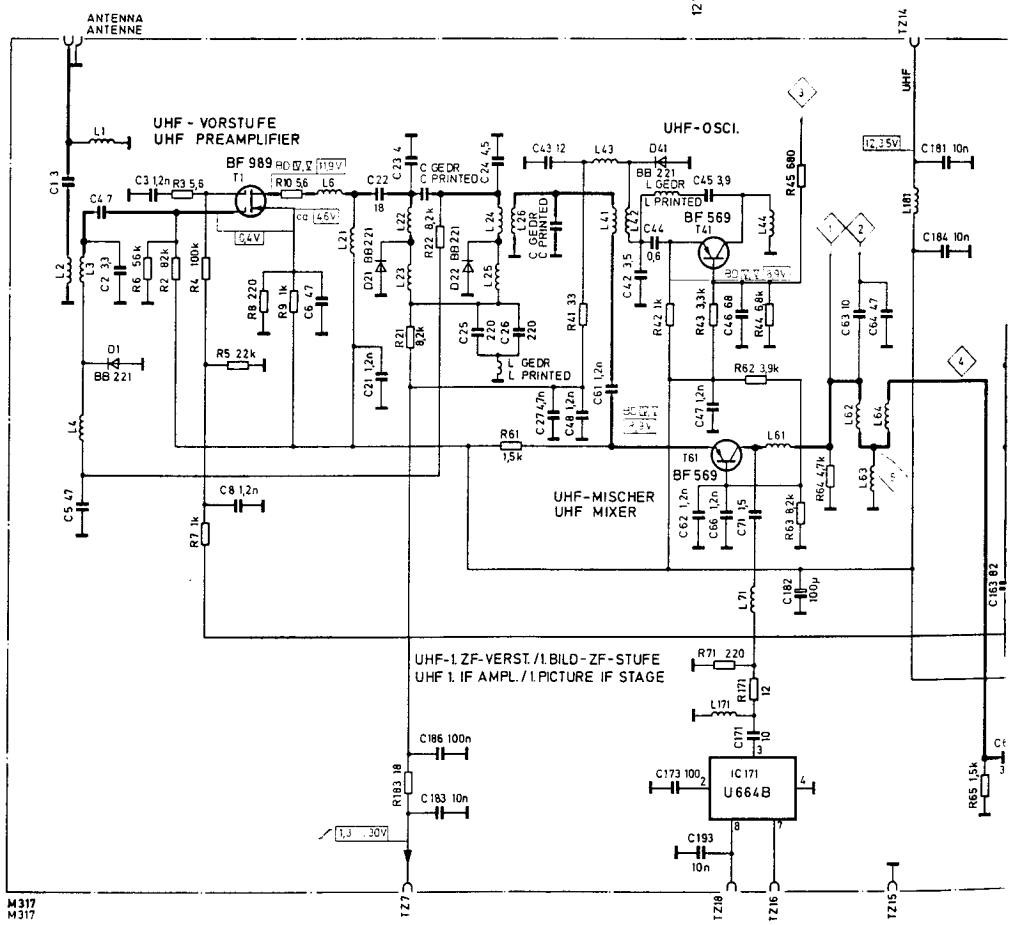

RISBORO TV CENTRE
46-48 BELL STREET
PRINCESS RISBOROUGH
BUCKS. HP17 0JA PR 3717

RF-IF module

5829 02 58

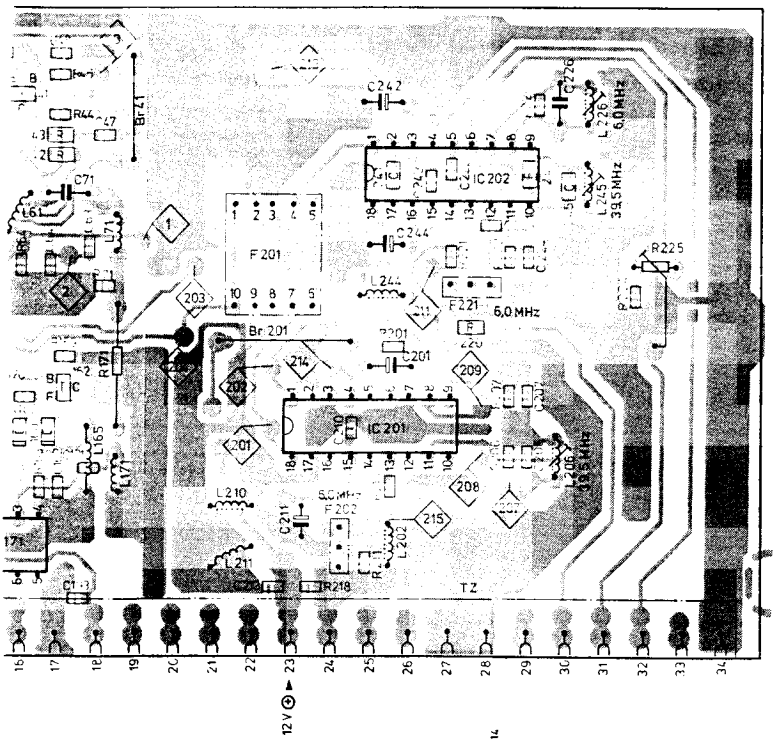

Abb. 1
Tastkopf für den HF-Abgleich (TP 101/102)
Probe for RF tuning
Tasto per la regolazione alte frequenze

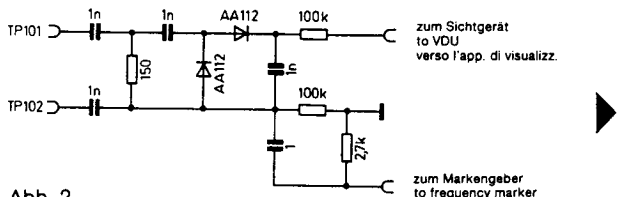

Abb. 2
Tastkopf für den Abgleich der ZF-Spule
Probe for tuning of the IF coil
Tasto per la regolazione della bobina frequenza intermedia

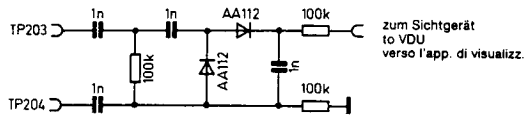

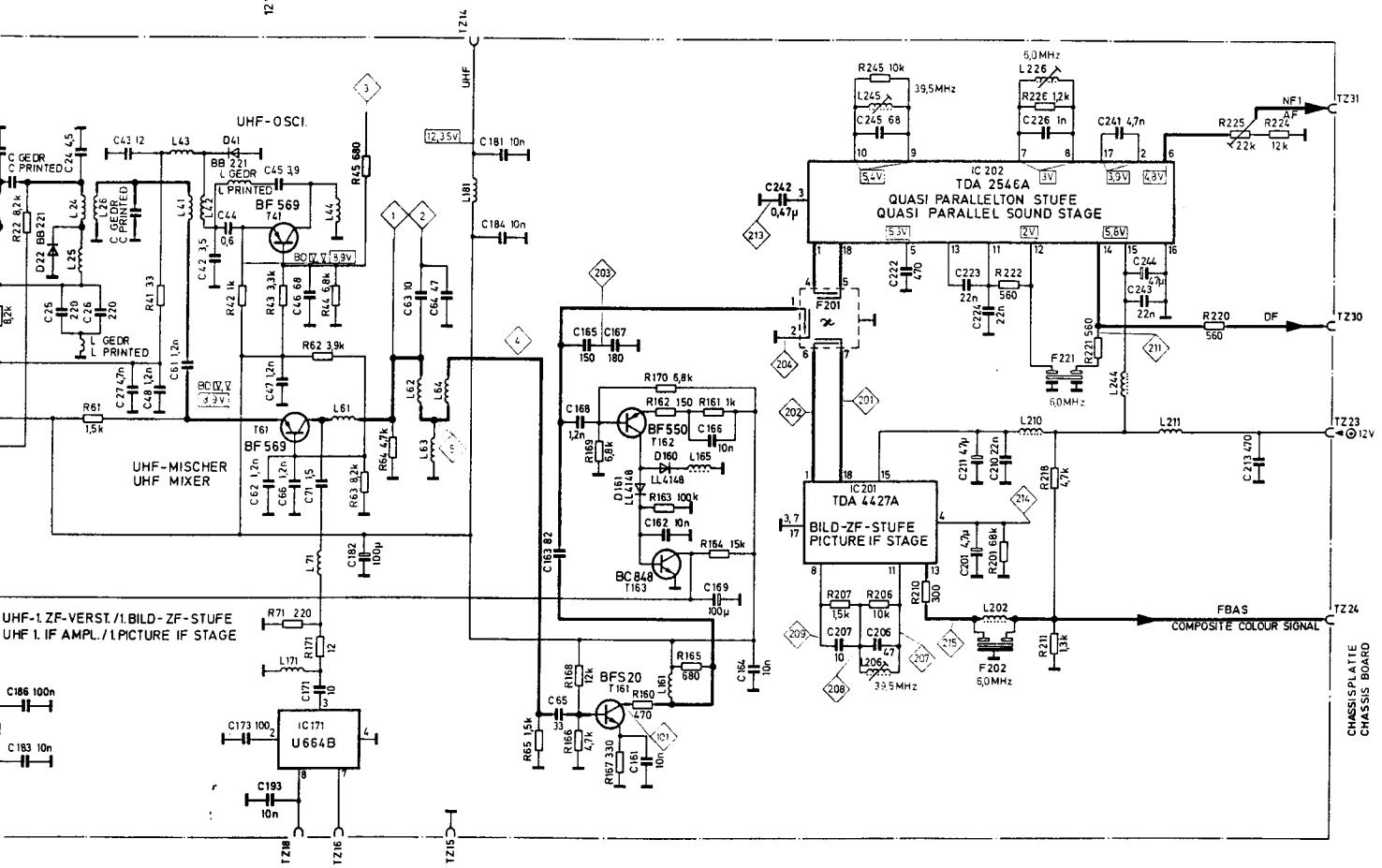

Bild- und Ton-ZF-Abgleich

5829 01 18
5829 04 18

Erforderliche Meßgeräte:

Wobbelsender mit Markengeber:	30...42 MHz, max. Output 200 mV
Meßsender:	5,5 MHz, Hub ± 15 kHz, f_{mod} = 1 kHz
Oszillograph:	Empfindlichkeit 10 mV/cm...1 V/cm
HF-Gleichrichter-Tastkopf	
Vorspannungsgerät:	einstellbar von 0...10 V

Vorbereitungen:

Vorspannungsgerät an TZ 214. U V 12 V ± 10% an TZ 23 kontrollieren. Die Kerne müssen am oberen Spulenende stehen.

Lfd. Nr.	Abzugleichende Stufe	Anschluß Sender, Wobbler	Anschluß Oszillograph	Abgleichvorgang	Oszillogramme Bemerkungen
1.1	UHF/ZF-Filter	Meßschaltung 1. Wobbler über 15 pF an TP 2 (UHF-Tuner) ca. 300 mV. TP 203/204 auf Masse legen.	Oszillograph über Tastkopf an TP 101/TP 102. Amplitude: 10 mV/cm. siehe Abb. 1	Mit L 62 und L 64 auf max. Amplitude und gerades Dach abgleichen (BT und TT muß gleiche Höhe haben). Mit L 63 kann die Bandbreite schmaler eingestellt werden.	
1.2	UHF/VHF/ZF-Filter	Meßschaltung 1. Wobbler über 10 nF an TP 6 (UHF-Tuner) ca. 20 mV. TP 4 auf Masse legen.	Oszillograph über Tastkopf an TP 203/204. Amplitude: ca. 20 mV/cm. siehe Abb. 2	Mit L 161 und L 162 auf max. Amplitude und gerades Dach abgleichen (BT und FT muß gleiche Höhe haben).	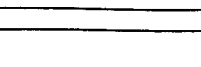
2.	Referenzkreis	Meßschaltung 2. Wobbler über Anpaßübertr. (4:1) an TP 201/202 (ca. 20 mV)	Oszillograph an TZ 24. Amplitude: 450 mV/cm.	Die Frequenzmarke 38,9 MHz mit L 206 auf max. Amplitude abgleichen.	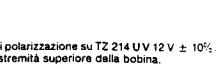
3.	Kontrolle des ZF-Frequenzganges	Dämpfung nach Meßschaltung 3. TP 102 über 2,2 nF an Masse legen.		Die Frequenzmarke 38 MHz auf 1,7 V_{ss} ≙ 0 dB mit Vorsp. an TZ 214 einst. Die Marke 38,9 MHz soll zwischen – 5 dB und – 7 dB, die Marke 34,5 MHz zwischen – 3 dB und – 5 dB liegen.	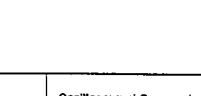
		Meßschaltung 2. Wobbler über Anpaßübertr. (4:1) an TP 203/204 (ca. 150 mV)	Oszillograph an TZ 24. Amplitude: 0,5 V/cm		
4.	DF	Meßschaltung 2. Wobbler über Anpaßübertr. (4:1) an TP 203/204. (ca. 150 mV)	Oszillograph an TP 211. Amplitude 100 mV/cm. Vorspannungsgerät 0 . . . 10 V an TP 213.	Die Frequenzmarke 38,9 MHz (BT) mit L 245 auf Nulldurchgang abgleichen.	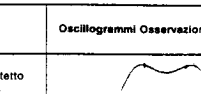
5.1	DF-NF	Meßsender 5,5 MHz (Hub ± 27 kHz, f_{mod} = 1 kHz ≥ 140 mV_{eff}) an TP 211	Oszillograph an TZ 31	Mit L 236 auf NF-Maximum und min. Klirrfaktor abgleichen.	
				Mit R 233 auf 761 mV_{ss} abgleichen	
5.2	DF-NF	Meßsender 5,74 MHz (Hub ± 27 kHz, f_{mod} = 1 kHz ≥ 140 mV_{eff}) an TP 212	Oszillograph an TZ 33	Mit L 226 auf NF-Maximum und min. Klirrfaktor abgleichen.	
5.3	Pegelgleichheit Tonkanal 1 (5,5 MHz) Tonkanal 2 (5,74 MHz ohne Pilotton)	Meßsender 5,5 MHz an TP 211 und 5,74 MHz an TP 212	Oszillograph an TZ 31 und TZ 33	Tonkanal 2 mit R 225 auf gleiche Höhe wie Tonkanal 1 einstellen (Toleranz 1%)	jew. die Anschlüsse von TZ 31/TZ 33 mit 10 nF Kondensatoren gegen Masse schalten
6.0	Kontrolle des Video-Signal	Mittels normgerecht modulierten Fernsehsender muß die Video-Ausgangssp. 2 V_{ss} ± 0,2 V betragen.			

Picture and sound IF-adjustment

Required measuring equipment:

Sweep generator with marker transmitter:	30...42 MHz, max. output 200 mV
Signal generator:	5.5 MHz, dispersion ± 15 kHz, f_{mod} = 1 kHz
Oscilliograph:	Sensitivity 10 mV/cm...1 V/cm
RF rectifier probe	
Bias voltage instrument:	adjustable from 0...10 V

Preparations:

Bias voltage instrument to TZ 214. Check U V 12 V ± 10% at TZ 23. The cores must be at the upper end of the coil.

No.	Stage to be adjusted	Connect. sweep gen., transm.	Connect. oscillor.	Adjustment procedure	Oscillograms Remarks
1.1	UHF/IF filter	Test circuit 1. Sweep gen. via 15 pF to TP 2 (UHF tuner) approx. 300 mV TP 203/204 to earth	Oscillo. via probe to TP 101/102. Amplitude: 10 mV/cm. See Fig. 1	Adjust to max. amplitude and level roof with L 62 and L 64. (VC and SC must have the same height). Bandwidth can be narrowed with L 63.	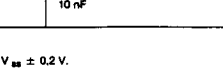
1.2	UHF/VHF/IF-filter	Test circuit 1. Sweep gen. via 10 nF to TP 6 (UHF tuner) approx. 20 mV TP 4 to earth.	Oscillo. via probe to TP 203/204. Amplitude: approx. 20 mV/cm. See Fig. 2	Adjust to max. amplitude and level roof with L 161 and L 162 (BT and FT must have the same height).	
2.	Reference circuit	Test circuit 2. Sweep gen. via interstage transformer (4:1) to TP 201/202 (approx. 20 mV)	Oscillo. to TZ 24. Amplitude 450 mV/cm.	Tune frequency marker 38.9 MHz to max. amplitude with L 206. (UK = 39,5 MHz)	
3.	Monitoring of IF frequency response	Attenuation acc. to test circuit 3. TP 102 to earth via 2,2 nF.		Set frequency marker 38 MHz to 1,7 V_{ss} – 0 dB with bias voltage at TZ 214. Marker 38.9 MHz should lie between – 5 dB and – 7 dB, marker 34.5 MHz between – 3 dB and – 5 dB. (UK = 39,5 MHz)	
		Test circuit 2. Sweep gen. via interstage transf. (4:1) to TP 203/204 (approx. 150 mV)	Oscillo. to T 24. Amplitude: 0,5 V/cm		
4.	DF	Test circuit 2. Sweep gen. via interstage transf. (4:1) to TP 203/204. (approx. 150 mV)	Oszillo. to TP 211. Amplitude 100 mV/cm. Bias voltage instr. 0 . . . 10 V on TP 213.	Set frequency marker 38,9 MHz (VC) to zero with L 245. (UK = 39,5 MHz)	

5.1	DF-AF	Signal generator 5,5 MHz (Hub ± 27 kHz, f_{mod} = 1 kHz ≥ 140 mV_{eff}) on TP 211	Oscillo. to TZ 31	Tune L 236 to AF max. and min. distortion factor.	
				Adjust R 233 on 761 mV_{ss}.	
5.2	DF-AF	Signal generator 5,74 MHz (Hub ± 27 kHz, f_{mod} = 1 kHz ≥ 140 mV_{eff}) on TP 212	Oszillo. to TZ 33	Tune L 226 to AF max. and min. distortion factor	
5.3	Some voltage level from sound channel 1 and channel 2	Signal generator 5,5 MHz on TP 211 and 5,74 MHz on TP 212	Oscillo. to TZ 31 and TZ 33	Tune sound channel 2 with R 225 to have the same height wit sound channel 1 (appr. 1%).	Switch the respective terminals of TZ 31/TZ 33 to earth with 10 nF capacitors.
6.0	Monitoring of video signal	With the aid of a standard modulated TV transmitter, the video output voltage should be 2 V_{ss} ± 0.2 V.			

Regolazione dell'immagine e del suono

Strumenti di misura necessari:

Trasmettitore-vobulatore con generatore marcatore:	30...42 MHz, uscita massima 200 mV
Generatore di misura:	5,5 MHz, corsa ± 15 kHz, f_{mod} = 1 kHz
Oscillografo:	sensibilità 10 mV/cm...1 V/cm
Raddrizzatore alte frequenze tasto per apparecchio di tensione di polarizzazione:	regolabile da 0 a 10 V

Preparazione:

Verificare l'apparecchio di tensione di polarizzazione su TZ 214 U V 12 V ± 10% su TZ 23. I nuclei devono trovarsi sull'estremità superiore della bobina.

No. di ord.	Stadio da compensare	Collegamento trasmettitore vobulatore	Collegamento oscillografo	Procedimento di compensazione	Oscillogrammi Osservazioni
1.1	Filtro UHF/FI	Circuito di misura 1. Vobulatore tramite 15 pF (tuner UHF), circa 300 mV. Mettere TP 203/204 a massa.	Collegare lo oscillografo a TP 101/TP 102 tramite tasto: ampiezza: 10 mV/cm vedi ill.1	Con L 62 e L 64 regolare su ampiezza massima e tetto diritto (BT e TT devono avere la stessa altezza. La larghezza di banda può essere ridotta con L 68.	
1.2	UHF/VHF/ filtro FI	Circuito di misura 1. Collegare vobulatore a TP 6 tramite 10 nF (tuner UHF); 20 mV circa; collegare TP 4 a massa.	Collegare lo oscillografo a TP 218/204 tramite tasto ampiezza: 20 mV/cm circa vedi ill. 2	Con L 161 e L 162 regolare su ampiezza massima e tetto diritto (BT e FT devono avere la stessa altezza).	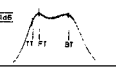
2.	Circuito di riferimento	Circuito di misura 2. Collegare vobulatore tras. smettitore di adattamento (4:1) a TP 201/202 (20 mV circa)	Oscillografo a TZ 24. Ampiezza: 450 mV/cm.	Regolare la marcatura di frequenza 38,9 MHz con L 206 su ampiezza massima.	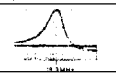
3.	Controllo della risposta armonica	Smorzamento secondo il circuito di misura 3. Collegare TP 102 a massa tramite 2,2 nF.		Regolare la marcatura di frequenza 38 MHz su 1,7 V_{ss} = 0 dB con tensione di polarizzazione su TZ 214. La marcatura 38,9 MHz deve trovarsi tra – 5 dB e – 7 dB, la marcatura 34,5 MHz tra – 3 dB e – 5 dB.	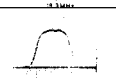
		Circuito di misura 2. Collegare il trasformatore di adattamento (4:1) a TP 203/204 (circa 150 mV)	Oscillografo a TZ 24; ampiezza: 0,5 V/cm		
4.	Stadio alta	Circuito di misura 2. Collegare il trasform. di adattamento (4:1) a TP 203/204. (circa 150 mV)	Oszillografo a TP 211 ampiezza 100 mV/cm. Apparecchio di tensione 0 . . . 10 V a TP 213.	Regolare la marcatura 38,9 MHz (BT) con L 245 sul passaggio zero.	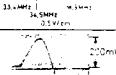
5.1	Stadio alta e bassa frequenza	Generatore di misure 5,5 MHz (Hub ± 27 kHz, f_{mod} = 1 kHz ≥ 140 mV_{eff}) a TP 211	Oscillografo a TZ 31	Regolare L 236 su fattore di ditorsione min. e mass. delle basse frequenze.	
				Con R 233 regolare su 761 mV_{ss}.	
5.2	Stadio alta e bassa frequenza	Generatore di misure 5,74 MHz (Hub ± 27 kHz, f_{mod} = 1 kHz ≥ 140 mV_{eff}) a TP 212	Oscillografo a TZ 33	Regolare L 226 su fattore di ditorsione min. e mass. delle basse frequenze.	
5.3	Stesso livello di canale sonore 1 e 2	Generatore di misure 5,5 MHz a TP 211 e 5,74 MHz a TP 212	Oscillografo a TZ 31 e TZ 33	Regolare il canale sonoro 2 con R 225 sulla stessa altezza del canale sonoro 1. (Tolleranza 1%)	Collegare a massa ogni allacciamento di TZ 31/TZ 33 con condensatori 10 nF
6.0	Controllo del segnale video	Tramite un emittente televisiva modulata conforme alle norme, la tensione di uscita video deve essere di 2 V_{ss} ± 0,2 V.			

Meßschaltung 1
Test circuits 1
Circuito di misura 1

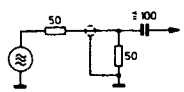

Meßschaltung 2
Test circuits 2
Circuito di misura 2

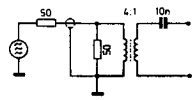

Meßschaltung 3
Test circuits 3
Circuito di misura 3

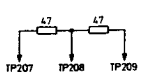

HF-ZF Modul (Multinorm)
Module HF-DF

5829 03 71 (FS/Bd. 1) siehe / omettre TV 034b → B 21b1
5829 04 71 (FS/Bd.1)

Ausbauhinweise:

Beide roten Raststifte (Fig. 1) um 90° drehen. HF- Modul aus dem Halter ziehen.

1. Mit beiden Daumen gleichzeitig auf die Blechsicke drücken bis sich die Deckelfalze aufbiegen, dann den Deckel abnehmen (Fig. 1).
2. Vor dem Wiederaufsetzen des Deckels die Blechsicke von der Innenseite wieder in die Normallage zurückdrücken (Fig. 2).
3. Deckel wieder auflegen.

Instructions for dismantling:

Turn the two red plunger pins by 90°. Remove module from bracket (Fig. 1).

1. Apply pressure to the plate channel simultaneously with both thumbs, until the cover seaming bends, then remove cover (Fig. 1).
2. Before the cover can be put back on, the plate channel must first be pressed back into its proper position from the inside (Fig. 2).
3. Put cover back on.

Démontage:

Tourner à 90° les deux arrêts rouges de déclenchement. Enlever le module de tuner-HF de support.

1. Appuyer avec les deux pouces symétriquement sur les drains de blindage jusqu'à le couvercle se plie de deux côtés et après enlever vers le haut.
2. Avant de remettre le couvercle repousser avec deux pouces symétriquement aux drains de l'intérieur du blindage à la position d'origine. (Fig. 2)
3. Remetter le couvercle.

Indicazioni sullo smontaggio:

Ruotare ambedue le spine rosse a tenuta meccanica di 90° (Fig. 1). Estrarre il modulo dal supporto.

1. Premere con ambedue i pollici contemporaneamente sulla scanalatura della lamiera fino a che le graffature del coperchio si piegano verso l'alto, poi togliere il coperchio (Fig. 1).
2. Prima di rimettere il coperchio, ripremere la scanalatura della lamiera dall'interno per rimetterla in posizione normale (Fig. 2).
3. Rimettere il coperchio.

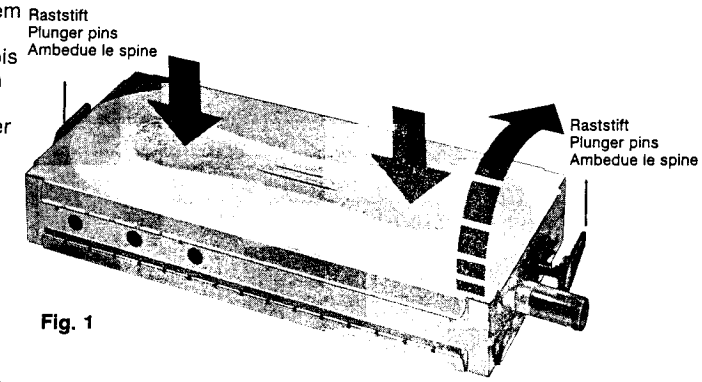

Fig. 1

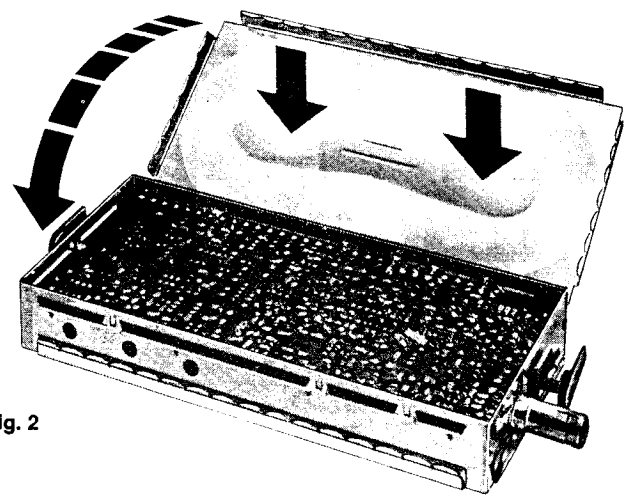

Fig. 2

HF-ZF Modul **Module HF-DF**			**5829 04 71**
IC 161	TDA 5030		3761 17 25
IC 171	U 664 B	MOS	3775 05 73
IC 211	TDA 4453-B		3761 16 31
IC 231	TDA 4427 A		3761 16 23
IC 251	TDA 4445 F		3761 16 22
IC 261, 271	U 829 B		3761 13 52
T 1	BF 996 S	MOS	3611 07 13
T 41	BF 569-L		3612 07 11
T 61	BF 569-E 6327		3612 07 13
T 101	BF 981/ON 779	MOS	3611 11 11
T 162	BF 506-S 416 T		3612 07 15
T 163	BC 848 AF		3614 53 21
T 182	BC 857 AF		3614 54 11
T 211...213	BC 848 B		3614 53 22
T 216, 251	BC 8588		3614 54 22
D 1, 21, 22, 41	BB 221		3651 05 25
D 101, 121, 122, 141	2 BB 529		3651 05 35
D 105, 125, 231	BB 629		3651 03 26
D 111...114, 132, 134, 136 138, 152	BA 682		3656 04 11
D 115, 116, 181	LL 4151 F		3656 03 12
D 117, 160, 161, 182, 184, 251, 252, 261, 263, 264, 271	LL 414 B		3656 03 11
D 183	ZMM 6,8		3653 16 25
D 253	ZMM 4,7		3653 16 27
L 211, 231	Filter / Filtre 38,9 MHz		4555 30 23
L 212	Drossel / Bobine de self		4557 18 33
L 213	Drossel / Bobine de self		4557 16 29
L 214, 254	Drossel / Bobine de self		4557 18 27
L 232	Filter / Filtre		4555 30 22
L 234	Drossel / Bobine de self		4557 16 25
L 251, 253	Spule / Bobine		4555 30 17
L 252	Spule / Bobine		4555 30 18
L 261, 262, 272	Filter / Filtre		4555 30 10
F 211	OFW G 3955		4555 85 71
F 211	OFW G 9250		4555 85 62
F 212	Filter / Filtre		4555 84 76
F 213	Filter / Filtre		4555 84 94
F 215	Filter / Filtre		4555 84 75
F 251	OFW L 9350		4555 85 67
F 261	Filter / Filtre		4555 84 37
F 262	Filter / Filtre		4555 84 28
F 271	Filter / Filtre		4555 84 38
R 266		2,2 k Einst. / Ajusteur	3111 36 55
Gehäusedeckel Couvercle du coffret			8316 45 01
Anschlußleiste, 34 polig Réglette à douilles, 34 fois			4145 16 75
Band 1-Konverter **Convertisseur Bd 1**			**6911 12 56**
T 1051	BF 509 S		3612 53 10
T 1052, 1053	BF 506		3612 53 09
D 1052	1 N 4148		3656 08 10
L 1051	Spule / Bobine de self		4544 01 31
L 1052	Spule / Bobine de self		4544 08 05
L 1053	Spule / Bobine de self		4544 07 53
L 1054	Spule / Bobine de self		4544 01 29
L 1055	Spule / Bobine de self		4544 07 83
L 1056	Spule / Bobine de self		4544 30 19
L 1057	Spule / Bobine de self		4544 08 09
L 1058	Spule / Bobine de self		4544 01 70
Normautomatik **Automatique norm**			**6911 12 54**
IC 218	U 829 B		3761 13 50
T 281...284	BC 548 B		3614 59 24
L 281	Filter / Filtre		4555 30 43
L 283	Drossel / Bobine de self		4557 16 49

Abgleichempfehlung

HF-ZF Modul

Erforderliche Meßgeräte

Wobbelsender mit Markengeber:	3...42 MHz, ca. 200 mV
Meßsender:	4... 6 MHz, ca. 200 mV, Hub f = ± 15 kHz, fmod = 1 kHz
Oszillograph:	Empfindlichkeit 10 mV/cm...2 V/cm
Vorspannungsgerät:	einstellbar von 0...4,5 V, niederohmig
Differenzvoltmeter:	Ri ≥ 1 MΩ

Vorbereitungen

Betriebsspannung 12 V ± 10% an TZ 23
Vorspannung an TP 206, TP 217 und TP 211
Kerne müssen am oberen Spulenende stehen.

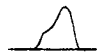

1. **Bild-ZF-Stufe**

1.1 Referenzkreis
Wobbler über HF-Übertrager (4 : 1) symmetrisch an TP 203 und TP 204 ca. 200 mV. Meßsch. ①
Oszillograph an TZ 24
Amplitude mit Vorspannung an TP 206 auf ca. 200 mV halten. Frequenzmarke 38,9 MHz mit L 211 auf max. Amplitude abgleichen.

1.2 Kontrolle des Frequenzgangs
Anschluß von Wobbler und Oszillograph wie unter 1.1 Meßschaltung ①.
TP 209 mit TP 208 und TP 208 mit TP 207 über je 47 Ω verbinden. Meßschaltung ③.
Frequenzmarke 38 MHz mit Vorspannung an TP 206 auf 1 V, entspricht 0 dB, einstellen.
Frequenzmarke 38,9 MHz soll zwischen –5 dB und –7 dB,
Frequenzmarke 34,5 MHz zwischen –3 dB und –5 dB liegen.

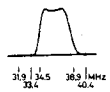

1.3 Kontrolle des Videosignals
Empfang eines normgerechten Fernsehsenders der Norm B/G. Videoausgangsspannung muß 2 V_{ss} ± 0,2 V betragen.

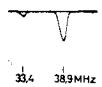

2. **DF-Stufe**

2.1 Referenzkreis
Wobbler über HF-Übertrager (4 : 1) symmetrisch an TP 203 und TP 204 ca. 200 mV. Meßschaltung ①.
Oszillograph an TP 210.
Amplitude bei 38,9 MHz mit Vorspannung an TP 217 auf ca. 200 mV halten.
Frequenzmarke 38,9 MHz mit L 231 auf max. Amplitude abgleichen.

2.2 Nachstimmautomatik (Modul 5829 01 70, 5829 01 67, 5829 01 71, 5829 03 71)
Wobbler wie unter 2.1 anschließen Meßschaltung ①; Wobbelhub ≤ 0,5 MHz.
Oszillograph an TP 205
Vorspannung an TP 217 entfernen; TZ 29 muß frei sein.
Frequenzmarke 38,9 MHz mit L 232 auf Nulldurchgang abgleichen.

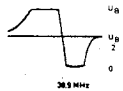

2.3 Kontrolle der AFC-Feinverstimmung (Modul 5829 01 70, 5829 01 67)
An TZ 29 eine Spannung einstellbar von 2...10 V legen. Der Nulldurchgang der S-Kurve muß sich um ± > 250 kHz ändern.

3. **AM-ZF-Stufe**

3.1 ZF-Filter und Referenzkreis
Wobbler über HF-Übertrager (4 : 1) symmetrisch an TP 203 und TP 204 ca. 200 mV. Meßschaltung ①.
Oszillograph an TP 212
Amplitude bei 32,4 MHz mit Vorspannung an TP 211 auf ≤ 500 mV halten.
Frequenzmarke 32,4 MHz mit L 251*, L 252*und L 253 auf max. Amplitude abgleichen.

4. **Normautomatik**

4.1 Phasenkreis
Wobbler über HF-Übertrager (4 : 1) an TP 210 und Masse, ca. 200 mV. Meßschaltung ①.
Oszillograph über Tiefpaß 4,7 kΩ / 1 nF an TP 214.
Frequenzmarke 6,25 MHz mit L 281 auf Nulldurchgang abgleichen.

5. **DF-NF-Stufen**

5.1 NF 1, Phasenkreis 5,5 MHz und 6,0 MHz
Meßsender 5,5 MHz bzw. 6,0 MHz an TP 210 (Meßschaltung ②), Hub Δ f = 15 kHz, fmod = 1 kHz, ca. 200 mV.
Oszillograph an TZ 31
L 262 bei 5,5 MHz auf max. NF-Spannung und K2-Minimum abgleichen.
L 261 bei 6,0 MHz auf max. NF-Spannung und K2-Minimum abgleichen.
Abgleich von L 262 wiederholen.

5.2 NF2, Phasenkreis 5,74 MHz
Meßsender 5,74 MHz an TP 210, Hub Δf = 15 kHz, fmod = 1 kHz, ca. 200 mV. Meßschaltung ②.
Oszillograph an TZ 33
L 272 bei 5,74 MHz auf max. NF-Spannung und K2-Minimum abgleichen.

5.4 Pegelgleichheit NF 1 (5,5 MHz) und NF 2 (5,74 MHz)
Normgerechten Stereosender in Monobetrieb empfangen, fmod = 1 kHz.
Differenzvoltmeter zwischen TZ 31 und TZ 33.
Mit R 266 Differenz U_{NF1}/U_{NF2} ≤ 1% einstellen.

Meßschaltung ①
Connexion de mesure ①

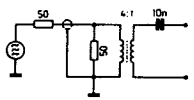

Meßschaltung ②
Connexion de mesure ②

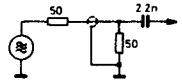

* Nicht in 5829 04 71

Recommandation d'équilibrage

Module HF-DF

Appareils de mesure requis

Emetteur de vobulations avec transmetteur de marques::	3...42 MHz, 200 mV env.
Emetteur de mesure:	4... 6 MHz, 200 mV env., course f = ± 15 kHz, fmod = 1 kHz
Oscillographe:	sensibilité 10 mV/cm...2 V/cm
Polarisateur:	réglable de 0...4,5 V, basses résistances
Voltmètre différentiel:	Ri ≥ 1 Mohm

Préparatifs

Tension de service 12 V ± 10% sur TZ 23
Tension de polarisation sur TP 206, TP 217 et TP 211
Let noyaux doivent se trouver à l'extrémité supérieure de la bobine.

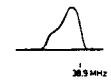

1. **Etage FI Image**

1.1 Circuit de référence
Wobbulateur par transmetteur HF (4 : 1) symétrique sur TP 203 et TP 204 200 mV environ. Connexion de mesure ①
Oscillographe sur TZ 24
Maintenir l'amplitude sur 200 mV env. avec tension de polarisation sur TP 206.
Equilibrer la marque de fréquence 38,9 MHz sur amplitude maximale au moyen de L 211.

1.2 Contrôle de la réponse en fréquence
Raccordement du wobbulateur et de l'oscillographe comme sous point 1.1
Relier TP 209 à TP 208 et TP 208 à TP 207 par 47 ohms chacun. Connexion de mesure 3. Régler la marque de fréquence 38 MHz sur 1 V avec tension de polarisation sur TP 206, correspondant à 0 dB.
La marque de fréquence 38,9 MHz doit se trouver entre –5 dB et –7 dB,
la marque de fréquence 34,5 MHz entre –3 dB et –5 dB.

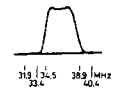

1.3 Contrôle du signal vidéo
Réception d'un émetteur TV conforme à la norme B/G.
La tension de sortie vidéo doit s'élever à 2 V crêtecrête ± 0,2 V.

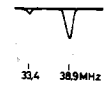

2. **Etage FD**

2.1 Circuit de référence
Wobbulateur par transmetteur HF (4 : 1) symétrique sur TP 203 et TP 204 200 mV env. Connexion de mesure ①.
Module HF-Fi-BF multinorme.
Oscillographe sur TP 210.
Maintenir l'amplitude sur 200 mV env. pour 38,9 MHz avec tension de polarisation sur TP 217.
Equilibrer la marque de fréquence 38,9 MHz sur amplitude maximale au moyen de L 231.

2.2 Système de correction automatique (Module 5829 01 70, 5829 01 67, 5829 01 71, 5829 03 71)
Raccorder le wobbulateur comme indiqué sous point 2.1.
Connexion de mesure 1; course de wobbulation ≤ 0,5 MHz.
Oscillographe sur TP 205
Enlever la tension de polarisation de TP 217; TZ 29 doit être libre.
Equilibrer la marque de fréquence 38,9 MHz sur passage par zéro au moyen de L 232.

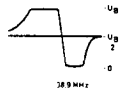

2.3 Contrôle du désaccord fin AFC (Module 5829 01 70, 5829 01 67)
Appliquer sur TZ 29 une tension réglable de 2...10 V. Le passage par zéro de la courbe S doit se modifier de ± > 250 kHz.

3. **Etage AM-FI**

3.1 Filtre FI et circuit de référence
Wobbulateur par transmetteur HF (4 :1) symétrique sur TP 203 et TP 204 200 mV env. Connexion de mesure ①.
Oscillographe sur TP 212
Maintenir l'amplitude sur ≤ 500 mV pour 32,4 MHz avec tension de polarisation sur TP 211.
Equilibrer la marque de fréquence 32,4 MHz sur amplitude maximale au moyen de L 251*, L 252*et L 253.

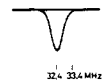

4. **Système automatique de norme**

4.1 Circuit de phase
Wobbulateur par transmetteur HF (4 :1) sur TP 210 et masse, 200 mV env. Connexion de mesure ①.
Oscillographe par filtre passe-bas 4,7 kOhms / 1 nF sur TP 214.
Equilibrer la marque de fréquence 6,25 MHz sur passage par zéro au moyen de L 281.

5. **Etages FD-BF**

5.1 BF 1, circuit de phase 5,5 MHz et 6,0 MHz
émetteur de mesure 5,5 MHz ou resp. 6,0 MHz sur TP 210, circuit de mesure ②, course f = 15 kHz, fmod = 1 kHz, 200 mV env.
oscillographe sur TZ 31
Equilibrer L 262 pour 5,5 MHz sur tension BF max. et K2 minimum.
Equilibrer L 261 pour 6,0 MHz sur tension BF max. et K2 minimum.
Répéter l'équilibrage de L 262.

5.2 BF2, circuit de phase 5,74 MHz
émetteur de mesure 5,74 MHz sur TP 210, course f = 15 kHz, fmod = 1 kHz, 200 mV env. Connexion de mesure ②.
oscillographe sur TZ 33
Equilibrer L 272 pour 5,74 MHz sur tension BF max. et K2 minimum.

5.4 Uniformité de niveau BF 1 (5,5 MHz) et BF 2 (5,74 MHz)
réception d'un émetteur stéréo de la norme correspondante en mode de fonctionnement mono
fmod = 1 kHZ
Voltmètre différentiel entre TZ 31 et TZ 33.
Régler la différence U_{BF1}/U_{BF2} ≤ 1% au moyen de R 266.

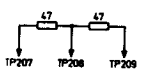

Meßschaltung ③
Connexion de mesure ③

* Omettre dans 5829 04 71

B 21c1

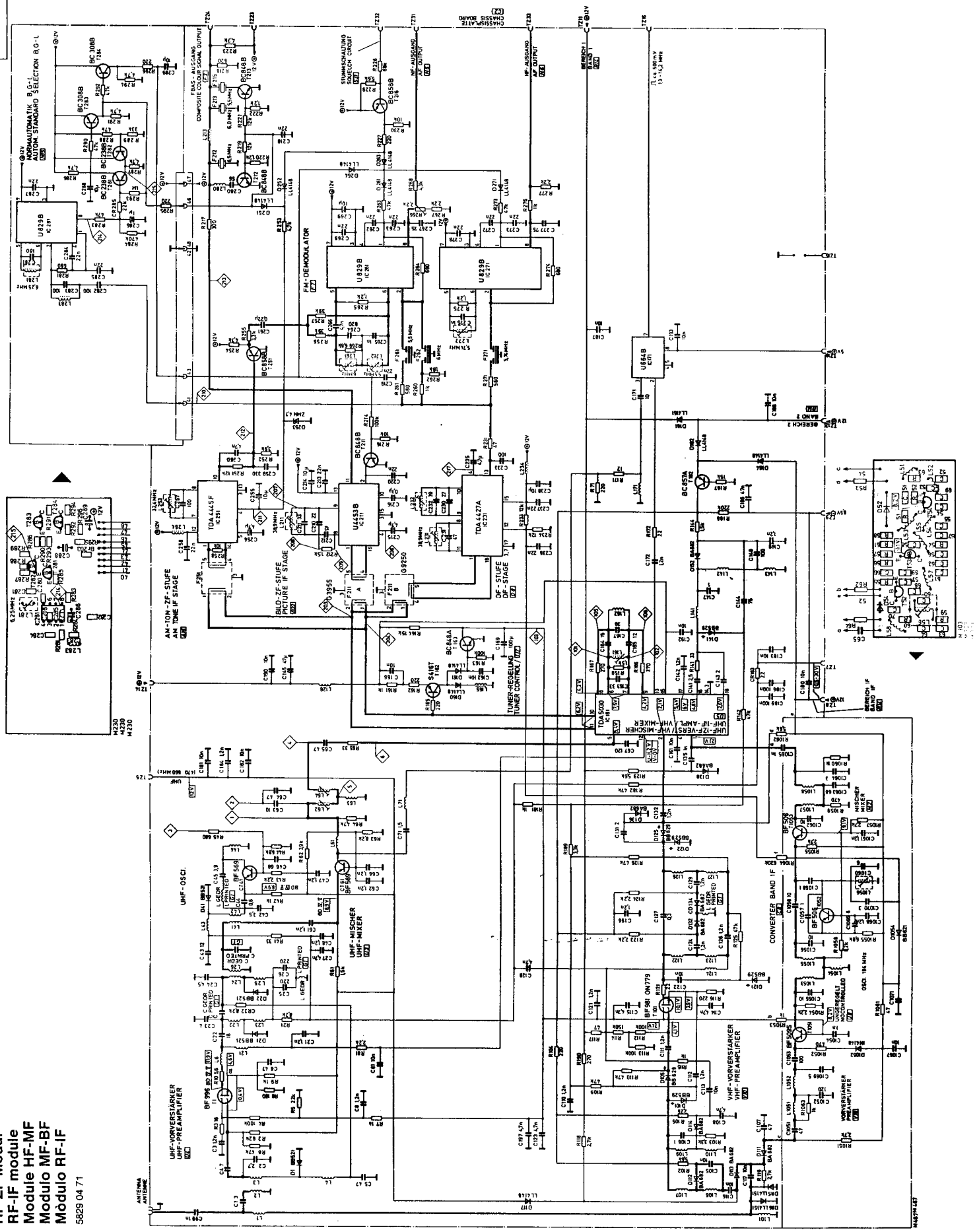

HF-ZF Modul
RF-IF module
Module HF-MF
Modulo MF-BF
Módulo RF-IF

5829 04 71

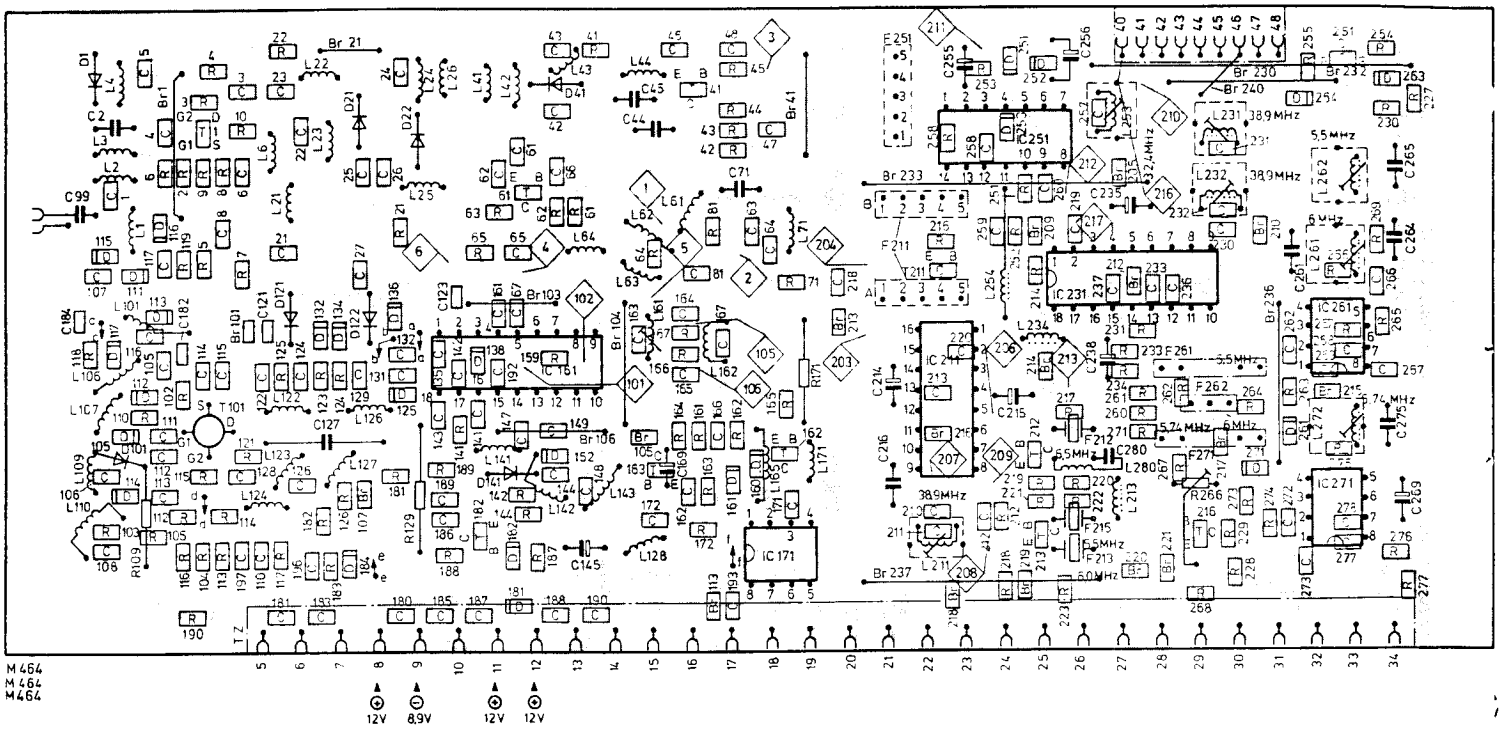

RISBORO TV CENTRE
46-48 BELL STREET
PRINCESS RISBOROUGH
BUCKS. HP17 0JA PR 3717

A16 ETAGE FI-SON-MA
STADIO MF AUDIO AM
ETAPA FI-AUDIO AM

B1 BANDE
BANDA
BANDA

B14 GAMME (BANDE)
BANDA
BANDA

B22 ETAGE IMAGE FI
STADIO DI MF VIDEO
ETAPA FI DE IMAGEN

C2 PLATINE DE CHASSIS
PIASTRA CHASSIS
PLACA DE CHASIS

D8 ETAGE-DF
STADIO BF
ETAPA DF

F3 SORTIE CLSS
USCITA FBAS
SALIDA SENAL COMP. COLOR

F7 DEMODULATEUR-MF
DEMODULATORE FM
DEMODULADOR FM

G1 IMPRIME
STAMPATO
IMPRESO

N6 SORTIE-BF
USCITA BF
SALIDA AF

N15 COMMUTATION AUTOMATIQUE DES NORMES B, G, L
COMMUTAZIONE AUTOMATICA NORME B, G, L
CONMUTACION AUTOMATICA NORMAS B, G, L

S31 COMMUTATION MUTING
CIRCUITO SILENZIATORE AUDIO
CIRCUITO SUPRESOR DE SONIDO

T17 REGULATION-TUNER CAG.
TENSIONE C.A.G. TUNER
CONTROL SINTONIZADOR

U3 MELANGEUR-UHF
MISCELATORE UHF
MEZCLADOR UHF

U4 PREAMPLIFICATEUR UHF
PREAMPLIFICATORE UHF
PREAMPLIFICADOR UHF

U5 AMPL. 1. FI-UHF/MELANGEUR VHF
UHF-1MF-AMP./VHF MISCELATORE
AMPLIFICADOR UHF-1FI/MEZCLADOR VHF

U8 NON REGULE
NON REGOLATO
NO CONTROLADO

U10 PREAMPLIFICATEUR VHF
PREAMPLIFICATORE VHF
PREAMPLIFICADOR VHF

V10 PREAMPLIFICATEUR VHF
PREAMPLIFICATORE VHF
PREAMPLIFICADOR VHF

Änderungen vorbehalten – Modifications reserved – Con riserva di modifiche – Modifications réservées – Reservado el derecho de modificación

Gegenstand Item Pièce Ricambi			Bestell-Nr. Order no. N° de com. No. di rif.
Stereo Module / module / module / modulo			6911 20 89
IC 3101	ADC 2310 E	MOS	3779 13 14
IC 3201	APU 2400	MOS	3779 13 18
IC 3301	TDA 2822 M		3763 12 48
IC 3501	TDA 1521		3763 12 56
IC 3601	MEA 2050	MOS	3779 11 61
IC 3701	CCU NG 10 A	MOS	3779 13 67
IC 3801	MDA 2061	MOS	3776 51 43
IC 3901	MEA 2901	MOS	3779 11 65
IC 3991	LM 78 L 05 CXDL 60692		3768 17 73
IC 3992	L 7805 AVC		3768 17 85
T 3001, 3002	BC 558 B		3614 20 24
T 3003, 3004, 3101, 3301, 3302, 3504	BC 548 C		3614 59 25
T 3501, 3502, 3505, 3704, 3705, 3803, 3804	BC 548 B		3614 59 24
T 3505	BC 308 B		3614 29 52
T 3601...3604, 3703	BC 548 C		3614 59 25
T 3701, 3702	BC 328-25		3614 71 33
T 3801	BC 557 A		3614 64 23
T 3802	BC 548 A		3614 59 23
D 3501...3503, 3701, 3721, 3803	1 N 4148		3656 08 10
D 3801, 3802	ZPD 20/18,8 - 20,4 V		3653 17 67
D 3804	ZPD 5,6		3653 17 52
D 3901	ZTK 33 B-SB		3768 10 35
R 3318	3,3 Ω 0,25 W		⚠ 3151 45 15
R 3511, 3512	8,2 Ω 0,4 W		⚠ 3142 38 18
R 3991	PTC		3172 11 72

Gegenstand Item Pièce Ricambi		Bestell-Nr. Order no. N° de com. No. di rif.
L 3020	Spule / Coil / Bobine / Bobina	4555 83 74
L 3101	Drossel / Choke / Bob. de self / Bobina	4557 16 39
L 3102, 3201	Spule / Coil / Bobine / Bobina	4544 07 68
L 3501...3502	Drossel / Choke / Bob. de self / Bobina	4557 80 72
L 3601, 3701, 3901	Drossel / Choke / Bob. de self / Bobina	4557 16 32
L 3801	Drossel / Choke / Bob. de self / Bobina	4557 16 35
X 3701	Quartz / Quarz / Quarzo 4,000115 MHz	4421 31 84
IC-Fassung, 24 polig / IC socket, 24-fold Monture de CI pour 24 broches / Zoccolo del IC, 24 poli		4156 28 55
IC-Fassung, 40 polig / IC socket, 40-fold Monture de CI pour 40 broches / Zoccolo del IC, 40 poli		4156 27 96
Lautsprecherbuchse / Loudspeaker socket Prise d'haut-parleur / Presa dell'altoparlante		4144 03 03
Cinch-Buchse / Socket / Prise / Presa		4143 07 30
Abschirmdeckel (Lötseite) / Cabinet can top Boîtier parte supérier / Coperchio schermatura		8312 15 03

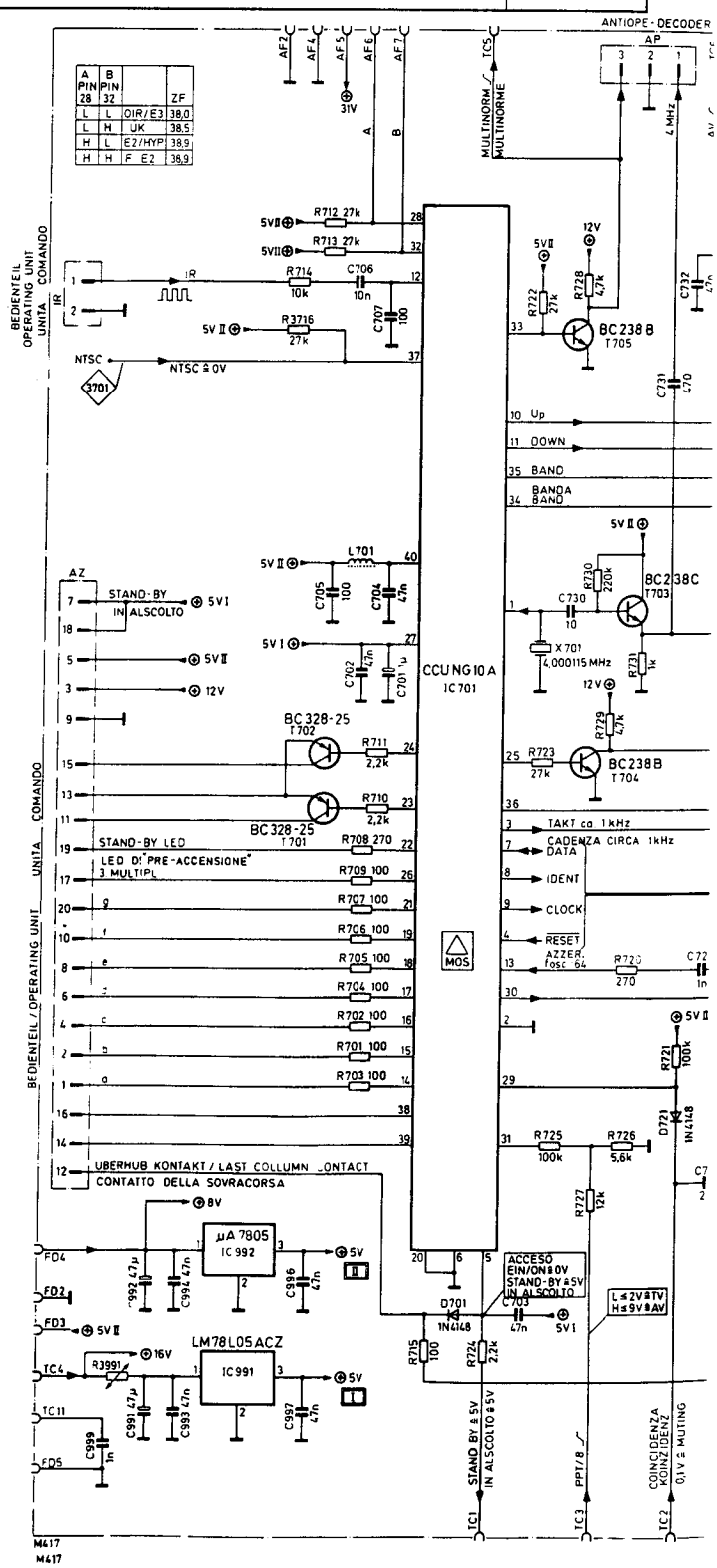

stell-Nr. der no. de com. . di rif.	Gegenstand Item Pièce Ricambi		Bestell-Nr. Order no. N° de com. No. di rif.
11 20 89	L 3020	Spule / Coil / Bobine / Bobina	4555 83 74
	L 3101	Drossel / Choke / Bob. de self / Bobina	4557 16 39
79 13 14	L 3102, 3201	Spule / Coil / Bobine / Bobina	4544 07 68
79 13 18	L 3501...3502	Drossel / Choke / Bob. de self / Bobina	4557 80 72
63 12 48	L 3601, 3701, 3901	Drossel / Choke / Bob. de self / Bobina	4557 16 32
63 12 56	L 3801	Drossel / Choke / Bob. de self / Bobina	4557 16 35
79 11 61	X 3701	Quartz / Quarz / Quarzo 4,000115 MHz	4421 31 84
79 13 67			
76 51 43	IC-Fassung, 24 polig / IC socket, 24-fold Monture de CI pour 24 broches / Zoccolo del IC, 24 poli		4156 28 55
79 11 65			
68 17 73			
68 17 85	IC-Fassung, 40 polig / IC socket, 40-fold Monture de CI pour 40 broches / Zoccolo del IC, 40 poli		4156 27 96
14 20 24			
14 59 25			
	Lautsprecherbuchse / Loudspeaker socket Prise d'haut-parleur / Presa dell'altoparlante		4144 03 03
14 59 24			
	Cinch-Buchse / Socket / Prise / Presa		4143 07 30
14 29 52			
14 59 25	Abschirmdeckel (Lötseite) / Cabinet can top Boîtier parte supérior / Coperchio schermatura		8312 15 03
14 71 33			
14 64 23			
14 59 23			
56 08 10			
53 17 67			
53 17 52			
68 10 35			
51 45 15			
42 38 18			
72 11 72			

Bei Austausch oder Reparatur des Moduls Oszillatorfrequenz üb

Pilottonabgleich
Stereo-Signal (Mono-Betrieb). Oszilloscop an TP 3005. Mit L 3020 auf Maximum abgleich

After changing or repairing a module, check the oscillator freque

Pilot signal alignment
Stereo signal (mono activ). Scope to TP 3005. L 3020 for max. adjustment (54,7 kHz).

Contrôler et régler éventuellement la fréquence de l'oscillateur l

Alignement du son pilote
Signal stéréo (sonore mono). Oscillosgraphe sur TP 3005. Avec L 3020 sur max. (54,7 kHz

Quando si sostituisce o si ripara il modulo, controllare la frequer

Regolazione di tono pilota
Stereo signale (funzionare mono). Oszillografo a TP 3005 con L 3020 ad uscita massima (5

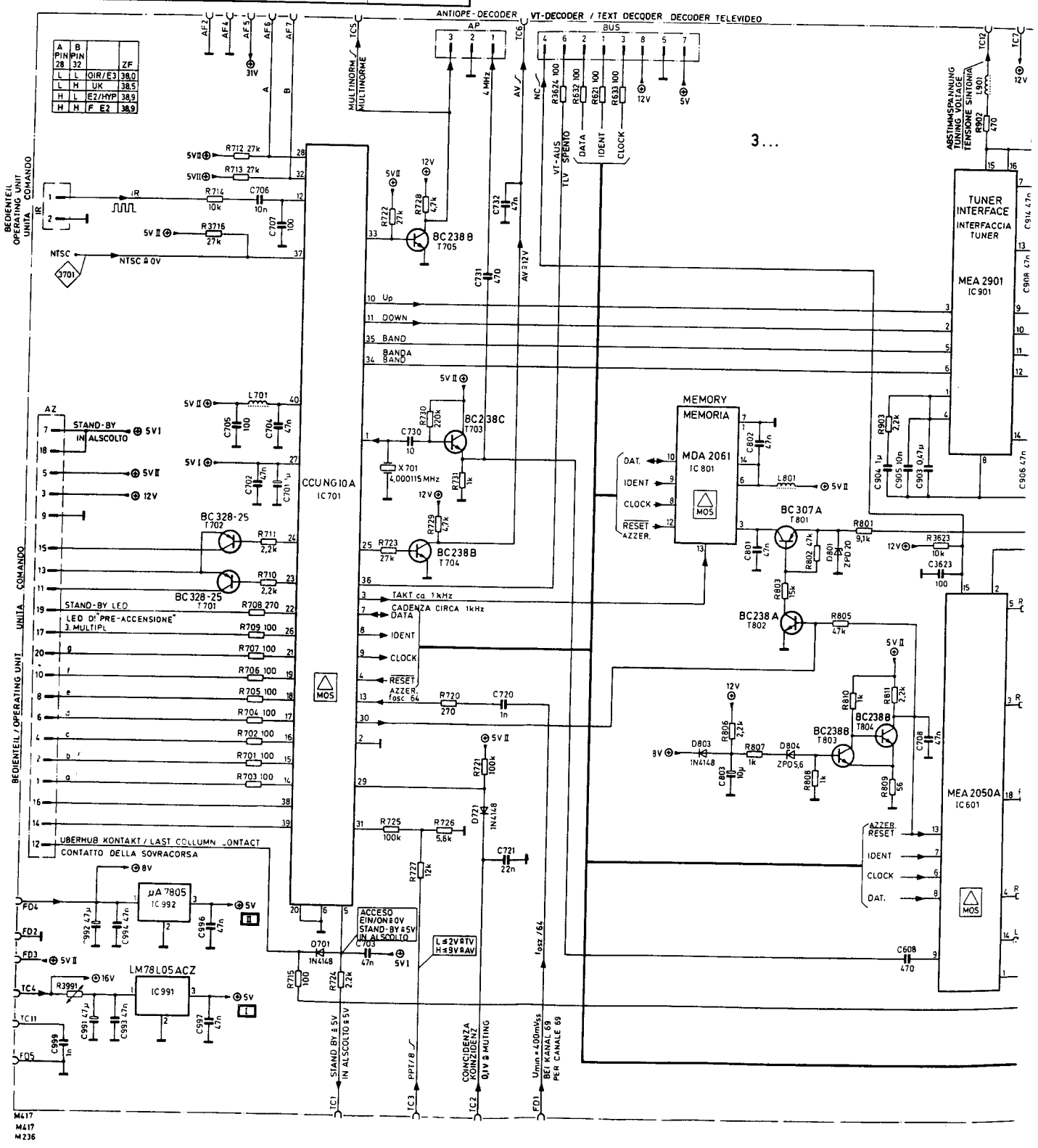

Reparatur des Moduls Oszillatorfrequenz überprüfen und ggf. einstellen.

b). Oszilloscop an TP 3005. Mit L 3020 auf Maximum abgleichen (54,7 KHz).

pairing a module, check the oscillator frequency and adjust if necessary.

Scope to TP 3005. L 3020 for max. adjustment (54,7 kHz).

ventuellement la fréquence de l'oscillateur lors du remplacement ou de la réparation du module.

). Oscillosgraphe sur TP 3005. Avec L 3020 sur max. (54,7 kHz).

ce o si ripara il modulo, controllare la frequenza dell'oscillatore ed eventualmente regolarla.

iono). Oszillografo a TP 3005 con L 3020 ad uscita massima (54,7 kHz).

Stereo
Stereo
Modul
Modul

6911 20 8

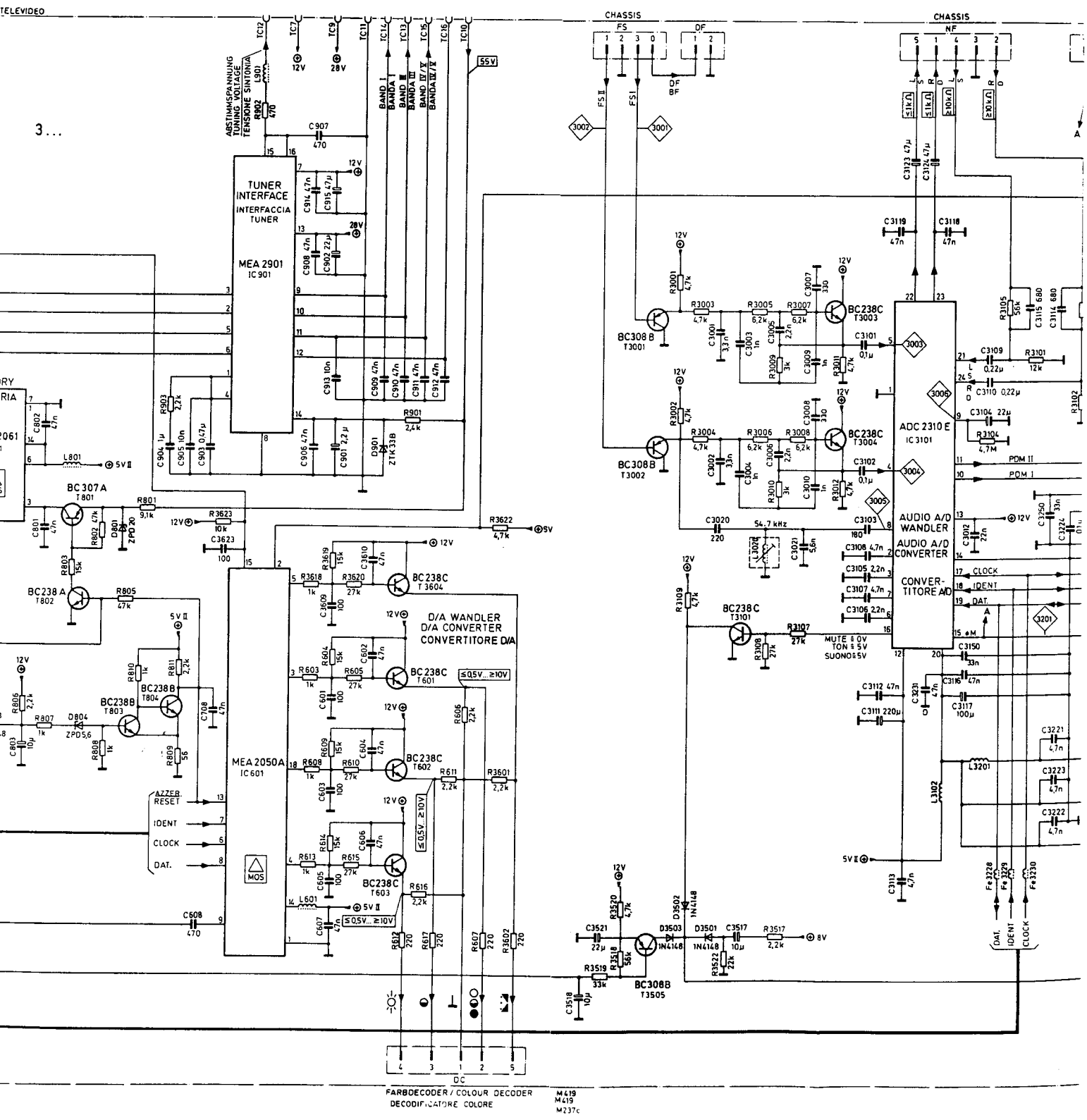

Stereo-Modul/Bedienteil
Stereo module/Operating unit
Module stereo/Unité de commandes
Modulo stereo/Elemento di comando

6911 20 89 (NICAM)

Nicam-Modul
Nicam module
Module Nicam
Modulo Nicam

6911 16 07 (UK)
6911 16 08 (SK)

Nach Austausch des Moduls sind keine Abgleicharbeiten erforderlich.

Replacing a defective module does not necessitate realignment.

Aucun ajustage n'est necessaire en cas remplacement du module.

Nel caso di sostituzione dei moduli non è necessaria nessuna taratura.

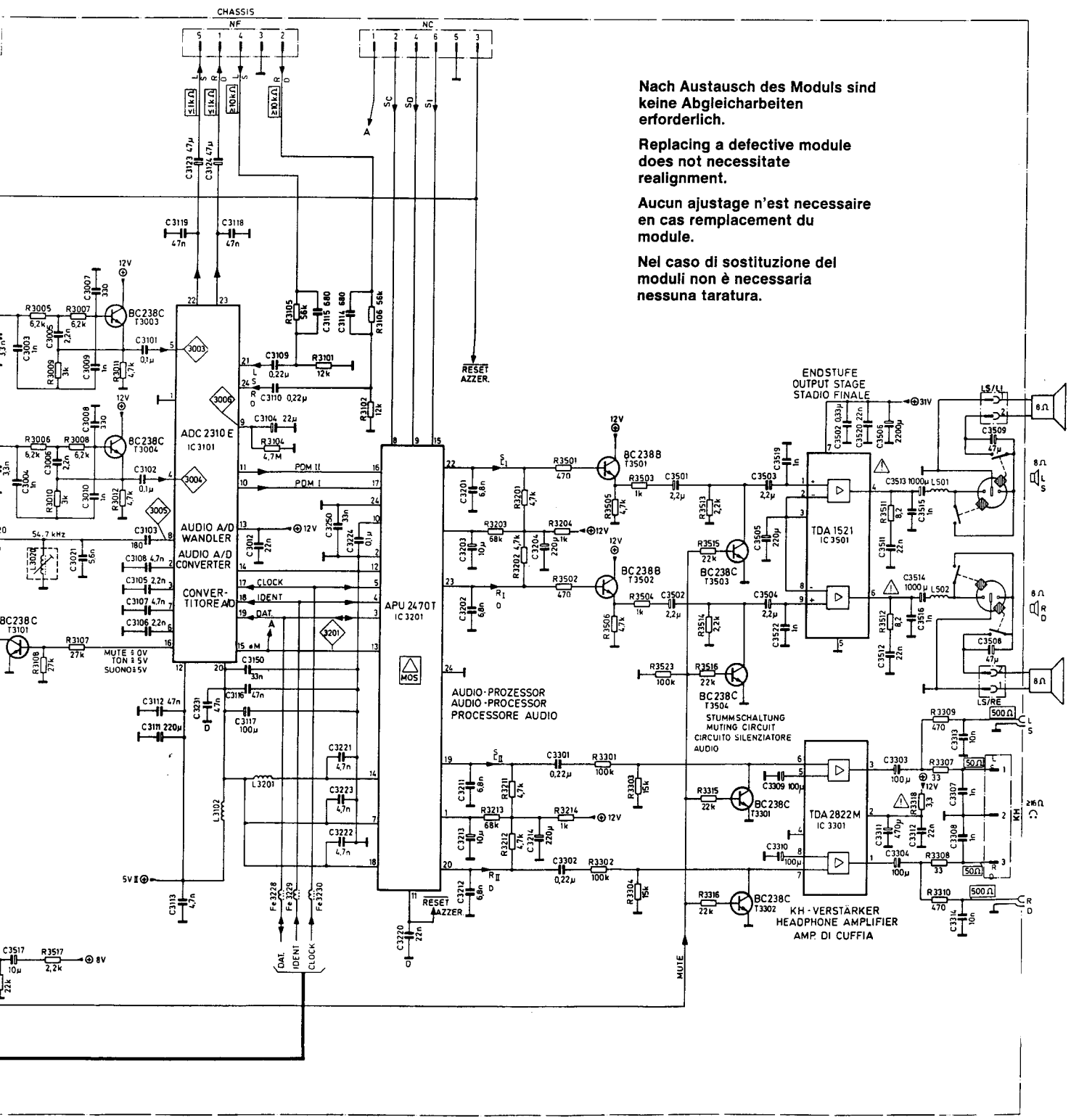

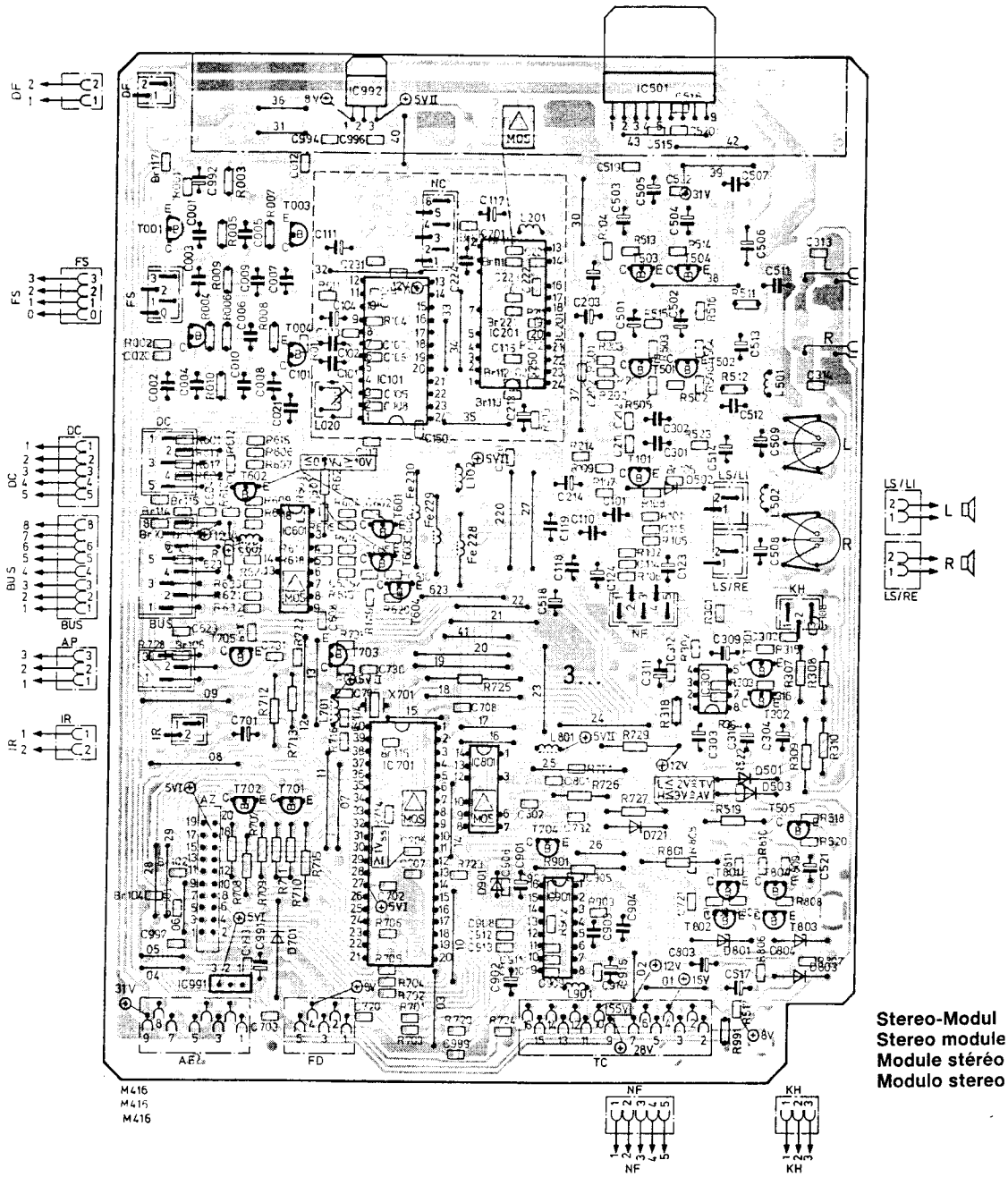

Stereo-Modul
Stereo module
Module stéréo
Modulo stereo

Abgleich für NICAM 6911 16 08 (SK), 6911 16 07 (UK)

1. An TP 2 über 10 nF Kondensator 50 mV_{eff} 5,80 MHz (6,5 MHz, UK) einspeisen. An R 19 (TP 1) über 10/1 Teiler Frequenzzähler anschließen und mit **C 14** auf 5,85 MHz (6,552 MHz, UK) abgleichen. (± 50 Hz)
2. TP 2 über 0,1 µF an TP 5 (⊥) legen. TP 4 und TP 3 verbinden. An TP 6 über 0,1 µF 182 kHz (728 kHz % 4) einspeisen. Sinusform Pegel = 250 mV_{eff}. An TP 7 über 10/1 Teiler Frequenzzähler anschließen und mit **C 32** auf 5,824 MHz abgleichen. (± 50 Hz). Die Verbindungen wieder trennen.

Bjtte überprüfen

An Eingangsbuchse „DF" NICAM-moduliertes Signal anlegen. 5,85 MHz (6,55 MHz, UK) mit ca. 50 mV_{eff} Pegel. Beim Anlegen dieses Signals sollte an R 19 (TP 1) Frequenz auf 5,85 MHz (6,552 MHz, UK) und an TP 7 Frequenz auf 5,824 MHz synchronisieren.

Abgleich Decoder IC 3002

An TP 8 von IC 3002 Oszillograf anschließen (über 10/1 Teiler). Mit NICAM-Eingangssignal (DF) steht an TP 8 ein 64 kHz Signal. Dieses Signal mit C 48 auf Tastverhältnis 1/1 abgleichen. Nach Ab- und Zuschalten des Eingangssignals an Buchse „DF" sollte das Tastverhältnis immer wieder auf 1/1 synchronisieren.

Calibration for NICAM 6911 16 08 (SK), 6911 16 07 (UK)

1. Feed in 50 mV_{eff} 5.80 MHz (6.5 MHz, UK) at TP 2 via a 10 nF capacitor. Connect a frequency counter at R 19 (TP 1), via a 10/1 scaler, and trim to 5.85 MHz (6.552 MHz, UK) with **C 14** (± 50 Hz).
2. Connect TP 2 via 0.1 µF to TP 5. Connect TP 4 and TP 3. Feed in 182 kHz (728 kHz % 4) at TP 6 via 0.1 µF. Sinusoid level = 250 mV_{eff}. Connect a frequency counter at TP 7 via a 10/1 scaler, and trim to 5.824 MHz with **C 32** (± 50 Hz). Sever the connections again.

Please check:

Feed a NICAM-modulated signal to the "DF" input socket. 5.85 MHz (6.55 MHz, UK) with approx. 50 mV_{eff} level. When this signal is fed in, the frequency should synchronize to 5.85 MHz (6.55 MHz, UK) at R 19 (TP 1) and to 5.824 MHz at TP 7.

Calibrating Decoder IC 3002

Connect an oscillograph at TP 8 of IC 3002 (via a 10/1 scaler). With a NICAM input signal (DF), a 64 kHz signal will be received at TP 8. Trim this signal to a duty factor of 1/1 with C 48. After switching the input signal off and on again at the "DF" socket, the duty factor should always synchronize to 1/1.

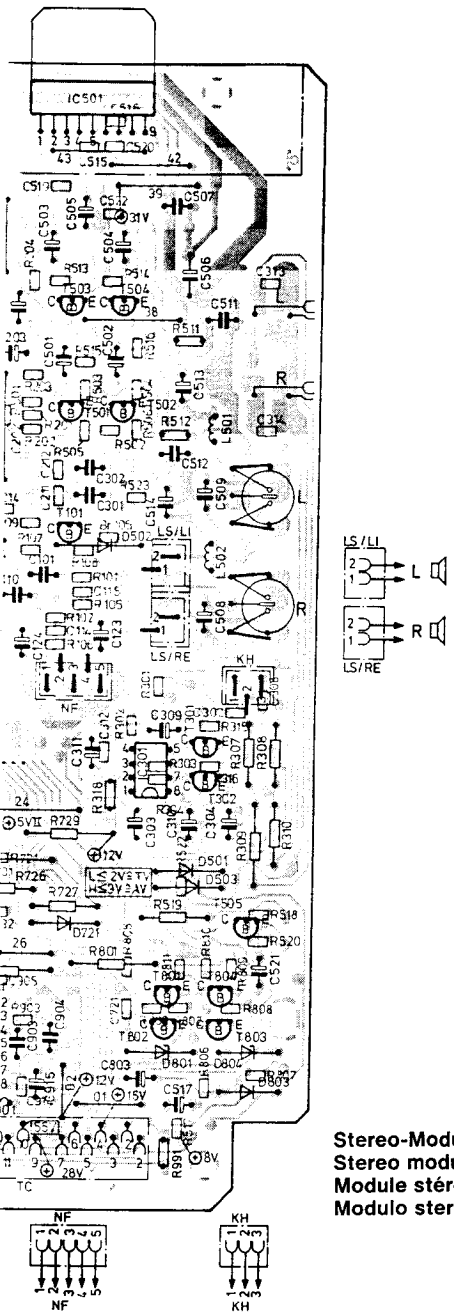

Stereo-Modul
Stereo module
Module stéréo
Modulo stereo

Nach Austausch des Moduls sind keine Abgleicharbeiten erforderlich.

Replacing a defective module does not necessitate realignment.

Aucun ajustage n'est necessaire en cas remplacement du module.

Nel caso di sostituzione del moduli non è necessaria nessuna taratura.

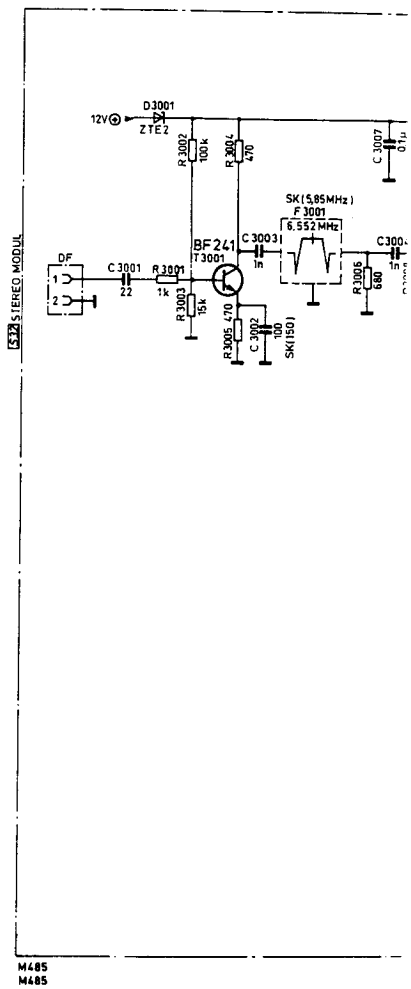

sen. An R 19 (TP 1) über 10/1 Teiler Frequenzzähler anschlie-

r 0,1 µF 182 kHz (728 kHz % 4) einspeisen. Sinusform Pegel
t C 32 auf 5,824 MHz abgleichen. (± 50 Hz). Die Verbindungen

,55 MHz, UK) mit ca. 50 mV_{eff} Pegel. Beim Anlegen dieses
an TP 7 Frequenz auf 5,824 MHz synchronisieren.

-Eingangssignal (DF) steht an TP 8 ein 64 kHz Signal. Dieses
des Eingangssignals an Buchse „DF" sollte das Tastverhältnis

)

nect a frequency counter at R 19 (TP 1), via a 10/1 scaler, and

728 kHz % 4) at TP 6 via 0.1 µF. Sinusoid level = 250 mV_{eff}.
MHz with C 32 (± 50 Hz). Sever the connections again.

Hz, UK) with approx. 50 mV_{eff} level. When this signal is fed in,
1) and to 5.824 MHz at TP 7.

nput signal (DF), a 64 kHz signal will be received at TP 8. Trim
off and on again at the "DF" socket. the duty factor should

Equilibrage pour NICAM 6911 16 08 (SK), 6911 16 07 (UK)

1. Alimenter TP 2 par le condensateur 10 nF avec 50 mV_{eff} 5,80 MHz (6.5 MHz, UK). Raccorder le compteur de fréq passant par le diviseur 10/1 et équilibrer avec **C 14** à 5,85 MHz (6,552 MHz, UK) (± 50 Hz).
2. Appliquer TP 2 à TP 5 par 0,1 µF. (⊥)
   Relier TP 4 et TP 3. Alimenter 0,1 µF 182 kHz (728 kHz % 4) à TP 6. Niveau sinusoïdal = 250 mV_{eff}. Raccorder un à Tp 7 en passant par le diviseur 1/10 et équilibrer à 5,824 MHz avec **C 32** (± 50 Hz). Défaire de nouveau les

Contrôler SVP

Appliquer un signal modulé NICAM à la prise d'entrée «DF». 5,85 MHz (6,55 MHz, UK) avec niveau de 50 mV_{eff} env. I ce signal, la fréquence sur R 19 (TP 1) devrait synchroniser à 5,85 MHz (6,55 MHz, UK) et, sur TP 7, à 5,824 MH:

Equilibrage du décodeur IC 3002

Raccorder l'oscillographe à TP 8 de l'IC 3002 (par diviseur 10/1). Un signal de 64 kHz est appliqué à TP 6 avec le sig (DF). Equilibrer ce signal avec C 48 à un rapport d'impulsions de 1/1. Après suppression et application du signal d' le rapport d'impulsions devrait toujours synchroniser à 1/1.

Messa a punto per NICAM 6911 16 08 (SK), 6911 16 07 (UK)

1. Alimentare a TP 2, tramite condensatore 10 nF, 50 mV_{eff} 5,80 MHz. Collegare a R 19 (TP 1) frequenziometro, tran ne 10/1, e con **C 14** bilanciare su 5,85 MHz (6,552 MHz, UK) (± 50 Hz).
2. Porre TP 2 tramite 0,1 µF a TP 5 (⊥). Collegare TP 4 e TP 3. Alimentare a TP 6 tramite 0,1 µF 182 kHz (728 kHz % 250 mV_{eff}. Collegare a TP 7 frequenziometro, tramite partitore di tensione 10/1, e con **C 32** bilanciare su 5,824 M di nuovo i collegamenti.

Si prega di controllare

Applicare segnale modulato NICAM alla presa d'ingresso «DF». 5,85 MHz (6,55 MHz, UK) con circa 50 mV_{eff} di livell segnale, a R 19 (TP 1) la frequenza dovrebbe essere sintonizzata su 5,85 MHz (6,55 MHz, UK) e a TP 7 su 5,824

Messa a punto decodificatore IC 3002

Collegare oscillografo a TP 8 di IC 3002 (tramite partitore di tensione 10/1). Con il segnale d'ingresso NICAM (DF) a un segnale a 64 kHz. Bilanciare questo segnale con C 48 su un duty cicle pari a 1/1. Dopo il disinserimento e l'inser gresso alla presa «DF», il duty cicle dovrebbe essere sincronizzato ogni volta su 1/1.

B 21c2

es Moduls sind
eiten

tive module
ate

est necessaire
ent du

izione del
ssaria

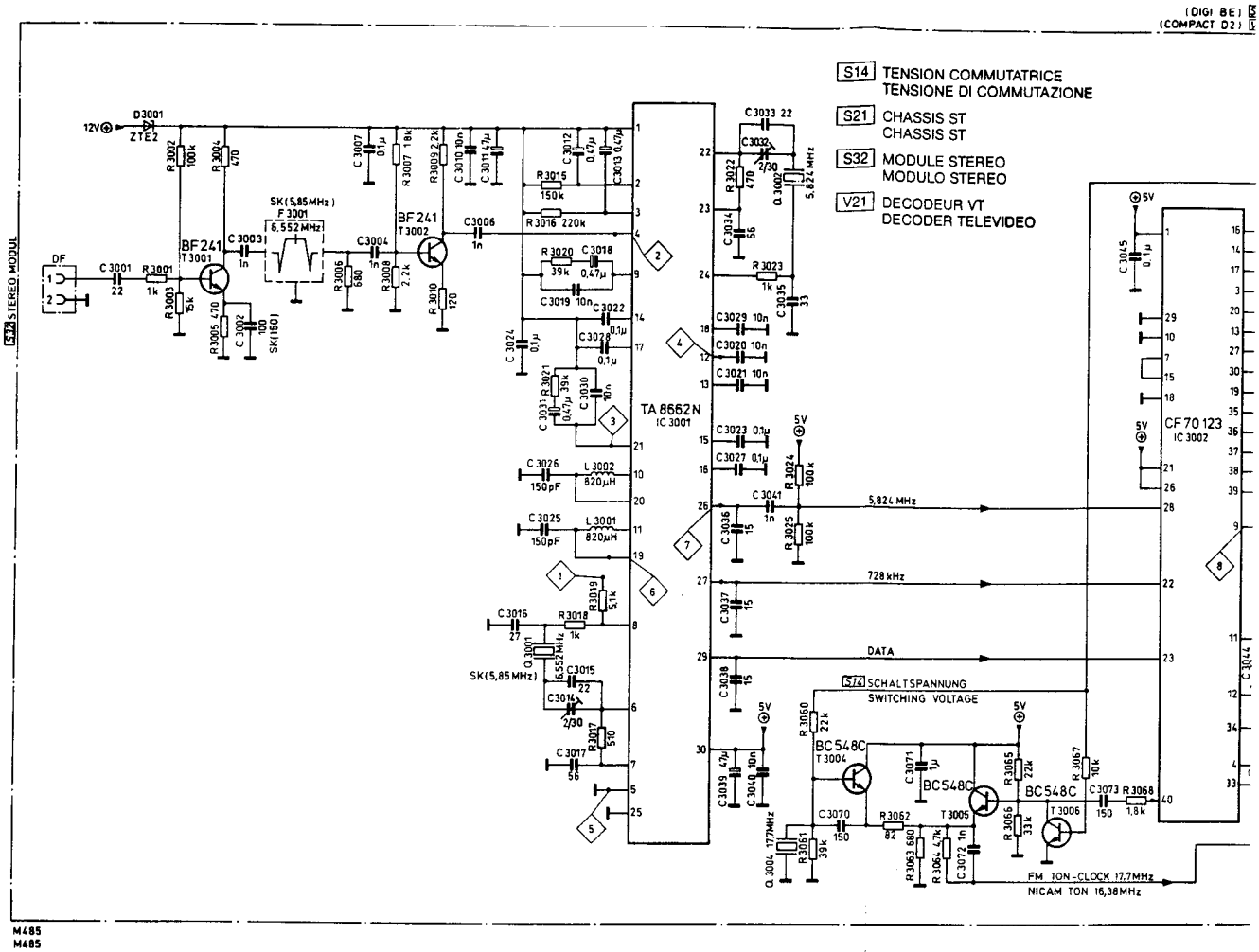

RISBORO
46-48 BEL
PRINCES
BUCKS. H

ICAM 6911 16 08 (SK), 6911 16 07 (UK)

ondensateur 10 nF avec 50 mV_{eff} 5,80 MHz (6.5 MHz, UK). Raccorder le compteur de fréquence à R 19 (TP 1) en
10/1 et équilibrer avec **C 14** à 5,85 MHz (6,552 MHz, UK) (± 50 Hz).
ar 0,1 µF. (⊥)
uenter 0,1 µF 182 kHz (728 kHz % 4) à TP 6. Niveau sinusoïdal = 250 mV_{eff}. Raccorder un compteur de fréquence
e diviseur 1/10 et équilibrer à 5,824 MHz avec **C 32** (± 50 Hz). Défaire de nouveau les liaisons.

é NICAM à la prise d'entrée «DF». 5,85 MHz (6,55 MHz, UK) avec niveau de 50 mV_{eff} env. Lors de l'application de
R 19 (TP 1) devrait synchroniser à 5,85 MHz (6,55 MHz, UK) et, sur TP 7, à 5,824 MHz.

odeur IC 3002

à TP 8 de l'IC 3002 (par diviseur 10/1). Un signal de 64 kHz est appliqué à TP 6 avec le signal d'entrée NICAM
vec C 48 à un rapport d'impulsions de 1/1. Après suppression et application du signal d'entrée à la prise «DF»,
vrait toujours synchroniser à 1/1.

NICAM 6911 16 08 (SK), 6911 16 07 (UK)

te condensateur 10 nF, 50 mV_{eff} 5,80 MHz. Collegare a R 19 (TP 1) frequenziometro, tramite partitore di tensio-
nciare su 5,85 MHz (6,552 MHz, UK) (± 50 Hz).
F a TP 5 (⊥). Collegare TP 4 e TP 3. Alimentare a TP 6 tramite 0,1 µF 182 kHz (728 kHz % 4). Livello sinusoide =
P 7 frequenziometro, tramite partitore di tensione 10/1, e con **C 32** bilanciare su 5,824 MHz (± 50 Hz). Separare

are

o NICAM alla presa d'ingresso «DF». 5,85 MHz (6,55 MHz, UK) con circa 50 mV_{eff} di livello. Applicando questo
equenza dovrebbe essere sintonizzata su 5,85 MHz (6,55 MHz, UK) e a TP 7 su 5,824 MHz.

odificatore IC 3002

8 di IC 3002 (tramite partitore di tensione 10/1). Con il **segnale d'ingresso** NICAM (DF) a TP 8 risulta applicato
iare questo segnale con C 48 su un duty cicle pari a 1/1. **Dopo il disinserimento e l'inserimento** del segnale d'in-
duty cicle dovrebbe essere sincronizzato ogni volta **su 1/1.**

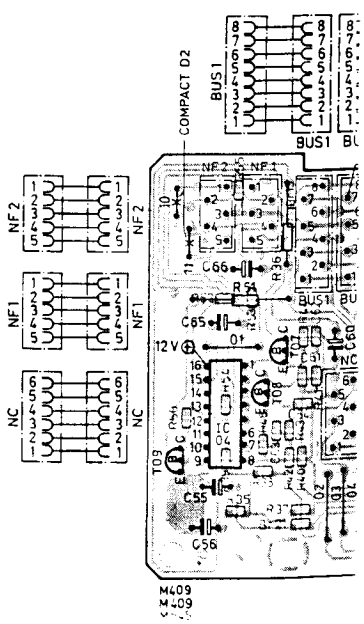

Nicam-Modul
Nicam module
Module Nicam
Modulo Nicam

6911 16 07 (UK)
6911 16 08 (SK)

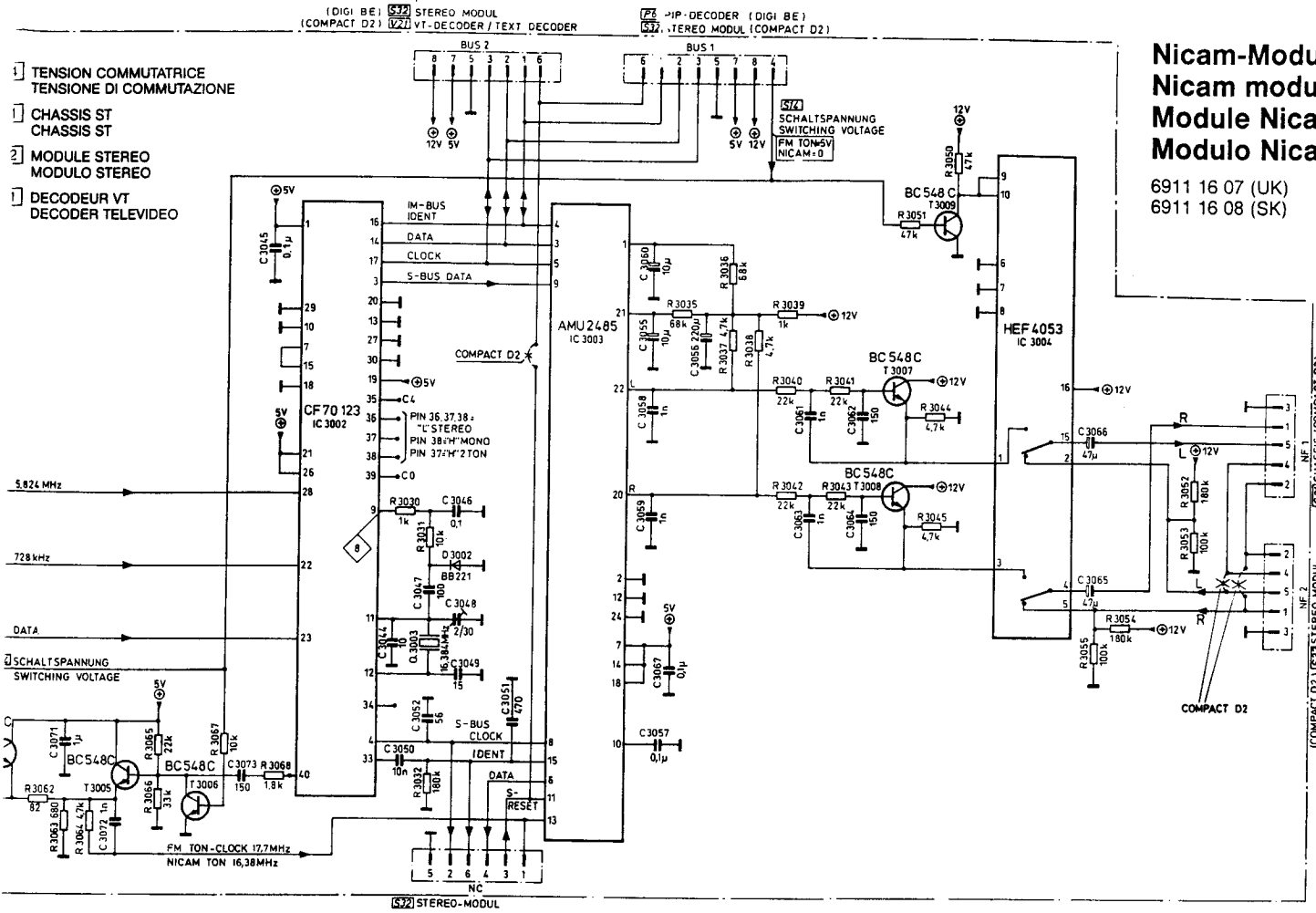

Nicam-Modul Nicam module Module Nicam Modulo Nicam			6911 16 07 6911 16 08
IC 3001	TA 8662 N		3766 11 77
IC 3002	CF 70123 C	MOS	3779 12 70
IC 3003	IC AMU 2485	MOS	3779 15 46
IC 3004	HEF 4053 BP		3773 51 16
F 3001	Filter / Filter / Filtre / Filtre (6911 16 08)		4555 83 88
F 3001	Filter / Filter / Filtre / Filtre (6911 16 07)		4555 83 87
Q 3001	Quartz / Quarz / Quarzo 5,85 MHz (6911 16 08)		4421 31 15
Q 3001	Quartz / Quarz / Quarzo 6,552 MHz (6911 16 07)		4421 31 22
Q 3002	Quartz / Quarz / Quarzo 5,824 MHz		4421 31 21
Q 3003	Quartz / Quarz / Quarzo 16,384 MHz		4421 31 20
Q 3004	Quartz / Quarz / Quarzo 17,7344 MHz		4421 31 01

RISBORO TV CENTRE
46-48 BELL STREET
PRINCESS RISBOROUGH
BUCKS. HP17 0JA PR 3717

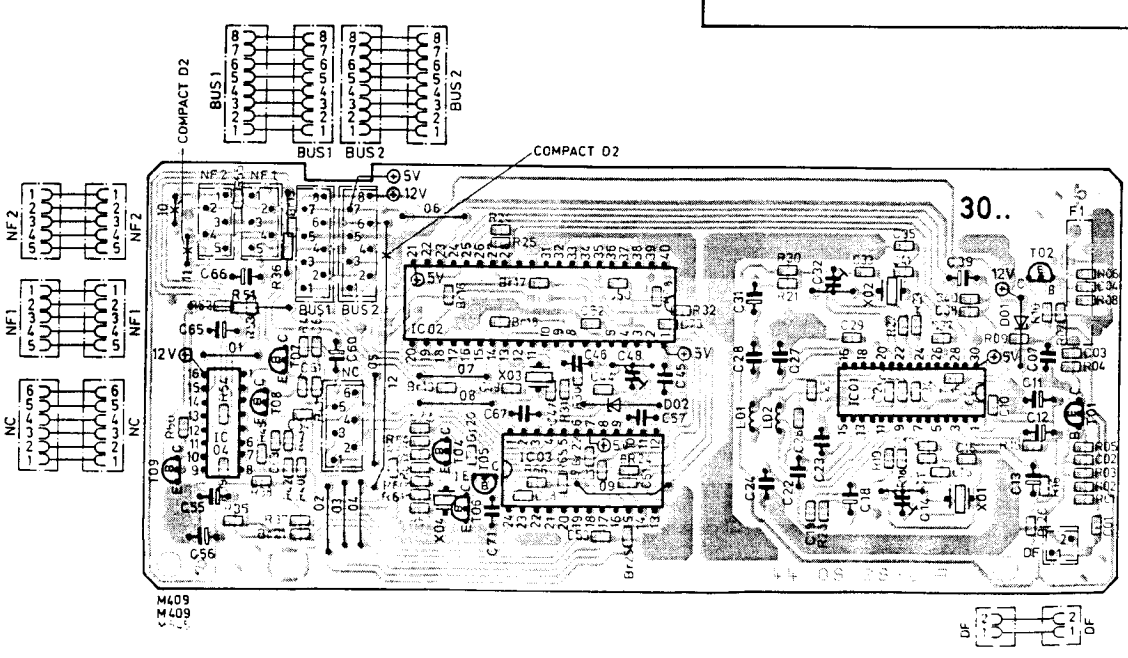

NOKIA
CONSUMER ELECTRONICS

IFB 473	5883 15 30
IFB 473 S	5883 11 40
IFB 473 UK	5883 14 90
IFB 482	5883 14 60
IFB 485	5883 14 62
IFB 573	5883 11 39
IFB 570 R	5883 11 43
IFB 579	5883 11 42

C 30c

IRS 2

5652 13 03

Sender / transmitter
émetteur / trasmettitore

IRS FLOF

5652 13 12

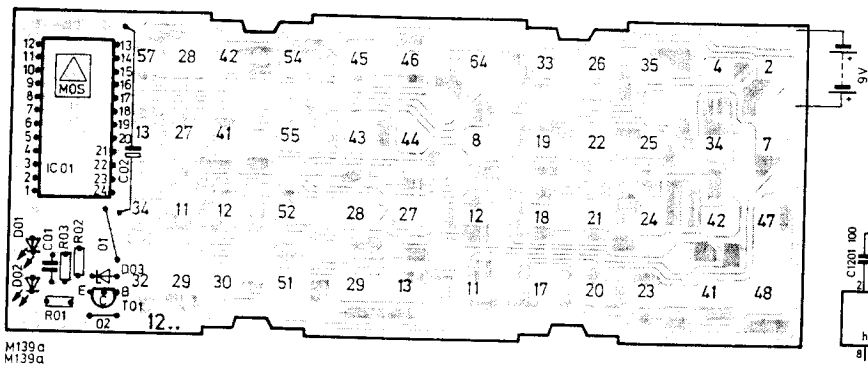

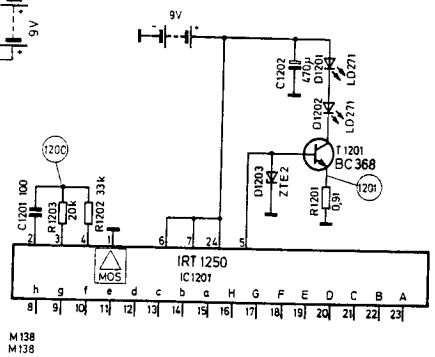

Öffnen des Sendergehäuses
Nach Entfernen der Batterie kann durch gegenseitiges Verschieben der Gehäuse-ober- und Gehäuseunterteile der IR-Sender geöffnet werden.

Opening the casing
After the battery has been removed, the IR transmitter can be opened by pushing the upper and lower casing sections.

Ouverture du boîtier d'émetteur
Après avoir retiré la batterie, l'émetteur IR peut être ouvert en déplaçant les parties supérieure et inférieure du boîtier.

Apertura della custodia dell'emittente
Dopo avere tolto la batteria, spingendo contro di loro la parte superiore della custodia e la parte inferiore della custodia, si puòaprire l'emittente IR.

Oszillogramme gemessen bei 9 V (6 V) Batteriespannung und Oszillograf mit 10 pf/10 MΩ Eingang.

Oscillograms measured with a 9-volt (6-volt) battery voltage and oscillograph with 10 pF/10 MΩ input.

Oscillogramma rilevato a 9 Volt (6 Volt) di tensione della batteria e oscillografo con 10 pF/10 MΩ all'entrata.

Oscillogrammes mesurés pour tension de la batterie de 9 Volts (6 Volts) et Oscillographe avec 10 pF, entrée 10 MΩ.

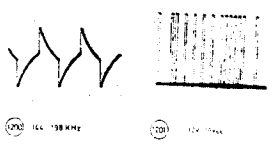

D 1

5652 20 78

D 2

5652 20 79

Sender / transmitter
émetteur / trasmettitore

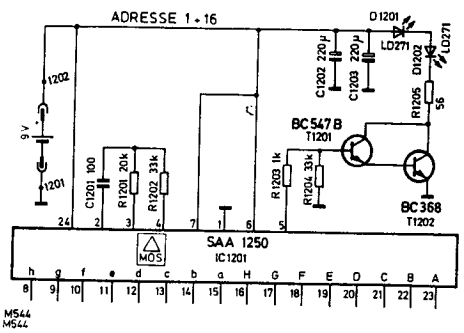

RISBORO TV CENTRE
46-48 BELL STREET
PRINCESS RISBOROUGH
BUCKS. HP17 0JA PR 3717

Schutzmaßnahmen für MOS-Bauelemente beachten!
Pay attention to protective measures for MOS components!
Respecter les mesures de protections pour les composants de MOS!
Osservare le misure protettive per gli elementi costruttivi MOS!

Bei Nachbestellungen von Manualen, Gerätetyp und Geräte-Ident-Nummer angeben.
When re-ordering manuals, please quote the model name and part number.
En cas de commande supplémentaire de manuels veuillez indiquer le type et le numéro de l'appareil.
Per riordinare i manuali, indicare il modello dell'apparecchio ed il numero categorico.

Sur la télécommande:

- ○○● touches de réglage de l'intensité des couleurs
- touches de réglage de la luminosité
- touche pour couleur idéale (Ideal-Color)
- touches de réglage du volume sonore
- touche de mise hors circuit des haut-parleurs et de séparation des contenus sonores des émissions à deux sons
- touches de réglage des aigus
- touches de réglage des basses
- touches de réglage de la balance pour reproduction stéréo
- ○ ● touche de commutation stéréo/mono ou son I/son II
- touche pour système sonore hypersonic pour élargir la base stéréo
- touche de mise hors service (état d'attente) (mise en circuit avec l'une des touches **1 . . .9, O/AV**)
- **1 . . .9** touches de sélection des mémoires de programme et introduction des canaux d'émetteurs
- **--** touche de commutation pour les mémoires de programme **10 . . .39** et pour l'introduction des canaux selon les tableaux **A** et **B**
- **C** touche de déclenchement du réglage des émetteurs
- touche de commutation du mode télétexte sur mode TV (uniquement lorsque le décodeur télétexte est incorporé)
- touche de contrôle du numéro de canal de l'émetteur mémorisé, s'éteint 3 secondes plus tard.
  Avec décodeur télétexte incorporé, appel alternant des indications électroniques d'écran pour l'heure et les réglages sonores (aigus, basses, balance, volume sonore)
- **P▶** touche des mémoires de programme
- Les touches n'ont pas de fonction sur cet appareil

Al telecomando:

- ○○● Tasti per la regolazione dell'intensità dei colori
- Tasti per la regolazione della luminosità
- Tasto per Ideal-Color
- Tasti per la regolazione del volume
- Tasto per spegnere gli altoparlanti e per separare i contenuti dell'audio in caso di trasmissioni bilingue
- Tasti per la regolazione degli alti
- Tasti per la regolazione dei bassi
- Tasti per la regolazione del bilanciamento per riproduzione stereo
- ○ ● Tasto per la commutazione stereo/mono o I suono su II suono
- Tasto per il sistema sonoro Hypersonic e per allargare la base stereo
- Tasto per spegnere («pronto al funzionamento») (accendere con uno dei tasti **1 . . .9, O/AV**)
- **1 . . .9** Tasti per la selezione della memoria di programma e del canale delle emittenti
- **--** Tasto di commutazione per le memorie di programma **10 . . .39** e per la selezione del canale secondo le tabelle **A** e **B**
- **C** Tasto per avviare la regolazione dell'emittente
- Tasto per la commutazione da funzionamento televideo su funzionamento televisione (solo con decodificatore per televideo incorporato)
- Tasto per controllare il numero del canale dell'emittente memorizzata, si spegne dopo 3 secondi.
  Nel caso di decodificatore per televideo incorporato, richiamo alternativo delle indicazioni elettroniche dello schermo per l'orario e la regolazione dell'audio (alti, bassi, bilanciamento, volume)
- **P▶** Tasto della memoria di programma
- I pulsanti in questo apparecchio sono senza funzione

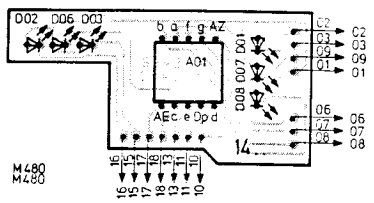

IFB 570 R (Anzeige + Tasten)
IFB 570 R (Display and buttons)
TCI 570 R (Indicateur + touches)
IFB 570 R (Indicazione + tasti)

5883 11 43

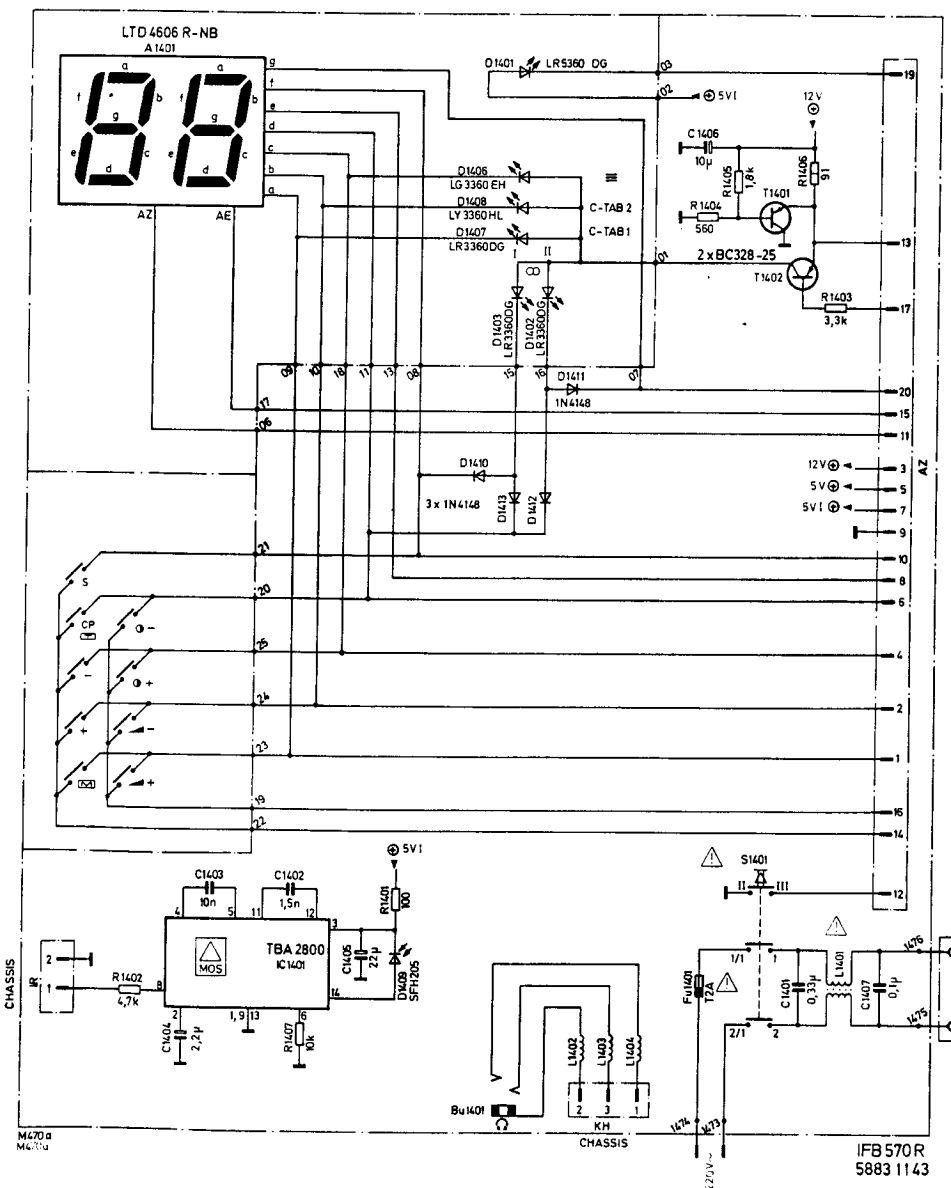

An der Fernbedienung:

- Tasten zur Farbstärkeeinstellung
- Tasten zur Helligkeitseinstellung
- Taste für Ideal-Color
- Tasten zur Lautstärkeeinstellung
- Taste für Lautsprecher-Abschaltung und für die Trennung der Toninhalte bei Zweiton-Sendungen
- Tasten zur Höheneinstellung
- Tasten zur Bässeeinstellung
- Tasten zur Balanceeinstellung für Stereo-Wiedergabe
- Taste für Umschaltung Stereo/Mono bzw. I. Ton auf II. Ton
- Taste für Hypersonic-Klangsystem zum Verbreitern der Stereo-Basis
- Taste zum Ausschalten (Bereitschaftsstellung) (Einschalten mit einer Taste **1 . . .9, O/AV**)

1 . . .9 Tasten für Wahl der Programmspeicher und Kanaleingabe der Sender

-- Umschalttaste für die Programmspeicher **10 . . .39** und für die Kanaleingabe lt. Tabellen **A** und **B**

C Taste zum Einleiten der Sendereinstellung

- Taste zum Umschalten von Videotext- auf Fernsehbetrieb (nur bei eingebautem Videotext-Decoder)
- Taste zur Kontrolle der Kanalnummer des gespeicherten Senders, erlischt nach 3 Sekunden. Bei eingebautem Videotext-Decoder wechselweises Aufrufen der elektronischen Bildschirmanzeigen für Uhrzeit und Toneinstellungen (Höhen, Bässe, Balance, Lautstärke)

P▶ Taste zum Durchschalten der Programmspeicher

. . bei diesem Gerät ohne Funktion

On the remote control unit:

- Buttons for colour strength adjustment
- Buttons for brightness adjustment
- Button for Ideal-Color basic settings
- Buttons for volume adjustment
- Button for loudspeaker switch-off and separation of sound contents during two-channel broadcasts
- Buttons for treble adjustment
- Buttons for bass adjustment
- Buttons for balance adjustment for stereo broadcasts
- Button for stereo/mono switchover or from sound channel I to sound channel II
- Button for Hypersonic sound system – stereo wide mode
- Switch-off button (standby mode) (switch-on with one the buttons **1 . . .9, O/AV**)

1 . . .9 Buttons for station preset selection and station channel input

-- Switchover button for presets **10 . . .39** and for channel input in acc. with tables **A** and **B**

C Button for initiation of station adjustment

- Button for switchover from text to TV mode (only with built-in teletext decoder)
- Button for checking channel number of stored station, goes out after 3 seconds. With built-in teletext decoder, alternating call-up of electronic screen displays for time and sound adjustments (treble, bass, balance, volume)

P▶ Button for the station preset

. . In the case of this set are non operational

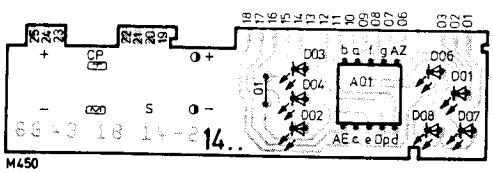

IFB 579 (Anzeige + Tasten)
IFB 579 (Display and buttons)
TCI 579 (Indicateur + touches)
IFB 579 (Indicazione + tasti)

5883 11 42

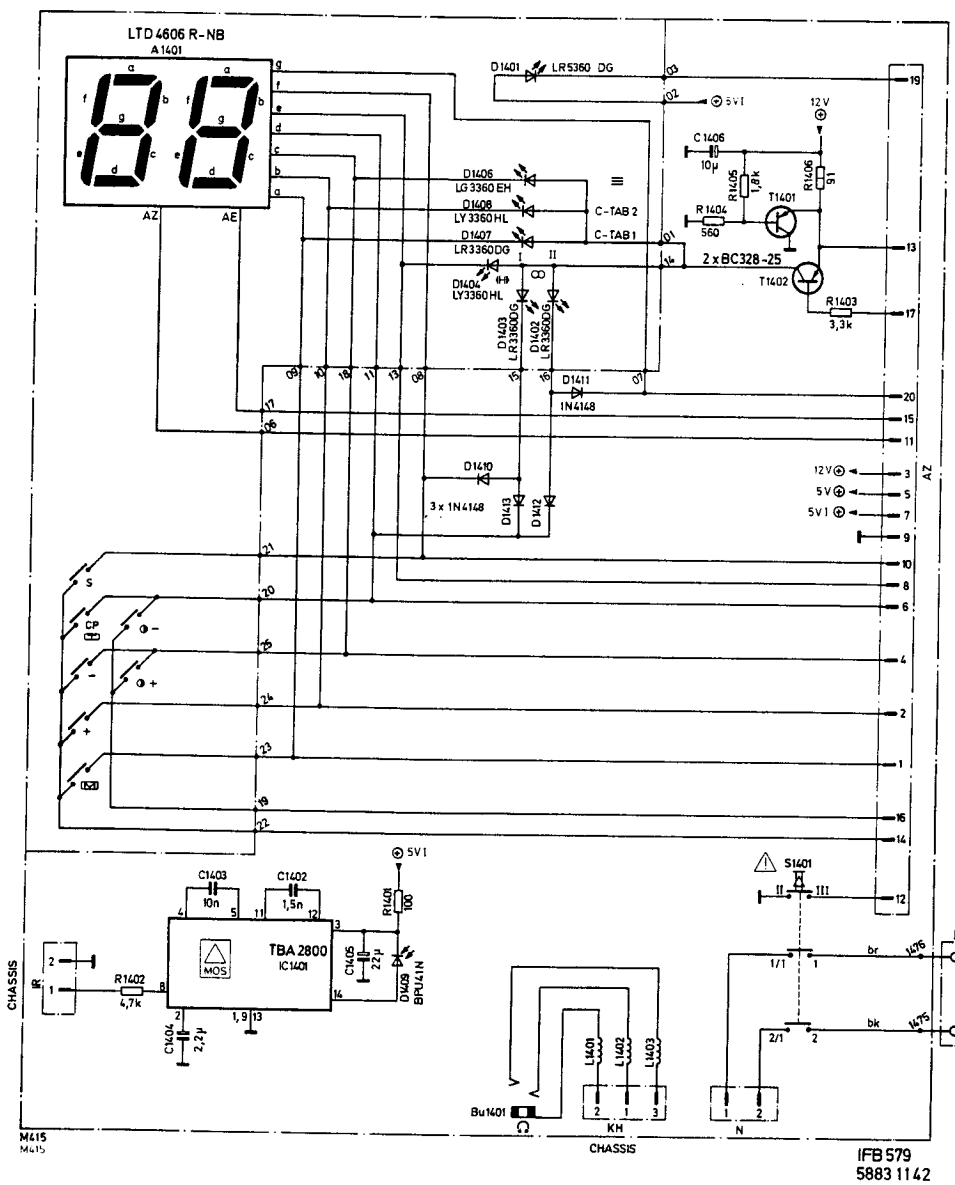

IFB 579
5883 1142

(F) Mode d' emploi abrégé

Sur l'appareil:

- touches de réglage du volume sonore
- touches de réglage du contraste
- touches pour souligneur de contours prevu pour la modification des contours (pas pour appareil)
- **C P** touche de déclenchement du réglage et de la
- mémorisation des émetteurs ainsi que réglage fin des émetteurs
- **– +** touches pour l'introduction des canaux et des mémoires de programme ainsi que pour le réglage fin des émetteurs
- touche de mémorisation du réglage des émetteurs
- **S** mémorisation d'une fonction spéciale pour fonctionnement NTSC (pas pour appareil)
- indicateur rouge allumé pour tableau de canaux **A,** indicateur jaune allumé pour tableau de canaux **B.** **Pour le tableau de canaux concerné, c.f. mode d'emploi.**

1. Réglage et mémorisation des émetteurs, les numéros de canal étant connus

Actionnez ensuite la touche **C.** Le numéro de canal est affiché dans le champ **D** et l'indicateur rouge s'allume.
Entrez les numéros de canal du programme TV à mémoriser au moyen des touches **0 . . .9.**
Remarque: Le numéro de canal doit toujours être entré avec deux chiffres.
La touche **sur l'appareil** sert à mémoriser l'introduction du canal. Le numéro de canal visible dans le champ d'affichage **D** est remplacé par le numéro de la mémoire de programme.
L'émetteur du programme TV désiré est alors mémorisé.
Pour régler les canaux TV normaux et les canaux de la télévision par câble U1 . . .U5 et S1 . . .S20, veuillez vous reporter au tableau **A.**
Lors de l'opération de réglage de ces canaux, l'indicateur **rouge A doit être** allumé.
Le tableau **B** s'applique au réglage des canaux de la télévision par câble M 1 . . . M 10; dans ce cas, c'est l'indicateur **jaune B** qui doit être allumé.

Commutation des indicateurs A et B

Déclenchez la sélection des canaux en actionnant la touche **C** de la télécommande ou resp. la touche **C P** située sur l'appareil et activez les indicateurs des tableaux de canaux **A** ou **B** correspondants en actionnant la touche **– –** de la télécommande: indicateur rouge pour le tableau **A,** indicateur jaune pour le tableau **B.**

Contrôle des canaux TV mémorisés

Actionnez la touche 1 x, le champ **D** affiche le numéro du canal mémorisé. 3 secondes plus tard, c'est de nouveau le numéro de la mémoire de programme qui est affiché.
Le contrôle des canaux TV peut également être réalisé par actionnement de la touche **C.**
Après avoir exécuté l'étape, actionnez la touche étant donné que, sinon, vous ne pouvez pas changer la mémoire de programme.

Réglage fin

Sélectionnez la mémoire de programme devant être corrigée: sur l'appareil au moyen des toches **–** ou **+**, sur la télécommande au moyen des touches numériques et, si nécessaire, avec la touche **– –.**
Actionnez 3 x la touche **C P S F** clignote dans le champ d'affiache **D.**
Actionnez la touche **–** ou **+** jusqu'à ce que le réglage optimal de l'image et du sont soit obtenu.
Actionnez 2 x la touche pour mémoriser ce réglage.

2. Réglage et mémorisation des émetteurs, les numéros de canal n'étant pas connus

Déclenchez la recherche des canaux au moyen de la touche **C P**. Un numéro de canal est affiché et l'un des indicateurs s'allume.
Entrez les numéros de canal en ordre croissant ou décroissant à l'aide des touches **+** ou **–** jusqu'à ce qu'un programme TV devant être mémorisé soit visible. Le défilement des numéros de canal s'accélère lorsque la touche respective est maintenue enfoncée.
Actionnez de nouveau la touche **C P**. Le numéro de la mémoire de programme clignote dans le champ d'affiache **D.**
Actionnez les touches **+** ou **–** pour sélectionner la mémoire de programme sous laquelle le programme TV reglé doit être mémorisé. Par exemple 1 pour la première chaîne TV ou 2 pour la deuxième chaîne etc. La mémoire de programme sélectionnée clignote dans le champ d'affiache **D.**
Actionnez alors la touche pour mémoriser le programme TV en question. Le canal précédemment sélectionné est de nouveau affiché dans le champ **D.**

Modification du réglage de base

Lors de la mise en circuit de l'appareil au moyen de l'interrupteur principal, le volume sonore, la luminosité, l'intensité des couleurs, le contraste, les aigus, les basses et la balance apparaissent avec les valeurs de base réglées départ usine.
Au cas où ces valeurs ne répondraient pas à votre goût personnel, les fonctions concernées peuvent être modifiées à l'aide de la télécommande (contraste sur l'appareil).
Actionnez ensuite la touche située sur l'appareil pour mémoriser les réglages modifiés.

Emission à deux sons

La touche **O ●** vous permet d'écouter le son 2 au lieu du son 1, ce qui est signalé par l'indicateur **II** allumé.
En réappuyant sur la touche **O ●**, vous permutez de nouveau les deux sons et l'indicateur **I** s'allume.
Au cas où vous désireriez reproduire les différentes langues par les haut-parleurs et par le casqué d'écoute, il vous suffira de sélectionner d'abord le son que vous désirez écouter dans les haut-parleurs en actionnant la touche **O ●.**
Appuyez ensuite sur la touche . L'affichage [] est visualisé dans le indicateur. Actionnez de nouveau la touche **O ●**. C'est alors l'autre son qui est reproduit dans le casque d'écoute. En réactionnant la touche , c'est de nouveau le son des haut-parleurs qui est reproduit.

(I) Brevi istruzioni per l'uso

All'apparecchio:

- Tasti per la regolazione del volume
- Tasti per la regolazione del contrasto
- Pulsanti per disegnatore chiaro per il miglioramento (Non esistente in tutti i pipi di app.)
- **C P** Tasto per avviare la regolazione e la memorizzazione
- ed anche la sintonizzazione delle emittenti
- **– +** Tasti per la selezione del canale e della memoria del programma ed anche della sintonizzazione delle emittenti
- Tasto per la memorizzazione della regolazione delle emittenti
- **S** Memorizzazione di una funzione speciale nel funzionamento NTSC (Non esistente in tutti i pipi di app.)
- l'indicazione rossa si accende per la tabella dei canali **A,** l'indicazione gialla si accende per la tabella dei canali **B.** **Per la relativa tabella dei canali, vedi istruzioni per l'uso.**

1. Regolazione e memorizzazione di emittenti di cui si conoscono i numeri dei canali

Premere ora il tasto **C.** Nel quadro delle indicazioni **D** appare il numero del canale. Inoltre si accende l'indicazione rossa.
Con i tasti **0 . . .9** si selezionano i numeri dei canali del programma televisivo da memorizzare.
Avvertenza: il numero del canale deve essere selezionato sempre con un numero a due cifre.
Con il tasto **all'apparecchio** si memorizza la selezione del canale. Nel quadro delle indicazioni **D** il numero del canale cambia nel numero della memoria di programma.
Così è stata memorizzata l'emittente con il programma televisivo desiderato.
Per la regolazione dei normali canali televisivi e dei canali delle televisioni via cavo U1 . . .U5 e S1 . . .S20 attenersi alla tabella **A.** Per la regolazione di questi canali durante la regolazione **deve** accendersi l'indicazione **rossa A.**
Per la regolazione dei canali delle televisioni via cavo M1 . . .M10 attenersi alla tabela **B,**; in questo caso deve accendersi l'indicazione **gialla B.**

Commutazione delle indicazioni A e B

Iniziare la selezione del canale con il tasto **C** del telecomando o con il tasto **C P** all'apparecchio e accendere le indicazioni per le tabelle dei canali **A** o **B** con il tasto **– –** del telecomando:
indicazione rossa per la tabella del canali **A,**
indicazione gialla per la tabella dei canali **B.**

Controllo dei canali televisivi memorizzati

Premere 1 x il tasto , nel quadro delle indicazioni **D** viene indicato il numero del canale memorizzato. Dopo 3 secondi riappare il numero della memoria di programma.
Il controllo dei canali televisivi può avvenire anche premendo il tasto **C.**
Dopo il passo premere il tasto , altrimenti non si possono commutare le memorie di programma.

Sintonizzazione

Selezionare la memoria di programma da correggere: all'apparecchio per mezzo dei tasti **–** o **+** o al telecomando per mezzo dei tasti numerici e con il tasto **– –**, in caso di necessità.
Premere 3 x il tasto **C P**, nel quadro delle indicazioni **D** lampeggia **S F.**
Premere il tasto **–** o **+** sino a quando l'immagine e l'audio sono regolati in modo ottimale.
Premere 2 x il tasto , così si memorizza questa regolazione.

2. Regolazione e memorizzazione di emittenti di cui non si conoscono i numeri dei canali

Avviare la ricerca del canale con il tasto **C P**. Appare un numero di canale e si accende una delle indicazioni.
Selezionare in avanti o all'indietro i numeri del canali con i tasti **+** o **–** sino a quando appare il programma televisivo da memorizzare. Tenendo premuto il tasto i numeri dei canali vengono contati velocemente.
Premere ancora una volta il tasto **C P**. Nel quadro delle indicazioni **D** lampeggia il numero della memoria di programma.
Selezionare la memoria di programma con i tasti **+** o **–** con il quale si vuole memorizzare il programma televisivo regolato. Pes 1 per il 1° programma televisivo, o 2 per il 2° programma televisivo e così via. Nel quadro delle indicazioni **D** lampeggia ora solo la memoria di programma selezionata.
Per memorizzare questo programma televisivo premere il tasto . Nel quadro delle indicazioni **D** appare nuovamente il canale selezionato precedentemente.

Cambio della regolazione di base

Quando si accende il televisore con l'interruttore principale appaiono il volume, la luminosità, la intensità dei colori, il contrasto, alti, bassi ed il bilanciamento con i valori base regolati in fabbrica.
Se questi valori non corripondono ai Vostri desideri, potete cambiare le funzioni corrispondenti con il telecomando (contrasto al televisore).
Dopo premete il tasto al televisore, così si memorizzano le regolazioni cambiate.

Trasmissioni bilingue

Con il tasto **O ●** si scambiano il suono 1 con il suono 2. Si accende l'indicazione **II.**
Ripremendo il tasto **O ●** riscambiate i suoni. Si accende l'indicazione **I.**
Se volete ascoltare diverse lingue attraverso gli altoparlanti e la cuffia, selezionate innanzitutto per mezzo del tasto **O ●** il suono desiderato per gli altoparlanti.
Ora premete il tasto . Nel indicazione appare l'indicazione []. Premete nuovamente il tasto **O ●**. L'altro suono si sente attraverso la cuffia. Ripremendo il tasto si risente il suono desiderato attraverso gli altoparlanti.

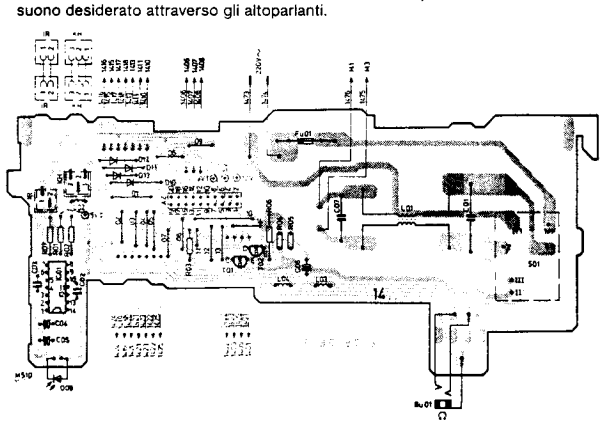

Grundplatte
Base board
Platine de base
Piastra di base

IFB 5708

(D) Kurzbedienungsanleitung

Am Gerät:

- Tasten zur Lautstärkeeinstellung
- Tasten zur Kontrasteinstellung
- Tasten für Klarzeichner zur Verbesserung der Konturenschärfe (nicht in allen Geräten)
- **C P** Taste zum Einleiten der Sendereinstellung und
- -Speicherung sowie der Sender-Feinabstimmung
- **– +** Tasten für die Kanal- und Programmspeicher-Eingabe sowie der Sender-Feinabstimmung
- Taste zum Speichern der Sendereinstellung
- **S** Speichern einer Sonderfunktion bei NTSC 4,43-Betrieb (nicht in allen Geräten)
- rote Anzeige leuchtet für Kanaltabelle **A**, gelbe Anzeige leuchtet für Kanaltabelle **B**. **Jeweilige Kanaltabelle siehe Bedienungsanleitung.**

1. Einstellen und Speichern der Sender bei bekannten Kanalnummern

Drücken Sie auf die Taste **C**. Im Anzeigefeld **D** erscheint eine Kanalnummer. Ferner leuchtet die rote Anzeige.
Mit den Tasten **0 . . .9** tippen Sie die Kanalnummern des zu speichernden Fernsehprogramms ein.
Hinweis: Die Kanalnummer muß immer 2stellig eingetippt werden. Mit der Taste **am Gerät** wird die Kanaleingabe gespeichert. Im Anzeigefeld **D** wechselt die Kanalnummer in die Nummer des Programmspeichers.
Nun ist dieser Sender mit dem gewünschten Fernsehprogramm gespeichert.
Für das Einstellen der normalen Fernsehkanäle und der Kabelkanäle U1 . . .U5 und S1 . . .S20 gilt die Tabelle **A**. Für das Einstellen dieser Kanäle **muß** während des Einstellvorgangs die **rote** Anzeige **A** leuchten.
Für das Einstellen der Kabelkanäle M1 . . .M10 gilt die Tabelle **B**; hierbei muß die **gelbe** Anzeige **B** leuchten.

Umschalten der Anzeigen A und B

Leiten Sie die Kanalwahl mit der Taste **C** der Fernbedienung bzw. mit der Taste **C P** am Gerät ein und schalten Sie mit der Fernbedienungstaste **– –** die Anzeigen für die zugehörigen Kanaltabellen **A** oder **B** ein: rote Anzeige für die Kanaltabelle **A**, gelbe Anzeige für die Kanaltabelle **B**.

Kontrolle der gespeicherten Fernsehkanäle

Taste 1 x drücken, im Anzeigefeld **D** wird die gespeicherte Kanalnummer angezeigt. Nach 3 Sekunden erscheint wieder die Nummer des Programmspeichers.
Die Kontrolle der Fernsehkanäle kann auch durch Drücken der Taste **C** erfolgen.
Dann müssen Sie die Taste drücken, da sonst die Programmspeicher nicht umgeschaltet werden können.

Feinabstimmung

Den zu korrigierenden Programmspeicher wählen; am Gerät mit den Tasten – oder + bzw. an der Fernbedienung mit den Ziffern-Tasten und – bei Bedarf – mit Taste **– –**.
Taste **C P** 3 x drücken. Im Anzeigefeld **D** blinkt S F.
Taste – oder + drücken, bis Bild und Ton optimal eingestellt sind. Taste 2 x drücken.
Damit ist diese Einstellung gespeichert.

2. Einstellen und Speichern der Sender bei nicht bekannten Kanalnummern

Mit der Taste **C P** die Kanalsuche einleiten. Es erscheint eine Kanalnummer, und eine der Anzeigen leuchtet.
Mit den Tasten + oder – die Kanalnummern aufwärts oder abwärts durchtippen, bis ein Fernsehprogramm erscheint, das gespeichert werden soll. Durch Gedrückthalten der jeweiligen Taste erfolgt ein schnelles Durchzählen der Kanalnummern.
Taste **C P** nochmals drücken. Im Anzeigefeld **D** blinkt die Programmspeichernummer.
Mit den Tasten + oder – den Programmspeicher wählen, mit dem das einstellte Fernsehprogramm gespeichert werden soll. Im Anzeigefeld **D** blinkt nun der gewählte Programmspeicher.
Drücken Sie nun zum Speichern dieses Fernsehprogramms auf die Taste . Im Anzeigefeld **D** erscheint wieder der vorher gewählte Kanal.

Verändern der Grundeinstellung

Beim Einschalten des Gerätes mit dem Netzschalter erscheinen Lautstärke, Helligkeit, Farbstärke, Kontrast, Höhen, Bässe und Balance mit den im Werk eingestellten Grundwerten.
Diese Funktionen können Sie mit der Fernbedienung (Kontrast am Gerät) abändern.
Danach drücken Sie die Taste am Gerät. Damit werden die veränderten Einstellungen gespeichert.

Zweiton-Sendung

Mit der Taste ○ ● vertauschen Sie Ton 1 mit Ton 2. Anzeige **II** leuchtet.
Durch nochmaliges Drücken der Taste ○ ● vertauschen Sie die Toninhalte erneut. Anzeige **I** leuchtet.
Wollen Sie die unterschiedlichen Sprachen in den Lautsprechern und im Kopfhörer haben, wählen Sie zunächst mit der Taste ○ ● den gewünschten Ton für die Lautsprecher aus. Drücken Sie nun auf die Taste . Im Anzeigefeld erscheint die Anzeige []. Drücken Sie erneut die Taste ○ ●. Über Kopfhörer wird der andere Ton wiedergegeben. Nach nochmaligem Drücken der Taste ist wieder der in den Lautsprechern gewünschte Ton zu hören.

(GB) Short operating instructions

On the set:

- Buttons for volume adjustment
- Buttons for contrast adjustment
- Buttons for crispender to improve picture definition (not in all sets)
- **C P** Button for intiation of station adjustment and storage as
- well as fine station tuning
- **– +** Buttons for channel and station preset input as well as fine station tuning
- Button for storing station adjustment
- **S** Storing a special function in NTSC mode (not in all sets)
- Red indicator lights up for channel table **A**, yellow indicator lights up for channel table **B**.
  See the operating instructions for the channel table concerned.

1. Station adjustment and storage when the channel numbers are known

Now press button **C**. A channel number appears in display **D**. The red indicator lights up.
Now enter the channel number of the station to be stored using buttons **0 . . .9**.
N. B.: The channel number must always have 2 digits.
The channel input is stored via button **on the set.** In the display **D** the number changes from that of the channel to the number of the station preset location.
The desired station is now stored in the desired preset location.
Table **A** is valid for adjustment of the standard TV channels and the cable channels U1 . . .U5 and S1 . . .S20. In order to adjust these channels, the **red indicator A must** be lit during the tuning process.
Table **B** is valid for adjustment of the cable channels M1 . . .M10; for this tuning process, the **yellow** indicator **B** must be lit.

Switchover from indicator A to B

Initiate channel selection with button **C** on the remote control or with button **C P** on the set and switch on the indicators for the corresponding channel tables **A** or **B** with the remote control button **– –**:
red indicator for channel table **A**, yellow indicator for channel table **B**.

Monitoring the stored TV channels

Press button **once;** the stored channel number is indicated in display **D**. After 3 seconds, the number of the station preset location reappears.
The TV channel can also be monitored by pressing button **C**. Then you must press button , otherwise you cannot switch over the station preset location.

Fine tuning

Select the preset location to be corrected; either on the set via buttons – or +, or on the remote control with the digit buttons and – if necessary – button **– –**.
Press button **C P** three times. S F flashes in the display.
Press button – or + until the picture and sound are optimally adjusted.
Press button twice. This setting is then stored.

2. Station adjustment and storage when you don't know the channel numbers

Initiate channel search via button **C P**. A channel number appears, and one of the indicators lights up.
Run through the channel numbers forwards or backwards with the buttons + or –, until the TV station you want to store appears. If the respective button is held depressed, the channel numbers are run through at high speed.
Press button **C P** once again. The station preset number flashes in the display **D**.
Use buttons + or – to select the preset location on which you want to store the tuned-in TV station. For example, 1 for station 1 (e.g. BBC1), 2 for station 2, and so on. The selected station preset location now flashes in the display **D**.
Now press button to store this TV station. The previously selected channel now reappears in display **D**.

Changing the basic settings

When the set is switched on via the power switch, the volume, brightness, colour strength, contrast, treble, bass and balance levels are those set at the factory.
If these levels are not in line with your personal desires, you can alter the various settings via the remote control (contrast on the set).
Following this, press button on the set. The values you have changed to suit your personal taste are then stored.

Two channel broadcasts

By pressing button ○ ●, sound channel 1 is replaced by sound channel 2. The indicator **II** lights up.
If button ○ ● is pressed once again, the sound channels are changed again. The indicator **I** lights up.
If want to listen to the different languages (sound channels) via speakers and headphones, first select the language (channel) you want via the speakers with button ○ ●.
Then press button . The indicator [] appears in indicator field. Press button ○ ● once again. The other sound channel is then played back via the headphones. If button is pressed once more, you then hear the sound channel desired via the loudspeakers again.

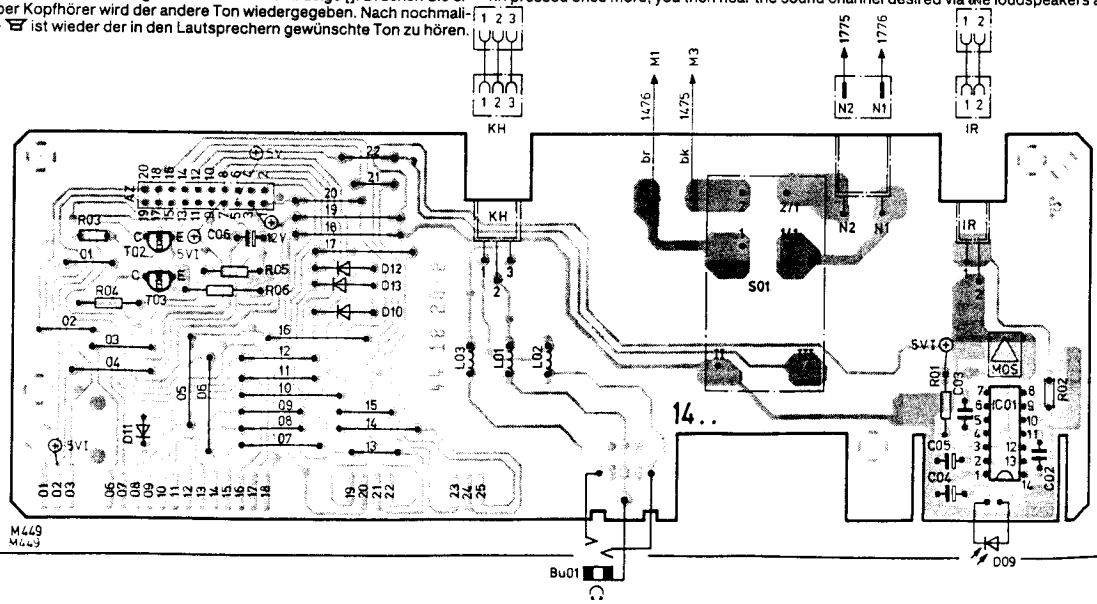

Grundplatte
Base board
Platine de base
Piastra di base

IFB 579

IFB (Anzeige + Tasten)
IFB (Display and buttons)
TCI (Indicateur + touches)
IFB (Indicazione + tasti)

5883 15 30 (IFB 473)
5883 11 40 (IFB 473 S)
5883 14 90 (IFB 473 UK)
5883 11 39 (IFB 573)

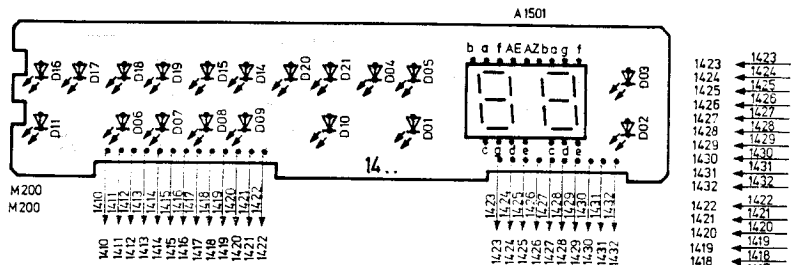

Anzeigeplatte
Indicator board
Platine indication
Piastra indicatore

IFB 573

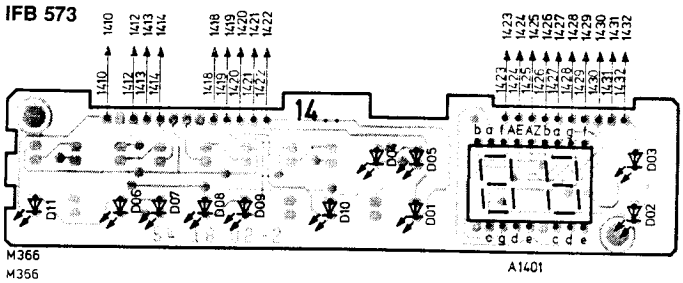

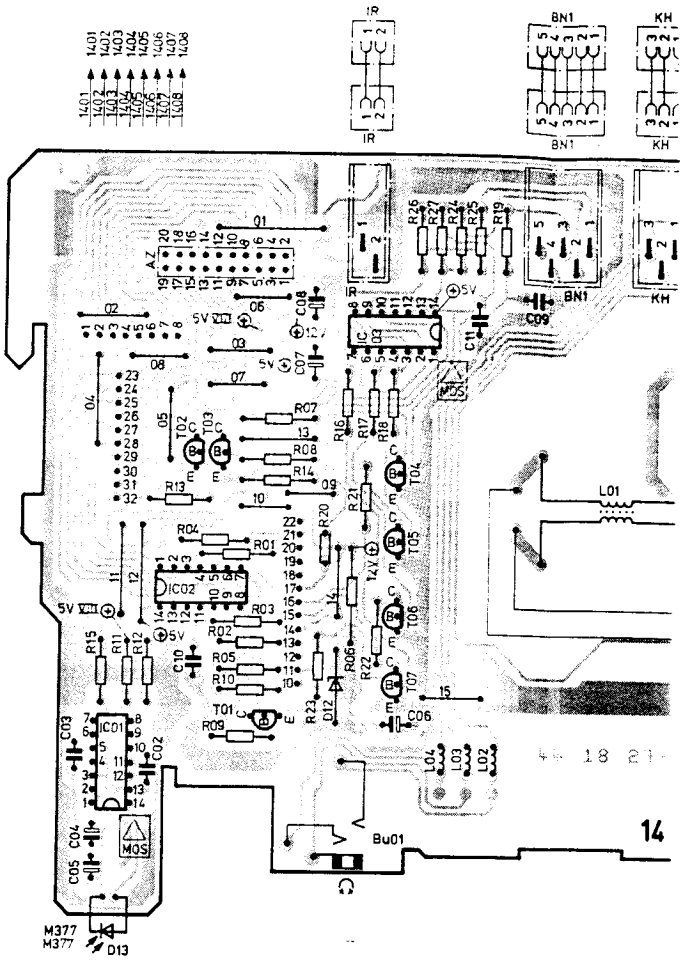

Anzeigeplatte
Indicator board
Platine indication
Piastra indicatore

IFB 473

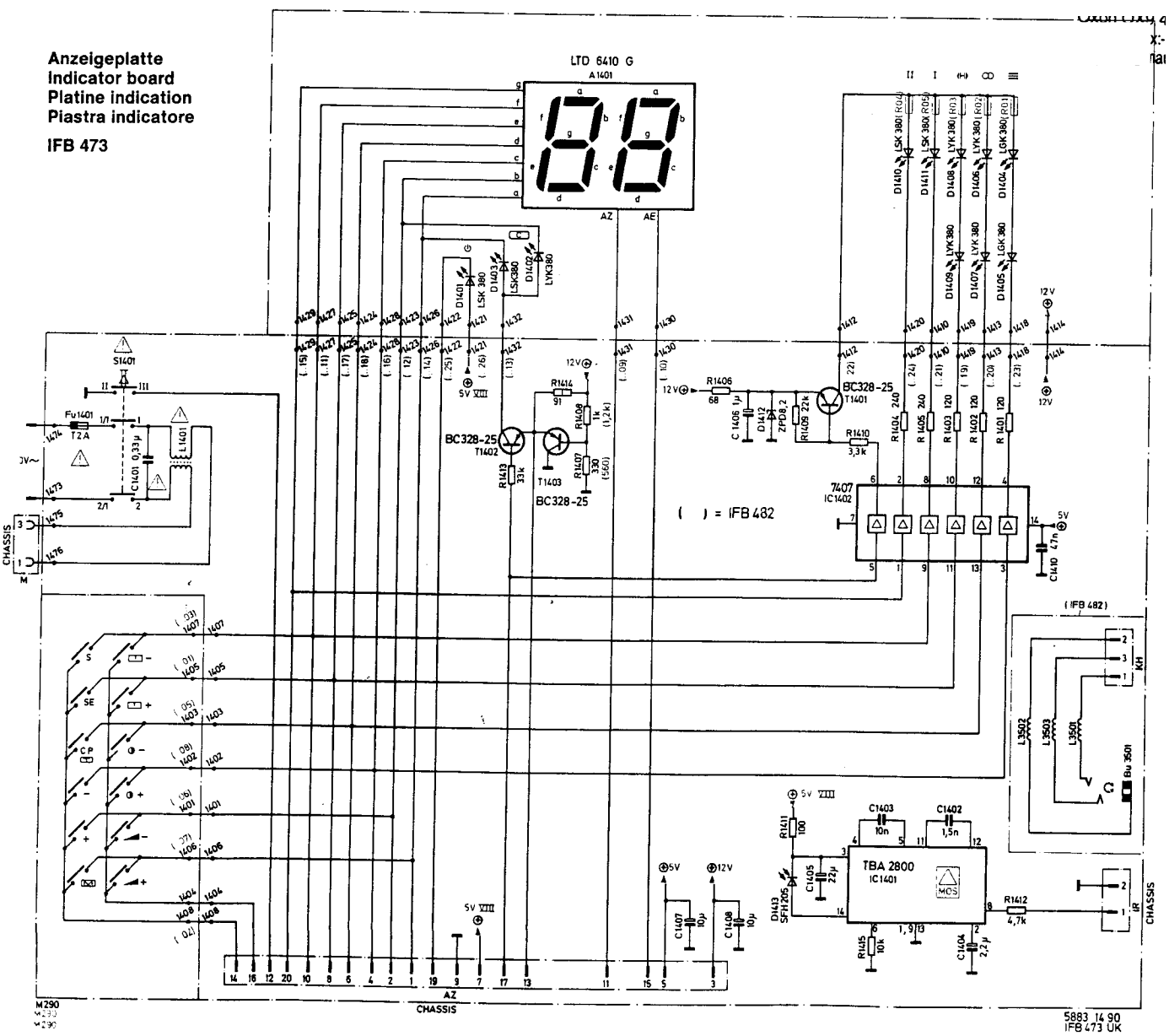

IFB 483 (S)

C

IFB 485 (Anzeige + Tasten)
IFB 485 (Display and buttons)
TCI 485 (Indicateur + touches)
IFB 485 (Indicazione + tasti)

5883 14 62

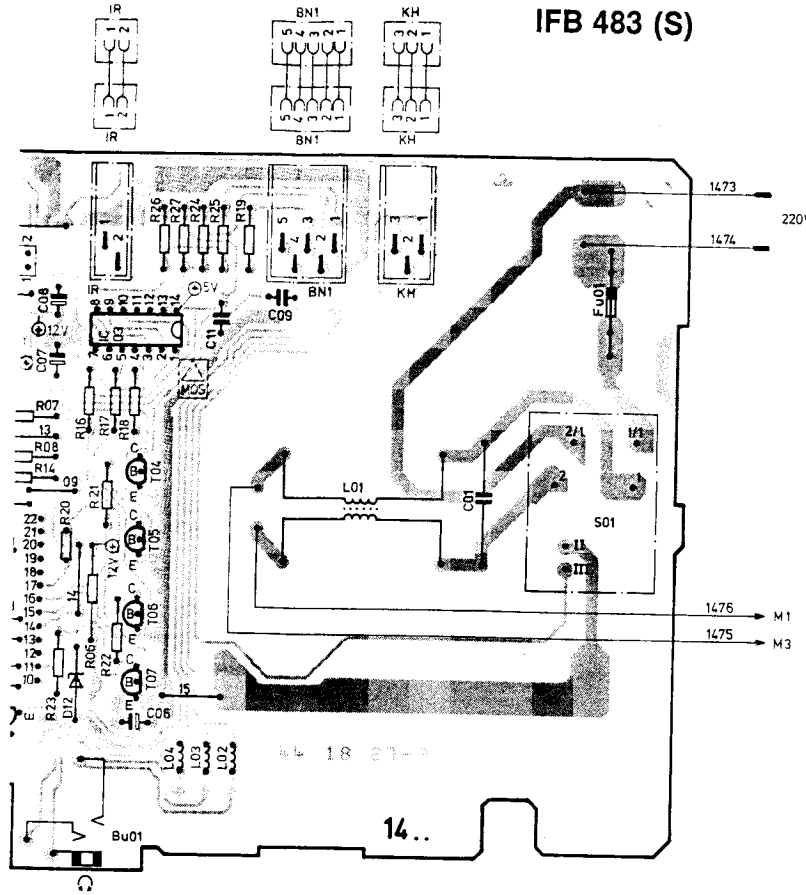

Anzeigeplatte
Indicator board
Platine indication
Piastra indicatore

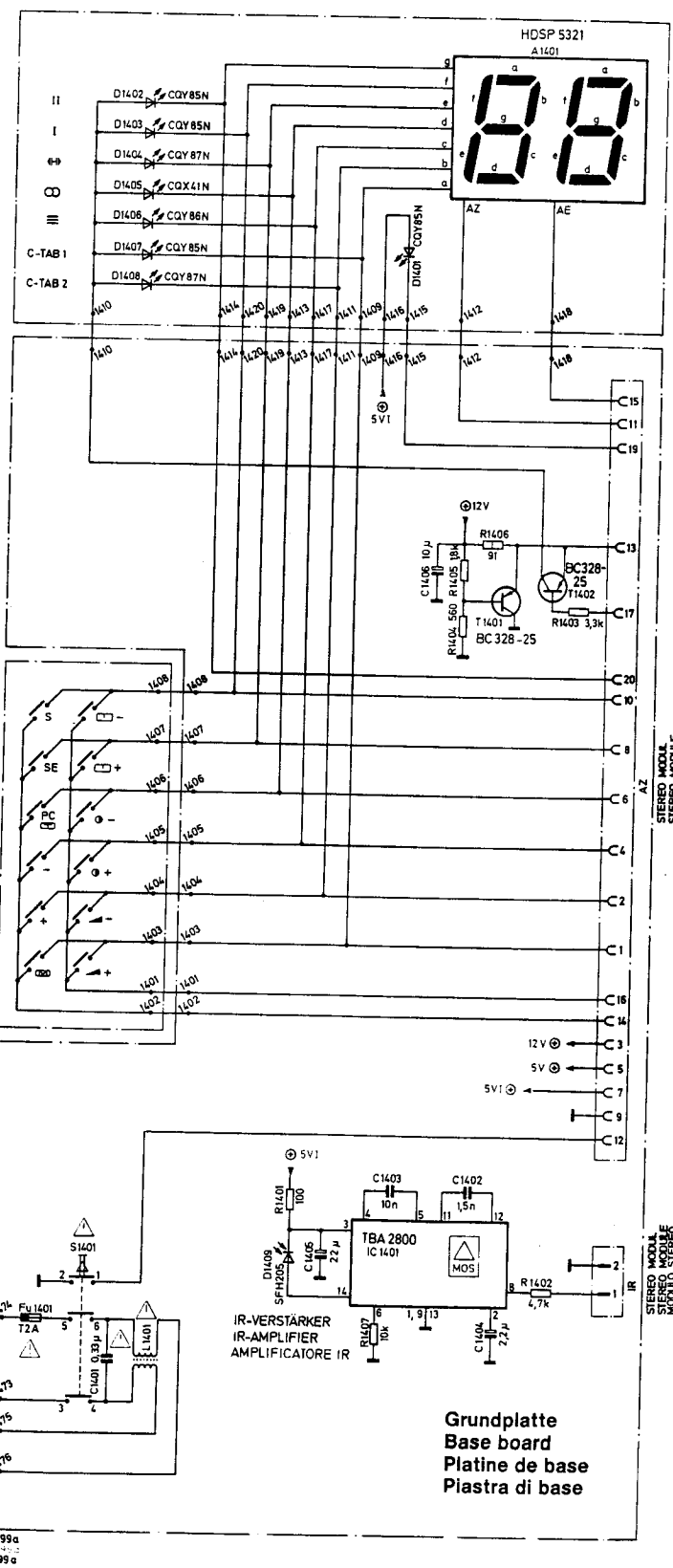

Grundplatte
Base board
Platine de base
Piastra di base

IFB 473/573

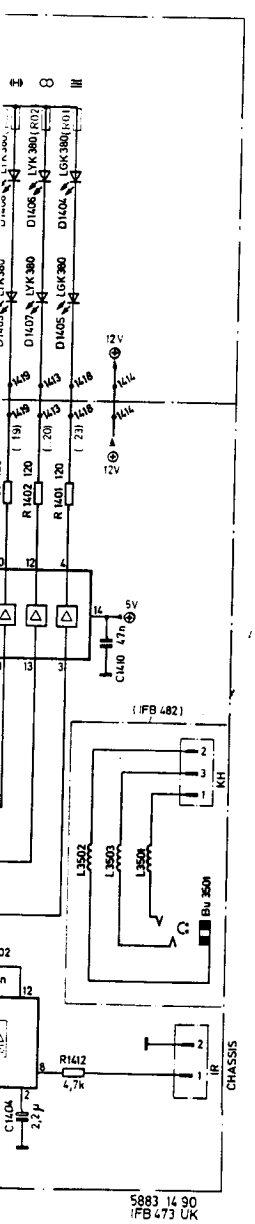

IFB 482
IFB 482
TCI 482
IFB 482
5883 14 60

; (Anzeige + Tasten)
; (Display and buttons)
; (Indicateur + touches)
; (Indicazione + tasti)

tte
oard
ication
icatore

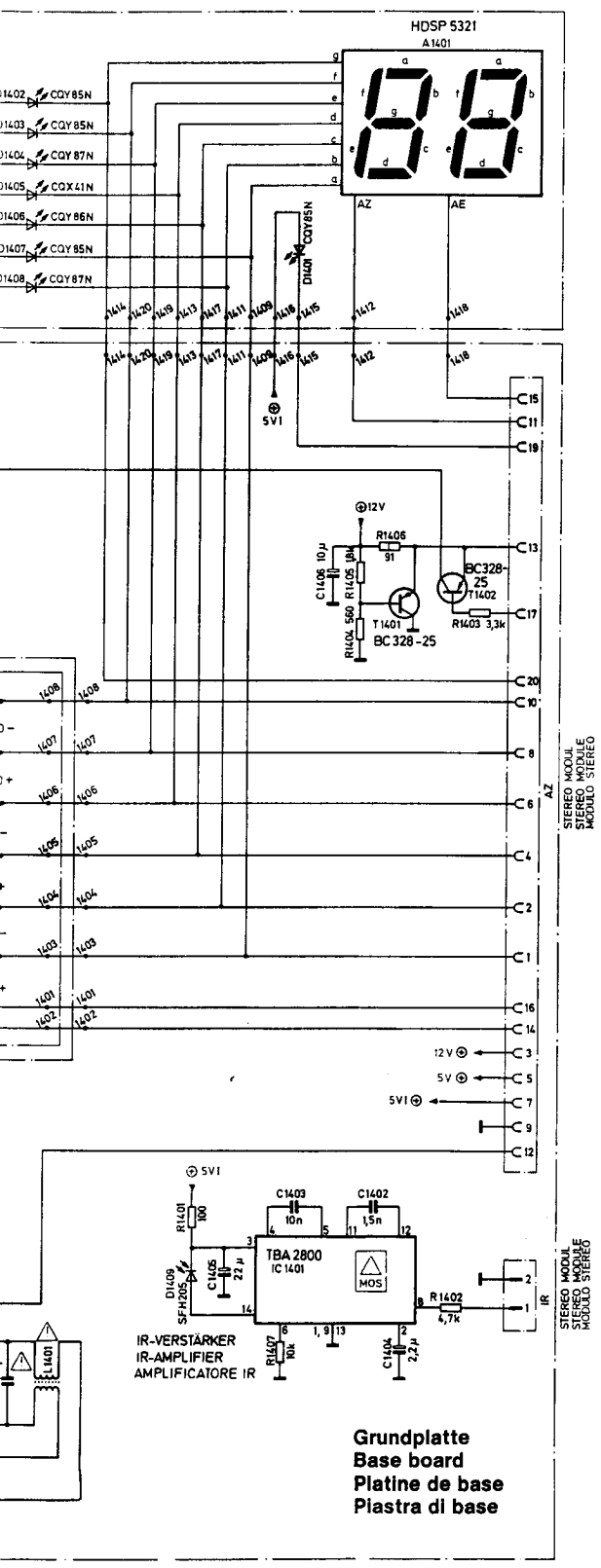

Grundplatte
Base board
Platine de base
Piastra di base

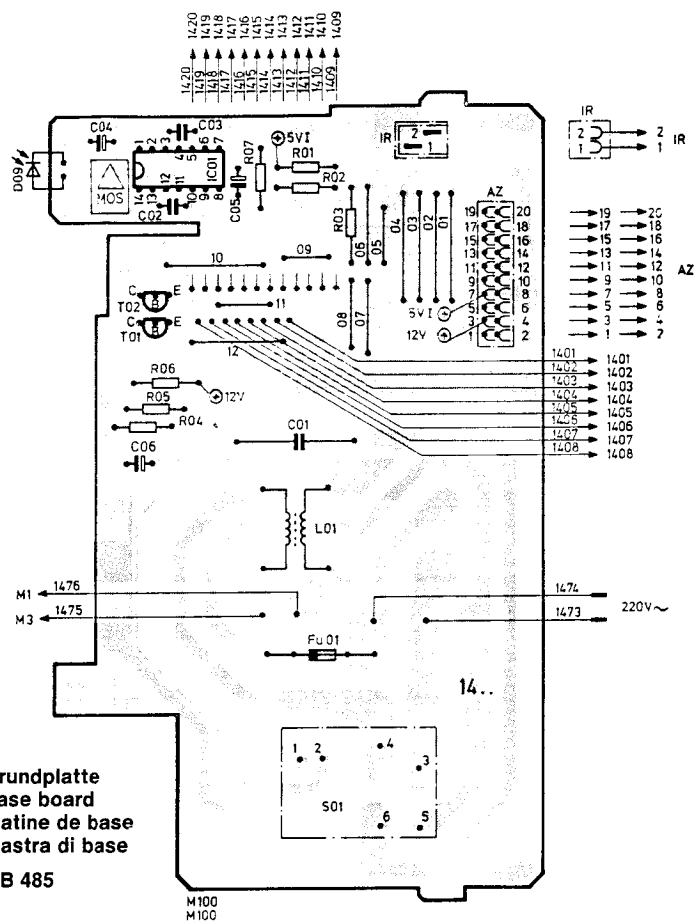

Grundplatte
Base board
Platine de base
Piastra di base

IFB 485

Positionsnummern	14 . .
Position number	14 . .
Numéros de position	14 . .
Numero delle posizioni	14 . .

Positionsnummern	14 . .
Position number	14 . .
Numéros de position	14 . .
Numero delle posizioni	14 .

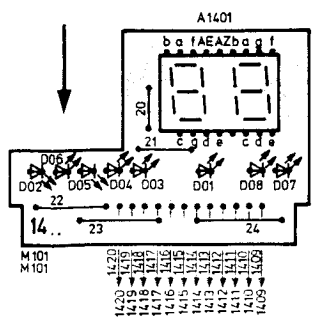

Anzeigeplatte
Indicator board
Platine indication
Piastra indicatore

IFB 485

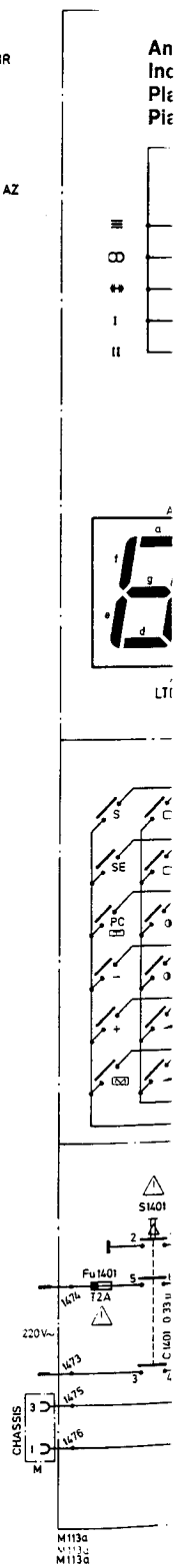

IFB 482 (Anzeige + Tasten)
IFB 482 (Display and buttons)
TCI 482 (Indicateur + touches)
IFB 482 (Indicazione + tasti)

5883 14 60

Geräte mit Compact-D-Chassis

Die eigentliche Schaltung vom Bedienteil befindet sich au dem Blatt **B 21...** beim Stereo-Modul.

Sets with Compact-D-Chassis

The actual circuit of the control unit is on sheet **B 21...** with the stereo Modul.

Appareils avec chassis Compact-D

Le circuit proprement dit de l'organe de commande se trou ve sur la feuille **B 21...** du module stéréo.

Apparecchio con chassis Compact-D

Il collegamento vero e proprio della parto di comando trova sul foglio **B 21...** del modulo stereo.

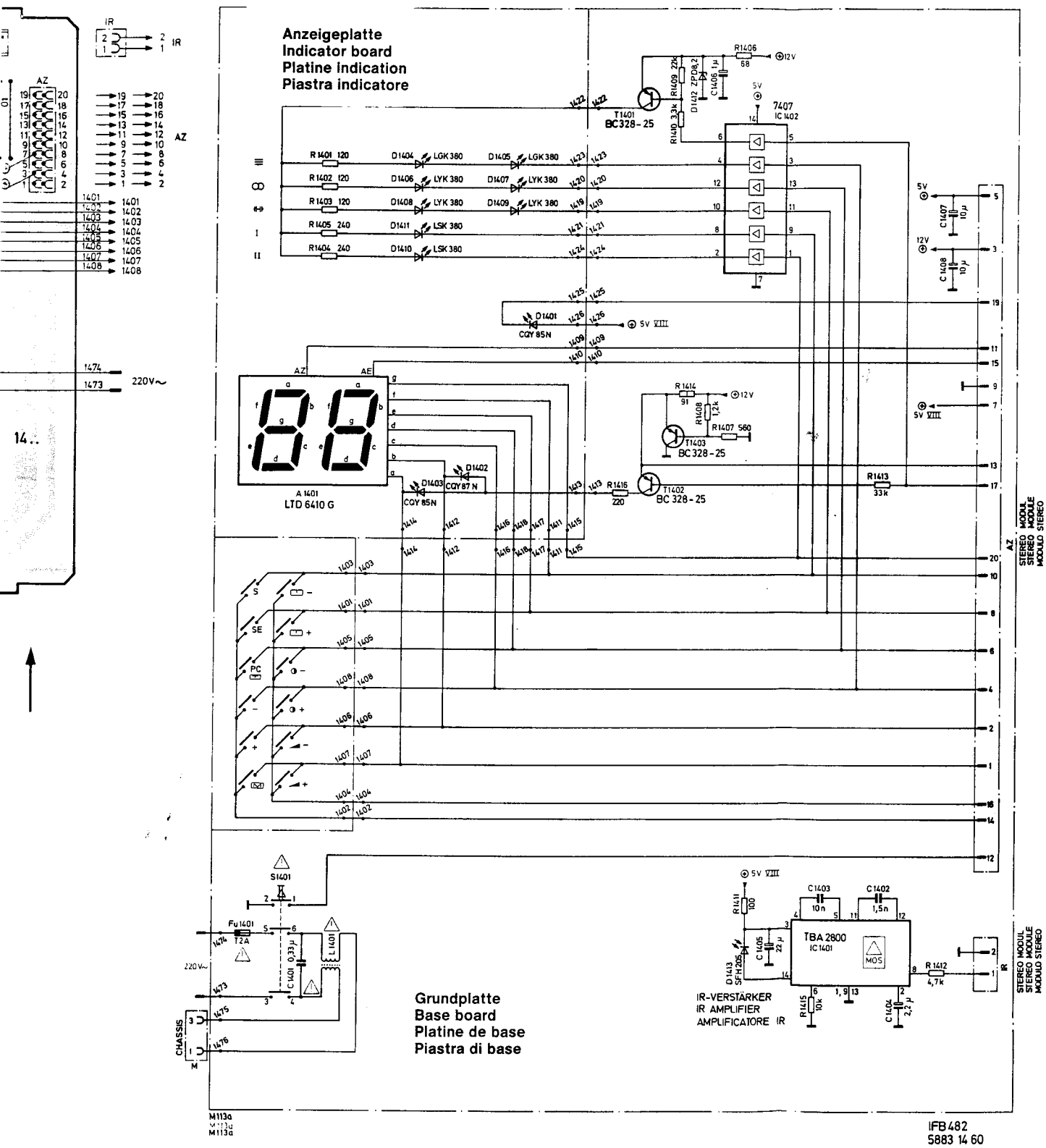

nit Compact-D-Chassis

ntliche Schaltung vom Bedienteil befindet sich auf tt B 21... beim Stereo-Modul.

:h Compact-D-Chassis

ıal circuit of the control unit is on sheet B 21... stereo Modul.

ls avec chassis Compact-D

it proprement dit de l'organe de commande se trou- ı feuille B 21... du module stéréo.

:chio con chassis Compact-D

amento vero e proprio della parto di comando ci l foglio B 21... del modulo stereo.

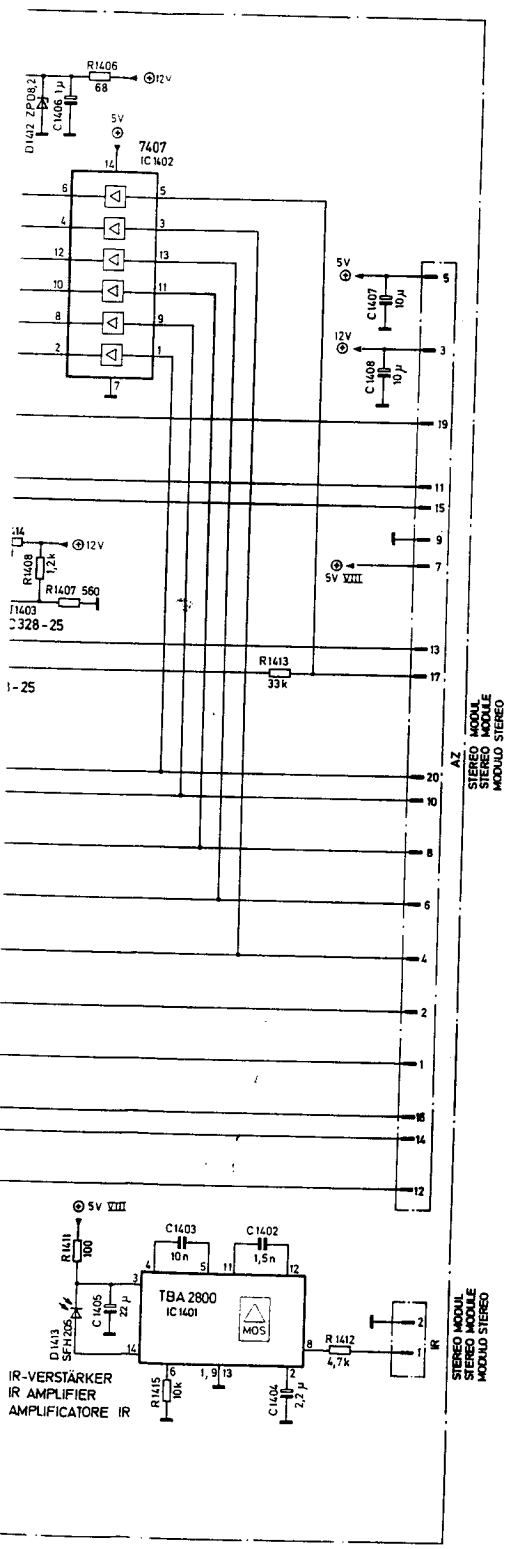

IFB 482
5883 14 60

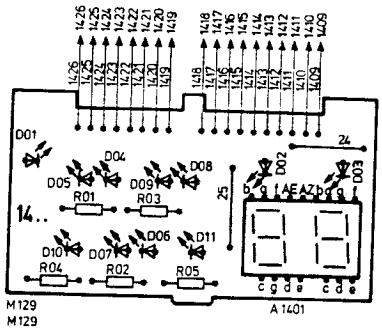

Anzeigeplatte
Indicator board
Platine indication
Piastra indicatore

IFB 482

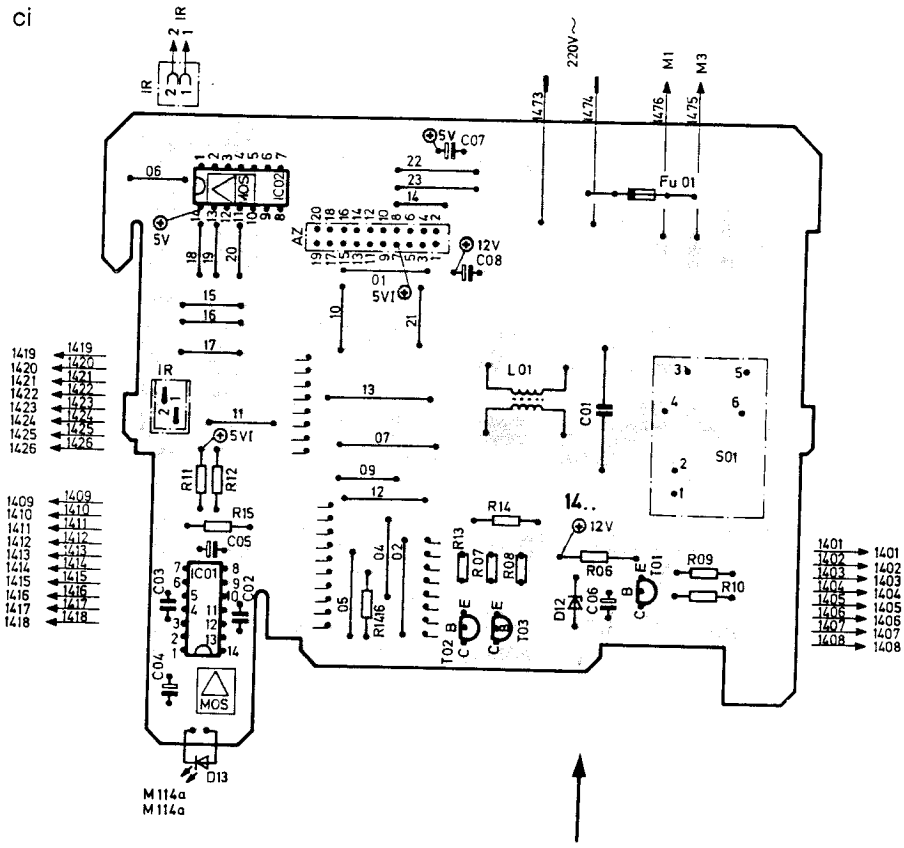

Grundplatte
Base board
Platine de base
Piastra di base

IFB 482

Positionsnummern 14..
Position number 14..
Numéros de position 14..
Numero delle posizioni 14..

IR-Sender, IRS-1 / IR transmitter, IRS-1 **Émetteur, IRS-1 / Trasmettitore a raggi IR, IRS-1**		5652 13 01
IR-Sender, IRS-2 / IR transmitter, IRS-2 **Émetteur, IRS-2 / Trasmettitore a raggi IR, IRS-2**		5652 13 03
Zierblech / Blind / Tôle d'enjolivement / Fregio (IRS-1)		6411 67 02
Zierblech / Blind / Tôle d'enjolivement / Fregio (IRS-2)		6411 67 05
Kontaktplatte, 48 polig / Contact board, 48-fold Platine de contact, 48 fois / Piastra di contatto, 48 poli (IRS-1)		4188 10 03
Kontaktplatte, 48 polig / Contact board, 48-fold Platine de contact, 48 fois / Piastra di contatto, 48 poli (IRS-2)		4188 10 07
Gehäuseoberteil / Casing, top section Boîtier partie supérier / Parte superiore del telaio		6138 52 01
Gehäuseunterteil / Casing, bottom section Boîtier partie base / Parte interiore del telaio		6138 54 01
Batteriedeckel / Battery cover Couvercle de batterie / Coperchio della batteria		6138 53 01
Kontaktteil (+) / Contact part (+) Parte de contact (+) / Parte di contatto (+)		7342 60 03
Kontaktteil (–) / Contact part (–) Parte de contact (–) / Parte di contatto (–)		7342 60 04
Abdeckschieber / Slide lock Volet coulissant / Scorrevole di copertura		8623 14 02
Federkontakt (+) / Spring contact (+) Contact à ressort (+) / Contatto a molla (+)		7342 60 01
Federkontakt (–) / Spring contact (–) Contact à ressort (–) / Contatto a molla (–)		7342 60 02
IC 1201 T 1201 D 1201. 1202 D 1203	IRT 1250 BC 368-E 6288 LD 271 LED ZTE 2	MOS 3779 25 75 3614 42 50 3682 01 04 3653 15 10

Ersatzteile / Replacement parts list / Pièces de rechange / Elenco delle parti di ricambio

⚠ Sicherheitsbauteil im Sinn der Sicherheitsbestimmung. Diese Teile dürfen nur durch Originalteile ersetzt werden.
⚠ Safety components in accordance with existing regulations. These components must only be replaced by original component parts.
⚠ Composant de sécurité conformément aux réglementations de sécurité. Ces composants doivent être uniquement remplacés par des pièces d'origines.
⚠ Componenti di sicurezza ai sensi del regolamento di sicurezza. Queste componenti devono venir sostituite unicamente con parti originali.

Gegenstand Item Pièce Ricambi	Bestell-Nr. Order no. N° de com. No. di rif.
IFB 473 / TCI 473 **IFB 473 S / TCI 473 S** **IFB 473 UK / TCI 473 UK** **IFB 482 / TCI 482** **IFB 485 / TCI 485** **IFB 570 R / TCI 485** **IFB 573 / TCI 573** **IFB 579 / TCI 579**	5883 15 30 5883 11 40 5883 14 19 5883 14 60 5883 14 62 5883 11 43 5883 11 39 5883 11 42
Aufbauplatte / Mounting board Plaque de montage / Piastra di montaggio (5883 14 60)	8625 12 80
Aufbauplatte / Mounting board Plaque de montage / Piastra di montaggio (5883 11 40)	8625 24 17
Aufbauplatte / Mounting board Plaque de montage / Piastra di montaggio (5883 14 62)	8625 12 74
Aufbauplatte / Mounting board Plaque de montage / Piastra di montaggio (5883 11 39)	8625 25 15
Aufbauplatte / Mounting board Plaque de montage / Piastra di montaggio (5883 11 42)	8625 30 21
Aufbauplatte / Mounting board Plaque de montage / Piastra di montaggio (5883 11 43)	8625 30 14
Kontaktplatte / Contact board Platine de contact / Piastra di cont. (5883 11 39)	4188 02 57
Kontaktplatte / Contact board Platine de contact / Piastra di cont. (5883 11 42)	4188 12 02
Kontaktplatte / Contact board Platine de contact / Piastra di cont. (5883 14 60)	4188 02 55
Kontaktplatte / Contact board Platine de contact / Piastra di cont. (5883 11 40)	4188 02 57
Kontaktplatte / Contact board Platine de contact / Piastra di cont. (5883 14 62)	4188 02 80
Kontaktplatte / Contact board Platine de contact / Piastra di cont. (5883 11 43)	4188 02 84
Netzschalter / Mains switch Commutateur principal / Interruttore principale	⚠ 4112 21 71
Netztaste / Mains pushbutton Touche secteur / Interruttore generale	6315 36 18
Netzschalter / Mains switch Commutateur principal / Interruttore principale (5883 11 42)	⚠ 4112 31 75
Netztaste / Mains pushbutton Touche secteur / Interruttore generale (5883 11 42)	6315 36 27
Netztaste / Mains pushbutton Touche secteur / Interruttore generale (5883 11 43)	6315 36 21
Netzsicherung / Mains fuse Fusible secteur / Fusibile principale T 2 A	⚠ 4375 16 18
Sicherungshalter / Holder for mains fuse Porte fusible / Porta fusibili	⚠ 4157 04 51
Netzsicherungsabdeckung / Mains fuse lid Cade pour fusible secteur / Coperchio per fusibile principale	8612 15 08
Netzkabel / Mains cable Cordon d'alimentation / Cavo di distribuzione	⚠ 4131 24 36
Halter für Vorverstärkergehäuse / Holder for amplifier cabinet Support pour boîtier de préamplificateur Supporto per scatola preamplificatrice	7368 62 03
Vorverstärkergehäuse / Amplifier cabinet Boîtier du préamplificateur / Contenitore del preamplificatore	6536 21 14
Kopfhörerbuchse kpl. / Headphone socket Prise pour casque / Piastra di collegamento (5883 14 60)	4144 11 87
Kopfhörerbuchse kpl. / Headphone socket Prise pour casque / Piastra di collegamento (5883 11 40 / 5883 11 39)	4145 08 06
Kopfhörerbuchse kpl. / Headphone socket Prise pour casque / Piastra di collegamento (5883 14 62)	4144 11 85
Kopfhörerbuchse kpl. / Headphone socket Prise pour casque / Piastra di collegamento (5883 11 42)	4144 11 17
Kopfhörerbuchse kpl. / Headphone socket Prise pour casque / Piastra di collegamento (5883 11 43)	4144 11 16
Kabel, Chassis-Bedienteil / Cable, Chassis-operating unit Cordon, chassis-unité de commandes Cavo, chassis-Elemento di comando (5883 11 42)	4888 57 79
Kabel, Chassis-Bedienteil / Cable, Chassis-operating unit Cordon, chassis-unité de commandes Cavo, chassis-Elemento di comando (5883 14 60, 5883 11 40, 5883 11 39)	4888 60 92
Kabel, Chassis-Bedienteil / Cable, Chassis-operating unit Cordon, chassis-unité de commandes Cavo, chassis-Elemento di comando (5883 14 62)	4888 60 94
Kontaktleiste, 20polig / Contact plug, 20fold Reglette à douilles, 20 fois / Spinottiera di contatto, 20 poli	7318 44 01
IC 1401 TBA 2800 MOS IC 1402 SN 7407 N IC 1403 HEF 4001 BP MOS	3763 08 13 3771 02 43 3771 51 07
T 1401, 1402, 1403 BC 328-25 T 1404...1407 BC 238 B	3614 71 33 3614 01 22

Gegenstand Item Pièce Ricambi	Bestell-Nr. Order no. N° de com. No. di rif.
D 1409 SFH 205 D 1412 ZPD 8,2 D 1413 SFH 205	3683 10 33 3653 24 05 3683 10 33
L 1401 Drossel / Choke Bobine de self / Bobina	4557 04 46
L 1401 (IFB 570 R)	4557 04 30
L 1402...1404 Drossel / Choke Bobine de self / Bobina	4557 80 64
C 1401 0,33 µF 250 V	3324 09 28
Anzeigeplatte / Indicator board **Platine indication / Piastra indicatori (5883 14 60)**	6911 32 63
D 1401, 1403 LR 3360 DG D 1402 LY 3360 HL D 1404, 1405 LGK 380 D 1406...1409 LYK 380 D 1410, 1411 LSK 380	3681 12 84 3681 12 82 3681 12 78 3681 12 79 3681 12 80
Halter für D 1401 / Holder for D 1401 Support pour D 1401 / Supporto della D 1401	8624 71 29
A 1401 LTD 64106	3686 10 19
Fenster für A 1401 / Window for A 1401 Cadre pour A 1401 / Finestra della A 1401	6466 51 05
Anzeigeplatte / Indicator board **Platine indication / Piastra indicatori (5883 14 74)**	6911 36 02
D 1401, 1403 LR 3360 DG D 1402 LY 3360 HL D 1404, 1405, 1416, 1417 LGK 380 D 1406...1411, 1414, 1415 LYK 380 D 1418...1421 LSK 380	3681 12 84 3681 12 82 3681 12 78 3681 12 79 3681 12 80
Halter für D 1402, oben / Holder for D 1402, top Support pour D 1402, supérier / Supporto della D 1402, superiore	8623 02 13
Halter für D 1402, unten / Holder for D 1402, bottom Support pour D 1402, base / Supporto della D 1402, interiore	8622 08 03
Lichtführung, 2fach / Light compartment, 2 fold Prise de lumière, 2 fois / Pozzo di luce, 2 poli	8622 31 05
Lichtführung, 5fach / Light compartment, 5 fold Prise de lumière, 5 fois / Pozzo di luce, 5 poli	8622 31 06
Anzeigeplatte / Indicator board **Platine indication / Piastra indicatori (5883 14 62)**	6911 32 68
D 1401...1403, 1407 CQY 85 N D 1404, 1408 CQY 87 N D 1405 CQX 41 N D 1406 CQY 86 N	3681 14 11 3681 14 17 3681 14 15 3681 14 13
A 1401 LTO 5250 R-FC	3686 10 18
Halter für D 1401 / Holder for D 1401 Support pour D 1401 / Supporto della D 1401	8624 71 06
Anzeigeplatte / Indicator board **Platine indication / Piastra indicatori** **(5883 11 40, 5883 15 30, 5883 11 39)**	
D 1401, 1403, 1410, 1411 LSK 380 D 1402, 1406...1409 LYK 380 D 1404, 1405, 1416, 1417 LGK 380	3681 12 80 3681 12 79 3681 12 78
Lichtführung, 2fach / Light compartment, 2 fold (5883 11 40) Prise de lumière, 2 fois / Pozzo di luce, 2 poli (5883 15 30)	8622 31 05
Lichtführung, 2fach / Light compartment, 2 fold (5883 11 39) Prise de lumière, 2 fois / Pozzo di luce, 2 poli	8622 31 08
Lichtführung, 5fach / Light compartment, 5 fold Prise de lumière, 5 fois / Pozzo di luce, 5 poli	8622 31 06
A 1401 HDSP 5621	3686 10 23
Fenster für A 1401 / Window for A 1401 Cadre pour A 1401 / Finestra della A 1401 (5883 11 40)	6466 49 07
Fenster für A 1401 / Window for A 1401 Cadre pour A 1401 / Finestra della A 1401 (5883 11 39)	8622 01 79
Anzeigeplatte / Indicator board **Platine indication / Piastra indicatori** **(5883 11 42, 5883 11 43)**	
D 1401 LR 5360 DG D 1402, 1403 LR 3360 DG D 1404, 1408 LY 3360 HL D 1405 LS 3360 HL D 1406 LG 3360 EH D 1407 LR 3360 G	3681 14 52 3681 12 84 3681 12 82 3681 12 83 3681 12 81 3681 12 84
A 1401 4606 R-NB	3686 12 01
Fenster für A 1401 / Window for A 1401 Cadre pour A 1401 / Finestra della A 1401 (5883 11 42)	8612 15 11
Fenster für A 1401 / Window for A 1401 Cadre pour A 1401 / Finestra della A 1401 (5883 11 43)	8622 01 81

NOKIA
CONSUMER ELECTRONICS

VIDEOTEXT-Decoder B/D/2
VIDEOTEXT decoder B/D/2
Decodificatore TELEVIDEO B/D/2

6911 11 55

D 7a

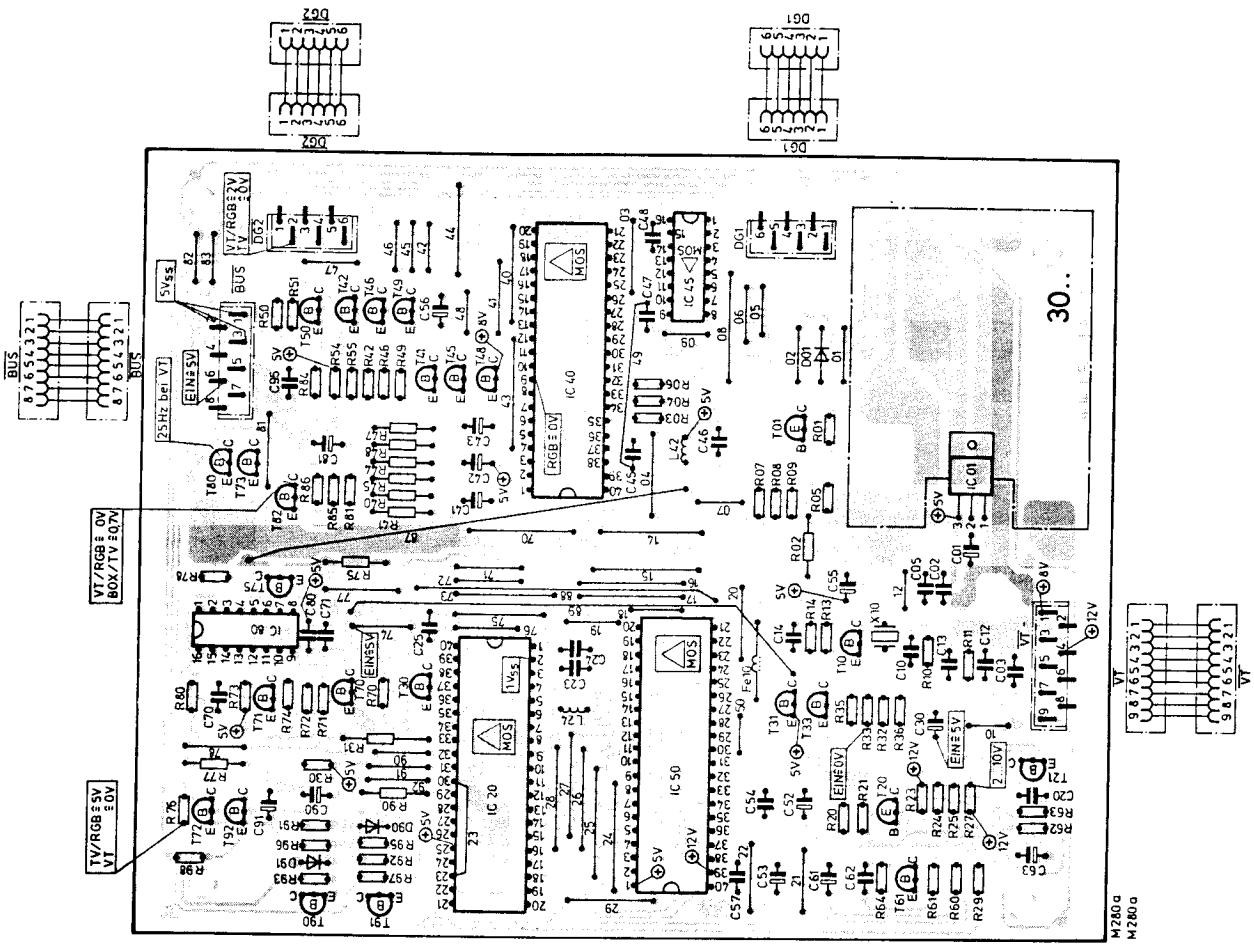

VIDEOTEXT-Decoder VIDEOTEXT decoder Decoder TELEVIDEO			**6911 11 55**
IC 3001	L 7805 ACV		3768 17 85
IC 3020	DPU 2541	MOS	3779 13 24
IC 3040	TPU 2732/32/36	MOS	3779 13 71
IC 3045	TMS 4164-15 NL	MOS	3776 53 21
IC 3050	VCU 2100 A/69/74	MOS	3779 13 01
IC 3080	HEF 4027 BP	MOS	3773 51 07
T 3001, 3020	BF 240-SB		3612 01 50
T 3010	BC 238 C		3614 01 23
T 3021, 3042, 3046, 3030. 3031 3089, 3091, 3046	BC 308 B		3614 29 52
T 3041, 3045, 3050, 3061, 3033, 3070, 3080, 3082, 3090, 3048, 3092	BC 238 B		3614 01 22
D 3001	BAT 43		3656 02 02
D 3090	1 N 4148		3656 08 10
D 3091	1 N 4148-SB		3656 02 25
L 3024, 3042	Spule / Coil / Bobina		4544 07 68

X 3010	Quarz 17,7344 MHz Quartz Quarzo	4421 31 01
IC-Fassung, 40 polig / IC socket, 40 fold Zoccolo del IC, 14 poli		4156 30 80
Kühlblech für IC 3001 / Heat sink for IC 3001 Aletta di raffreddamento per IC 3001		6524 73 03
Federspann für IC 3001 / Holder for IC 3001 Molla di trazione per IC 3001		7368 70 12
Verstärkerschiene / Cross-member / Guida		8271 03 14

Schutzmaßnahmen für MOS-Bauelemente beachten!
Pay attention to protective measures for MOS components!
Respecter les mesures de protections pour les composants de MOS!
Osservare le misure protettive per gli elementi costruttivi MOS!

Bei Nachbestellungen von Manualen, Gerätetyp und Geräte-Ident-Nummer angeben.
When re-ordering manuals, please quote the model name and part number.
Per riordinare i manuali, indicare il modello dell'apparecchio ed il numero categorico.

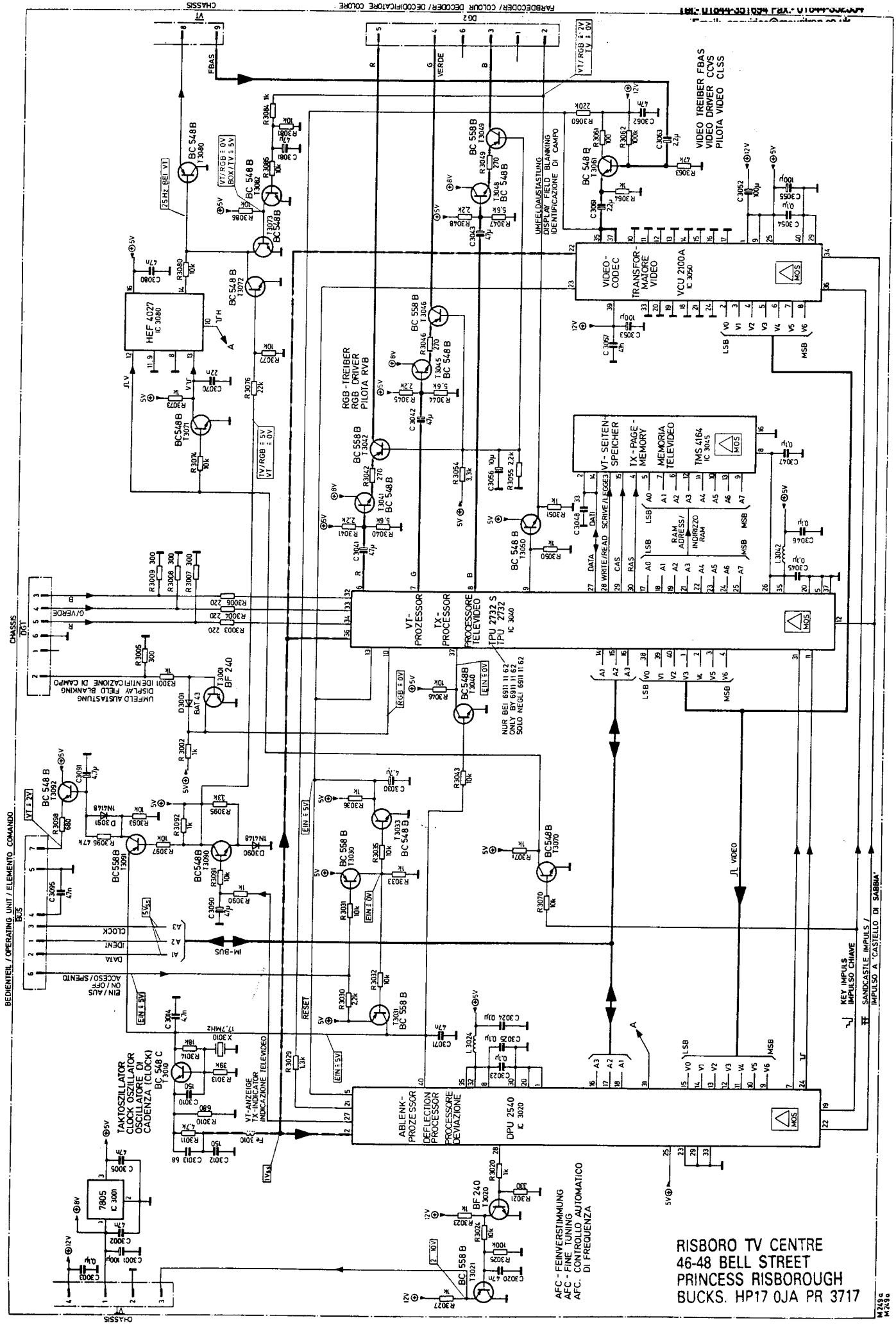
RISBORO TV CENTRE
46-48 BELL STREET
PRINCESS RISBOROUGH
BUCKS. HP17 0JA PR 3717
VIDEO TREIBER FBAS
VIDEO DRIVER CCVS
PILOTA VIDEO CLSS
RGB-TREIBER
RGB DRIVER
PILOTA RVB
VIDEO-CODEC
TRANSFORMATORE VIDEO
VCU 2100A
IC 3050
VT-SEITENSPEICHER
TX-PAGE-MEMORY
MEMORIA TELEVIDEO
TMS 4164
IC 3045
VT-PROZESSOR
TX-PROCESSOR
PROCESSORE TELEVIDEO
TPU 2732 S
TPU 2732
IC 3040
ABLENK-PROZESSOR
DEFLECTION PROCESSOR
PROCESSORE DEVIAZIONE
DPU 2540
IC 3020
HEF 4027
IC 3080
7805
IC 3001
TAKTOSZILLATOR
CLOCK OSZILLATOR
OSCILLATORE DI CADENZA (CLOCK)
BC 548 C
T 3010
UMFELDAUSTASTUNG
DISPLAY FIELD BLANKING
IDENTIFICAZIONE DI CAMPO
AFC - FEINVERSTIMMUNG
AFC - FINE TUNING
AFC. CONTROLLO AUTOMATICO
DI FREQUENZA
BEDIENTEIL / OPERATING UNIT / ELEMENTO COMANDO
CHASSIS
BUS
IM-BUS
CLOCK
IDENT
DATA
EIN / AUS
ON / OFF
ACCESO / SPENTO
KEY IMPULS
IMPULSO CHIAVE
SANDCASTLE IMPULS /
IMPULSO A 'CASTELLO DI SABBIA'
NUR BEI 6911 11 62
ONLY BY 6911 11 62
SOLO NEGLI 6911 11 62
M249a
M249c

NOKIA
CONSUMER ELECTRONICS

Ersatzteile
Pièces de rechange, boîtiers et accessoires

Bestell-Nr. 6611 80 97
Reference 6611 80 97

TV
F 034c
1988

NOKIA GRAETZ GmbH
Service
D-7530 Pforzheim

Service-Manual

ITT NOKIA

STEREO COLOR 3489 F
Ident-No. 5435 98 40

STEREO COLOR 3569 F
Ident-No. 5439 45 40

STEREO COLOR 3869 F
Ident-No. 5439 45 80

STEREO COLOR 5886 F
Ident-No. 5436 98 80

Graetz

STEREO COLOR 4886 F
Ident-No. 5436 98 90

Un mode d'emploi abrégé figure sur la feuille C 30c du manuel.

Zur Reparatur sind folgende Unterlagen erforderlich:
Voici les documents nécessaires pour le dépannage:

A19c

Chassis Compact D/2
Netzteil, Ablenkung, Decoder Bildröhrenanschluß
Bloc secteur, déflexion, decodeur, raccord. du tube-image

Ersatzteile
Pièces de rechange

6611 79 57

B21c

HF-ZF Modul
Module HF-MF
5829 04 71
STEREO-Modul/Bedienteil
Module STEREO/
Unité de commandes
6911 37 89

Ersatzteile
Pièces de rechange

6611 79 58

C30c

IFB 473 / IFB 482 / IFB 485
IFB 570 R / IFB 573 / IFB 579
Anzeige + Tasten
Indicateur + touches
IR-Sender / Émetteur IR
IRS 2/IRS FLOF/D 1/D 2

Ersatzteile
Pièces de rechange

6611 79 59

Bei Reparaturen gültige Sicherheitsvorschriften beachten!
Veuillez observer les prescriptions de sécurité en viguer lors de dépannage!

Ersatzteile / Pièces de rechange

Bei Ersatzteilbestellungen neben dem Gegenstand bitte unbedingt die Bestellnummer und bei Baugruppen (Modulen) auch die Baugruppennummer angeben!

En cas de commande, veuillez absolument indiquer le numéro de commande à côté de la pièces commandée!

⚠ Sicherheitsbauteil im Sinn der Sicherheitsbestimmung. Diese Teile dürfen nur durch Originalteile ersetzt werden.

⚠ Composant de sécurité conformément aux réglementations de sécurité. Ces composants doivent être uniquement remplacés par des pièces d'origines.

Gegenstand Pièce	Bestell-Nr. N° de com.
STEREO COLOR 3489 F	
Gehäuse, grau / Boîtier, couleur gris	6131 21 27
Bedienteilklappe, grau / Volet du bloc de commande, gris	8687 02 69
Bedienteilklappenhalter / Supporto pour volet du bloc commande	8681 92 02
Netztaste / Touche secteur	6315 36 18
Rückwand / Panneau arrière	6214 11 41
Rückwandhaltewinkel / Fixation du panneau arrière	8624 47 10
Lautsprecher / Haut-parleur 8 Ω, 10 W	4311 07 03
Spannclip für Lautsprecher / Clip pour serrer l'haut-parleur	7368 01 96
Lautsprecherblende, grau / Grille haut-parleur, gris	6411 07 13
Bildröhre / Tube cathodique A 51 EAF 00 X 01	⚠ 4362 21 01
Bildröhrenschraube / Vis tube cathodique	7864 02 20
Bildröhrenerdung / Masse tube cathodique	6141 03 08
Federzug für Erdung / Ressort tension masse	7351 28 41
Entmagnetisierungsspule / Bobine de démagnétisation	⚠ 4588 05 68
Haken für Entmagnetisierungsspule Agrafe pour bobine de démagnétisation	8681 72 15
Abdeckung für Anzeige / Cade pour cadre d'indicateur	8251 02 07
Fenster für Anzeigenabdeckung / Fenêtre pour cadre d'indicateur	6466 49 07
Hinterer Gehäusefuß / Pied arriere boîtier	8641 01 47
Fußstopfen / Garniture de pieds	8642 01 48
Halter für Stereo-Modul / Support pour module stereo	8625 48 09
Halter für Farbdecoder / Support pour décodeur	8625 47 07
Chassisführung / Guidage châssis	8626 63 17
Raststift für Stereo-Modul / Clip pour module stereo	8642 75 04
Raststift für HF-Modul / Clip pour module HF	8642 75 05
STEREO COLOR 3569 F	
Gehäuse, grau / Boîtier, couleur gris	6112 86 89
Frontplatte, grau / Plaque frontale, gris	6417 26 62
Bedienteilklappe, grau / Volet du bloc de commande, gris	8687 03 43
Bedienteilabdeckung, links Couvercle pour bloc de commande, gauche	8684 28 78
Bedienteilabdeckung, rechts Couvercle pour bloc de commande, droite	8684 29 02
Abdeckung für Netztaste / Cade pour touche secteur	8623 16 02
Netztaste / Touche secteur	6315 36 18
Rückwand / Panneau arrière	6214 27 02
Rückwandhaltewinkel / Fixation du panneau arrière	8624 47 10
Lautsprecher / Haut-parleur 8 Ω, 10 W	4311 07 15
Lautsprecher / Haut-parleur 8 Ω, 5 W	4311 09 19
Spannclip für Lautsprecher / Clip pour serrer l'haut-parleur	7368 01 96
Lautsprecherblende, grau / Grille haut-parleur, gris	6411 07 46
Bildröhre / Tube cathodique A 59 ECF 00 X 01	⚠ 4362 25 55
Bildröhrenschraube / Vis tube cathodique	7864 02 21
Bildröhrenerdung / Masse tube cathodique	6141 03 05
Federzug für Erdung / Ressort tension masse	7351 28 41
Entmagnetisierungsspule / Bobine de démagnétisation	⚠ 4588 07 12
Haken für Entmagnetisierungsspule Agrafe pour bobine de démagnétisation	8681 72 19
Fenster für Display / Fenêtre pour indicateur	0000 00 00
Abdeckung für Anzeige / Cade pour cadre d'indicateur	8251 44 16
Fenster für Anzeigenabdeckung / Fenêtre pour cadre d'indicateur	6466 37 37
Hinterer Gehäusefuß / Pied arriere boîtier	8641 01 47
Fußstopfen / Garniture de pieds	8642 01 48
Halter für Stereo-Modul / Support pour module stereo	8625 48 09
Halter für Farbdecoder / Support pour décodeur	8625 47 07
Chassisführung, links / Guidage châssis, gauche	8625 11 59
Chassisführung, rechts / Guidage châssis, droite	8625 11 60
Raststift für Stereo-Modul / Clip pour module stereo	8642 75 04
Raststift für HF-Modul / Clip pour module HF	8642 75 05
Schriftzug ITT / Cadre pour «ITT»	6625 14 54
Schriftzug DIGIVISION / Cadre pour «DIGIVISION»	6626 01 66
STEREO COLOR 3869 F	
Gehäuse, lavagrau / Boîtier, couleur gris lava	6112 28 93
Frontplatte, lavagrau / Plaque frontale, gris lava	6417 30 36
Bedienteilabdeckung, links Couvercle pour bloc de commande, gauche	8684 28 79
Bedienteilabdeckung, rechts Couvercle pour bloc de commande, droite	8684 29 03
Anzeigenfenster / Fenêtre pour cadre d'indicateur	8622 01 79
Anzeigenabdeckung / Cade pour cadre d'indicateur	8251 44 16
Fenster für Anzeigenabdeckung / Fenêtre pour cadre d'indicateur	6466 37 37
Hinterer Gehäusefuß / Pied arrière boîtier	8641 01 47
Fußstopfen / Garniture de pieds	8642 01 48
Rückwandhalter / Fixation du panneau arrière	8624 47 10
Rückwand / Panneau arrière	6214 27 04
Bedienteilklappe, schwarz / Volet du bloc de commande, noir	8687 03 43
Klappe für Netztaste / Volet du secteur	8623 16 02
Lautsprechergitter / Grille haut-parleur	6411 07 34
Lautsprecher / Haut-parleur 8 Ω, 10 W	4311 07 15
Lautsprecher / Haut-parleur 8 Ω, 5 W	4311 09 19
Spannclip für Lautsprecher / Clip pour serrer l'haut-parleur	7368 01 96
Bildröhre / Tube cathodique A 66 ECF 00 X 01	⚠ 4362 28 03
Bildröhrenschraube / Vis tube cathodique	7864 02 21
Bildröhrenhalter / Support pour tube cathodique	8623 31 41
Bildröhrenerdung / Masse tube cathodique	6141 03 05
Federzug für Erdung / Ressort tension masse	7351 28 48
Entmagnetisierungsspule / Bobine de démagnétisation	⚠ 4588 07 13
Haken für Entmagnetisierungsspule Agrafe pour bobine de démagnétisation	8681 72 19
Chassisführung, links / Guidage châssis, gauche	8625 11 58
Chassisführung, rechts / Guidage châssis, droite	8625 11 57
Halter für Farbdecoder / Support pour décodeur couleur	8625 47 07
Halter für Stereo-Modul / Support pour module stéréo	8625 48 09
Raststift für HF-Modul / Clip pour module HF	8642 75 05
Raststift für Stereo-Modul / Clip pour module stéréo	8642 75 04
Netztaste / Touche secteur	6315 36 18
Schriftzug ITT / Cadre pour «ITT»	6625 14 54
Schriftzug DIGIVISION / Cadre pour «DIGIVISION»	6626 01 66
STEREO COLOR 4886 F	
Gehäuse, lavagrau / Boîtier, couleur gris lava	6112 23 55
Frontplatte, lavagrau / Plaque frontale, gris lava	6417 28 72
Bedienteilklappe, grau / Volet du bloc de commande, gris	8687 02 98
Bedienteilklappenhalter / Supporto pour volet du bloc commande	8681 10 06
Netztaste / Touche secteur	6315 36 15
Rückwand / Panneau arrière	6214 09 80
Rückwandhaltewinkel / Fixation du panneau arrière	8624 47 10
Lautsprecher / Haut-parleur 8 Ω, 10 W	4311 07 15
Lautsprecher / Haut-parleur 8 Ω, 5 W	4311 09 19
Spannclip für Lautsprecher / Clip pour serrer l'haut-parleur	7368 01 96
Lautsprecherblende, grau / Grille haut-parleur, gris	6411 55 53
Bildröhre / Tube cathodique A 66 EAF 00 X 01	⚠ 4362 28 02
Bildröhrenschraube / Vis tube cathodique	7864 02 21
Bildröhrenerdung / Masse tube cathodique	6141 03 05
Bildröhrenhalter / Support pour tube cathodique	8625 11 48
Federzug für Erdung / Ressort tension masse	7351 28 48
Entmagnetisierungsspule / Bobine de démagnétisation	⚠ 4588 07 13
Haken für Entmagnetisierungsspule Agrafe pour bobine de démagnétisation	8681 72 13
STEREO-Blende / Grille STEREO	6418 52 31
Abdeckung für Anzeige / Cade pour cadre d'indicateur	8683 13 53
Fenster für Anzeigenabdeckung / Fenêtre pour cadre d'indicateur	6466 37 31
Hinterer Gehäusefuß / Pied arriere boîtier	8641 01 47
Fußstopfen / Garniture de pieds	8642 01 48
Halter für Stereo-Modul / Support pour module stereo	8625 48 09
Halter für Farbdecoder / Support pour décodeur	8625 47 07
Chassisführung, links / Guidage châssis, gauche	8626 63 09
Chassisführung, rechts / Guidage châssis, droite	8626 63 13
Raststift für Stereo-Modul / Clip pour module stereo	8642 75 04
Raststift für HF-Modul / Clip pour module HF	8642 75 05
STEREO Color 5886 F	
Bedienteilklappe, grau / Volet du bloc de commande, gris	8683 16 56
Die restlichen Ersatzteile siehe Gerät STEREO COLOR 4886 F. Pour les autres pièces de rechange, cf. STEREO COLOR 4886 F.	

Ersatzteile / Replacement parts list / Elenco delle parti di ricambio

Gegenstand Item Ricambi	Bestell-Nr. Order no. No. di rif.
STEREO COLOR 2560	
Gehäuse, perlgrau / Cabinet, pearl grey / Mobile, grigio perla	6112 86 67
Frontplatte, perlgrau / Front plate, pearl grey Piastra frontale, grigio perla	6417 26 71
Lautsprecher-Abdeckung, perlgrau / Speaker grille, pearl grey Schermo altoparlante, grigio perla	6411 07 51
Bedienteilklappe, perlgrau / Operating unit lid, pearl grey Cerniera dell'unità di comando, grigio perla	8687 03 11
STEREO-Blende / Grille / Schermo	6416 52 38
Abdeckung für Anzeige / Indicator grille / Coperchio dell'indicatore	8683 13 53
Fenster für Abdeckung / Window for indicator grille Finestra del coperchio dell'indicatore	6466 37 31
Rückwand / Rear cover / Schienale posteriore	6214 10 58
Schriftzug NOKIA ITT / Legend / Denominazione	6623 01 61
Netztaste, perlgrau / Mains pushbutton, pearl grey Tasto per interruttore generale, grigio perla	6315 36 15
Haken für Entmagnetisierung / Hook for degaussing coil Supporto del bobina di smagnetizzazione	8681 72 19
Die restlichen Ersatzteile siehe Gerät DIGIVISION 6360. For other spares refer to model DIGIVISION 6360. Per i pezzi di ricambio rimanenti vedi DIGIVISION 6360.	
STEREO COLOR 2860	
Gehäuse, perlgrau / Cabinet, pearl grey / Mobile, grigio perla	6112 28 78
Frontplatte, perlgrau / Front plate, pearl grey Piastra frontale, grigio perla	6417 30 41
Bedienteilklappe, perlgrau / Operating unit lid, pearl grey Cerniera dell'unità di comando, grigio perla	8687 03 11
STEREO-Blende / Grille / Schermo	6416 52 38
Anzeigenabdeckung / Indicator grille / Coperchio dell'indicatore	8683 13 53
Fenster für Anzeigenabdeckung / Window for indicator grille Finestra del coperchio dell'indicatore	6466 37 31
Rückwand, lavagrau / Rear cover, lava grey Parete posteriore, color grigio lava	6214 10 60
Bildröhrenhalter / Picture tube support / Supporto del cinescopio	8625 11 48
Gehäusefuß, hinten / Cabinet foot, behind Base della mobile, posteriore	8641 01 47
Lautsprecherblende, perlgrau / Loudspeaker grille, pearl grey Schermo altoparlante, grigio perla	6411 07 50
Netztaste / Mains pushbutton / Tasto per interruttore generale	6315 36 15
Die restlichen Ersatzteile siehe Gerät DIGIVISION 7160. For other spares refer to model DIGIVISION 7160. Per i pezzi di ricambio rimanenti vedi DIGIVISION 7160.	
DIGIVISION 3489	
Gehäuse, perlgrau / Cabinet, pearl grey / Mobile, grigio perla	6131 21 27
Gehäuse, lavagrau / Cabinet, lava grey / Mobile, grigio lava	6131 21 29
Gehäuse, sandgrau / Cabinet, sand grey / Mobile, sand grigio	6131 21 30
Bedienteilklappe / Lid for operating unit Sportello dell'unità di comando	8687 02 97
Bedienteilklappe, grau / Lid for operating unit, grey Sportello dell'unità di comando, grigio	8687 02 69
Bedienteilklappenhalter / Holder for operating unit lid Supporto della sportello dell'unità di comando	8681 92 02
Netztaste / Mains pushbutton / Tasto per interruttore generale	6315 36 18
Rückwand / Rear cover / Schienale	6214 11 41
Rückwandhaltewinkel / Rear cover support bracket Supporto della schienale	8624 47 10
Lautsprecher 8 Ω, 10 W Loudspeaker 8 Ω, 10 W Altoparlante 8 Ω, 10 W	4311 07 03
Spannclip für Lautsprecher / Clip for loudspeaker Clip di serragio per altoparlante	7368 01 96
Lautsprecherblende / Loudspeaker grille Schermo altoparlante	6411 07 13
Bildröhre A 51 EAF 00 X 01 Picture tube A 51 EAF 00 X 01 Cinescopio A 51 EAF 00 X 01	⚠ 4362 21 01

Gegenstand Item Ricambi	Bestell-Nr. Order no. No. di rif.
Bildröhrenschraube / Screw for picture tube Viti della cinescopio	7864 02 20
Bildröhrenerdung / Picture tube earth / Massa del cinescopio	6141 03 08
Federzug für Erdung / Spring device for earthing Supporto per molla per collegamento a massa	7351 28 41
Entmagnetisierungsspule / Degaussing coil Bobina di smagnetizzazione	⚠ 4588 07 11
Haken für Entmagnetisierung / Hook for degaussing coil Supporto del bobina di smagnetizzazione	8681 72 19
Abdeckung für Anzeige / Grille for indicator Coperchio dell'indicatore	8251 02 07
Fenster für Abdeckung / Window for grille Finestra del coperchio dell'indicatore	6466 49 07
Fußstopfen / Foot pad / Tampone della base	8642 01 48
Halter für Stereo-Modul / Holder for Stereo module Supporto della module stereo	8625 48 09
Halter für Farbdecoder / Holder for color decoder Supporto delle decodificatore colore	8625 47 07
Chassishalter / Chassis holder Supporto dello «chassis»	8626 63 17
ITT-Schriftzug / ITT logo / Denominazione ITT	6625 14 21
Raststift für Stereo-Modul / Plunger pin for stereo module Ambedue per modulo stereo	8642 75 04
Raststift für HF-Modul / Plunger pin for RF module Ambedue per modulo MF	8642 75 05
STEREO COLOR 3569	
Gehäuse, perlgrau / Cabinet, pearl grey / Mobile, grigio perla	6112 86 44
Gehäuse, sandgrau / Cabinet, sand grey / Mobile, grigio sand	6112 86 45
Frontplatte, perlgrau / Front plate, pearl grey Frontale, grigio perla	6417 26 33
Frontplatte, sandgrau / Front plate, sand grey Frontale, grigio sand	6417 26 34
Bedienteilklappe, perlgrau / Lid for operating unit, pearl grey Sportello dell'unità di comando, grigio perla	8687 02 84
Bedienteilklappe, sandgrau / Lid for operating unit, sand grey Sportello dell'unità di comando, grigio sand	8687 02 85
Linke Bedienteilabdeckung, perlgrau Left control unit cover, pearl grey Coperchio dell'unità di comando, sinistra, grigio perla	8684 28 44
Rechte Bedienteilabdeckung, perlgrau Right control unit cover, pearl grey Coperchio dell'unità di comando, destro, grigio perla	8684 28 45
Linke Bedienteilabdeckung, sandgrau Left control unit cover, sand grey Coperchio dell'unità di comando, sinistra, grigio sand	8684 28 46
Rechte Bedienteilabdeckung, sandgrau Right control unit cover, sand grey Coperchio dell'unità di comando, destro, grigio sand	8684 28 47
Klappe für Netztaste, schwarz / Mains pushbutton lid, black Sportello del interruttore generale, nero	8623 16 02
Klappe für Netztaste, sandgrau / Mains pushbutton lid, sand grey Sportello del interruttore generale, grigio sand	8623 16 03
Rückwand, lavagrau / Rear cover, lava grey / Schienale, grigio lava	6214 27 02
Rückwand, sandgrau / Rear cover, sand grey / Schienale, grigio sand	6214 27 03
Lautsprecherblende, perlgrau / Loudspeaker grille, pearl grey Schermo altoparlante, grigio perla	6411 07 24
Lautsprecherblende, sandgrau / Loudspeaker grille, sand grey Schermo altoparlante, grigio sand	6411 07 36
Abdeckung für Anzeige, perlgrau / Grille for indicator, pearl grey Coperchio dell'indicatore, grigio perla	8251 44 16
Abdeckung für Anzeige, sandgrau / Grille for indicator, sand grey Coperchio dell'indicatore, grigio sand	8251 44 17
Fenster für Abdeckung, perlgrau / Window for grille, pearl grey Finestra del coperchio dell'indicatore, grigio perla	6466 37 37
Fenster für Abdeckung, sandgrau / Window for grille, sand grey Finestra del coperchio dell'indicatore, grigio sand	6466 37 38
Die restlichen Ersatzteile siehe Gerät DIGIVISION 6360. For other spares refer to model DIGIVISION 6360. Per i pezzi di ricambio rimanenti vedi DIGIVISION 6360.	

Ersatzteile / Replacement parts list / Elenco delle parti di ricambio

Gegenstand Item Ricambi	Bestell-Nr. Order no. No. di rif.
KONGRESS STEREO 4489	
Gehäuse, grau / Cabinet, grey / Mobile, grigio	6131 21 32
Bedienteilklappe, grau / Lid for operating unit, grey Sportello dell'unità di comando, grigio	8627 02 97
Fenster für Abdeckung / Window for grille Finestra del coperchio dell'indicatore	6466 49 07
GRAETZ-Schriftzug / GRAETZ logo Denominazione GRAETZ	6623 01 36
Die restlichen Ersatzteile siehe Gerät DIGIVISION 3489. For other spares refer to model DIGIVISION 3489. Per i pezzi di ricambio rimanenti vedi DIGIVISION 3489.	
DIGIVISION 5550	
Gehäuse, lavagrau / Cabinet, lava grey / Mobile, grigio lava	6131 21 57
Lautsprecher 8 Ω, 10 W Loudspeaker 8 Ω, 10 W Altoparlante 8 Ω, 10 W	4311 07 15
Entmagnetisierungsspule / Degaussing coil Bobina di smagnetizzazione	⚠ 4588 07 11
Haken für Entmagnetisierungsspule Hook for degaussing coil Gancio del bobina di smagnetizzazione	8681 72 19
Die restlichen Ersatzteile siehe Gerät DIGIVISION 3489. For other spares refer to model DIGIVISION 3489. Per i pezzi di ricambio rimanenti vedi DIGIVISION 3489.	
PRÄFEKT STEREO 4569 I	
Gehäuse, grau / Cabinet, grey / Mobile, grigio	6112 86 91
Frontplatte, grau / Front plate, grey Piastra frontale, grigio	6417 63 03
Lautsprecherabdeckung, grau / Speaker grille, grey Coperchio altoparlante, grigio	6411 55 25
Netztaste / Mains pushbutton / Pulsante per interruttore generale	6315 36 15
Bedienteilklappe, grau / Operating unit lid, grey Cerniera dell'unità di comando, grigio	8683 15 13
STEREO-Blende / Grille / Schermo	6416 03 13
Abdeckung für Anzeige / Indicator grille Coperchio per indicazione	8683 13 51
Fenster für Abdeckung / Window for grille Finestra del coperchio	6466 37 30
Rückwand, grau / Rear cover, grey / Parete posteriore, grigio	6214 10 58
Raststift für HF-Modul / Plunger pin for RF module Ambedue le spine per modulo AF	8642 75 05
GRAETZ-Schriftzug / GRAETZ logo Denominazione GRAETZ	6623 01 36
Die restlichen Ersatzteile siehe Gerät DIGIVISION 8588 I. For other spares refer to model DIGIVISION 8588 I. Per i pezzi di ricambio rimanenti vedi DIGIVISION 8588 I.	
EXZELLENZ STEREO 4869 I	
Gehäuse, grau / Cabinet, grey / Mobile, grigio	6112 28 94
Frontplatte, grau / Front plate, grey / Frontale, grigio	6417 30 64
Bedienteilklappe, grau / Lid for operating unit, grey Sportello dell'unità di comando, grigio	8683 15 13
Bedienteilklappenhalter / Holder for operating unit lid Supporto della sportello dell'unità di comando	8681 10 06
Netztaste / Mains pushbutton / Interruttore, generale	6315 36 15
Rückwand / Rear cover / Schienale	6214 10 60
Rückwandhaltewinkel / Rear cover support bracket Supporto della schienale	8624 47 10
Bildröhrenschraube / Screw for picture tube Viti della cinescopio	7864 02 20

Gegenstand Item Ricambi	Bestell-Nr. Order no. No. di rif.
Lautsprecher 8 Ω, 10 W Loudspeaker 8 Ω, 10 W Altoparlante 8 Ω, 10 W	4311 07 03
Lautsprecher 8 Ω, 5 W Loudspeaker 8 Ω, 5 W Altoparlante 8 Ω, 5 W	4311 09 19
Spannclip für Lautsprecher / Clip for loudspeaker Clip di serragio per altoparlante	7368 01 96
Lautsprecherblende, grau / Loudspeaker grille, grey Schermo altoparlante, grigio	6411 55 27
Bildröhre A 66 ECF 00 X 01 Picture tube A 66 ECF 00 X 01 Cinescopio A 66 ECF 00 X 01	⚠ 4362 28 03
Bildröhrenerdung / Picture tube earth / Massa del cinescopio	6141 03 05
Bildröhrenhalter / Picture tube holder Supporto per cinescopio	8625 11 48
Federzug für Erdung / Spring device for earthing Supporto per molla per collegam. a massa	7351 28 48
Entmagnetisierungsspule / Degaussing coil Bobina di smagnetizzazione	⚠ 4588 07 13
Haken für Entmagnetisierung / Hook for degaussing coil Gancio del bobina di smagnetizzazione	8681 72 19
Abdeckung für Anzeige / Grille for indicator Coperchio dell'indicatore	8683 13 51
Fenster für Abdeckung / Window for grille Finestra del coperchio dell'indicatore	6466 37 30
Hinterer Gehäusefuß / Cabinet foot, behind Base del mobile, posteriore	8641 01 47
Mittlerer Gehäusefuß / Middle cabinet foot Piede medio della mobile	8641 01 45
Fußstopfen / Foot pad / Tampone della base	8642 01 48
Halter für Stereo-Modul / Holder for Stereo module Supporto della module stereo	8625 48 09
Halter für Farbdecoder / Holder for colour decoder Supporto delle decodificatore colore	8625 47 07
Chassisführung, links / Chassis conduct, left Guida dello «chassis» sinistro	8625 11 58
Chassisführung, rechts / Chassis conduct, right Guida dello «chassis» destra	8625 11 57
STEREO-Blende / Grille / Schermo	6416 03 13
GRAETZ-Schriftzug / GRAETZ legend Denominazione GRAETZ	6623 01 36
Raststift für Stereo-Modul / Plunger pin for stereo module Ambedue per modulo stereo	8642 75 04
Raststift für HF-Modul / Plunger pin for RF module Ambedue per modulo MF	8642 75 05
C 395, 396 2,2 µF 100 V	3421 75 52
STEREO COLOR 5568	
Gehäuse, grau / Cabinet, grey / Mobile, grigio	6112 86 41
Frontplatte, grau / Front plate, grey Piastra frontale, grigio	6417 24 37
Lautsprecherabdeckung, grau / Speaker grille, grey Coperchio altoparlante, grigio	6411 55 37
Netztaste / Mains pushbutton / Pulsante per interruttore generale	6315 36 15
Bedienteilklappe, grau / Operating unit lid, grey Cerniera dell'unità di comando, grigio	8683 15 14
STEREO-Blende / Grille / Schermo	6416 03 13
Abdeckung für Anzeige / indicator grille Coperchio per indicazione	8683 13 51
Fenster für Abdeckung / Window for grille Finestra del coperchio	6466 37 30
Lautsprecher 8 Ω, 10 W Loudspeaker 8 Ω, 10 W Altoparlante 8 Ω, 10 W	4311 07 03
Rückwand, grau / Rear cover, grey / Parete posteriore, grigio	6214 10 58
Raststift für HF-Modul / Plunger pin for RF module Ambedue le spine per AF modulo	8642 75 05
Die restlichen Ersatzteile siehe Gerät DIGIVISION 8588 I. For other spares refer to model DIGIVISION 8588 I. Per i pezzi di ricambio rimanenti vedi DIGIVISION 8588 I.	

Ersatzteile / Replacement parts list / Elenco delle parti di ricambio

Bei Ersatzteilbestellungen neben dem Gegenstand bitte unbedingt die Bestellnummer und bei Baugruppen (Modulen) auch die Baugruppennummer angeben!
When ordering spares please quote item and order number. When ordering (sub-)assemblies (modules), give the assembly number in addition!
Nelle ordinazioni di pezzi di ricambio è assolutamente indispensabile indicare l'oggetto ed il numero di riferimento e, nel caso di gruppi costruttivi (moduli), anche il numero del modulo!

⚠ Sicherheitsbauteil im Sinn der Sicherheitsbestimmung. Diese Teile dürfen nur durch Originalteile ersetzt werden.
⚠ Safety components in accordance with existing regulations. These components must only be replaced by original component parts.
⚠ Componenti di sicurezza ai sensi del regolamento di sicurezza. Queste componenti devono venir sostituite unicamente con parti originali.

Gegenstand Item Ricambi	Bestell-Nr. Order no. No. di rif.
21 D 70	
Gehäuse, perlgrau / Cabinet, pearl grey Mobile, grigio perla (5437 39 10)	6112 34 20
Gehäuse, perlgrau / Cabinet, pearl grey Mobile, grigio perla (5130 59 20)	6112 34 24
Frontplatte, schwarz / Front plate, black / Frontale, nero (5437 39 10)	6417 21 80
Frontplatte, schwarz / Front plate, black / Frontale, nero (5130 59 20)	6417 21 81
Rückwand, lavagrau / Rear cover, lava grey / Schienale, grigio lava	6214 11 65
Lautsprecherblende, vorn / Loudspeaker grille, front Coperchio dell'altoparlante, davanti	8685 01 07
Lautsprecherabdeckung, seitlich / Cover for loudspeaker, lateral Coperchio dell'altoparlante, laterale	8625 08 13
Fußstopfen / Foot pad / Tampone della base	8642 01 48
Rückwandhaltewinkel / Rear cover support bracket Supporto della schienale	8624 47 10
Lautsprecher, seitlich / Loudspeaker, lateral Altoparlante, laterale (5437 39 10)	4311 28 62
Lautsprecher, seitlich / Loudspeaker, lateral Altoparlante, laterale (5130 59 20)	4311 28 66
Lautsprecher-Spannclip / Loudspeaker clip Clip per altoparlante	7368 01 96
Haltefeder für Tiefton-Lautsprecher / Support clip for woofer Clip de serragio per altoparlante (suoni bassi)	7358 01 89
Lautsprecher, vorne / Loudspeaker, in front Altoparlante, davanti	4311 28 63
Haltefeder für Hochtonlautsprecher / Support clip for tweeter Clip de serragio per altoparlante (suoni alti)	7358 01 92
Bildröhre A 51 EAL 20 X 02 Picture tube A 51 EAL 20 X 02 Cinescopio A 51 EAL 20 X 02	⚠ 4362 21 03
Bildröhrenschraube / Screw for picture tube Viti della cinescopio	7864 02 22
Entmagnetisierungsspule / Degaussing coil Bobina di smagnetizzazione	4588 07 11
Haken für Entmagnetisierungsspule / Hook for degaussing coil Uncino per bobina di smagnetizzazione	8681 72 19
Bildröhrenerdung / Picture tube earthing Massa del cinescopio	6141 03 08
Federzug für Erdung / Spring device for earthing Supporto per molla per collegamento a massa	7351 28 41
Chassishalter, links / Chassis holder, left Supporto dello «chassis», sinistro	8625 11 38
Chassishalter, rechts / Chassis holder, right Supporto dello «chassis», destro	8625 11 41
Halter für Farbdecoder / Holder for colour decoder Supporto per decodificatore colore	8625 47 07
Halter für Stereomodul / Holder for stereo module Supporto per modulo stereo	8625 48 09
Raststift für Stereomodul / Plunger pin for stereo module Ambedue le spine per modulo stereo	8642 75 04
Raststift für HF-Modul / Plunger pin for RF module Ambedue le spine per modulo MF	8642 75 05
GRAETZ-Schriftzug / GRAETZ logo / Denominazione GRAETZ	6625 14 46
Farbsymbol / Colour label / Emblema colorato	6623 01 62
SALORA-Schriftzug / SALORA logo / Denominazione SALORA	6625 14 44
25 D 70	
Gehäuse / Cabinet / Mobile (5137 40 50)	6112 86 84
Gehäuse / Cabinet / Mobile (5437 39 90)	6112 86 71
Frontplatte, schwarz / Front plate, black / Frontale, nero (5137 40 50)	6417 26 80
Frontplatte, schwarz / Front plate, black / Frontale, nero (5437 39 90)	6417 26 79
Lautsprecherabdeckung, vorne / Loudspeaker grille, in front Coperchio dell'altoparlante, davanti	8685 01 09
Lautsprecherabdeckung, seitlich / Loudspeaker grille, lateral Coperchio dell'altoparlante, laterale	8625 08 13
Lautsprecher, vorne / Loudspeaker, in front Altoparlante, davanti	4311 28 63
Lautsprecher, seitlich / Loudspeaker, lateral Altoparlante, laterale	4311 28 62
Lautsprecher-Haltefeder, vorne / Loudspeaker fixing spring, in front Molla di fissagio per altoparlante, davanti	7358 01 92
Spannclip dazu / Clip hereto / Clip di serragio, a ciò	7368 01 96
Lautsprecher-Haltefeder, seitlich / Loudspeaker fixing spring, lateral Molla di fissagio per altoparlante, laterale	7358 01 89
Haken für Entmagnetisierungsspule / Hook for degaussing coil Gancio per bobina di smagnetizzazione	8681 72 19
Chassisführung, links / Chassis guide, left Guida dello »chassis», sinistro	8625 11 58
Chassisführung, rechts / Chassis guide, right Guida dello »chassis», destra	8625 11 57
Halter für Netzfilterplatte / Holder for mains filter board Supporto per piastra filtro di rete	8684 07 15
Rückwand / Rear cover / Schienale posteriore	7874 38 03
Die restlichen Ersatzteile siehe Gerät DIGIVISION 6360. For other spares refer to model DIGIVISION 6360. Per i pezzi di ricambio rimanenti vedi DIGIVISION 6360.	
28 D 80	
Gehäuse / Cabinet / Mobile (5437 43 40)	6112 28 82
Gehäuse / Cabinet / Mobile (5437 43 70)	6112 28 83
Frontplatte / Front plate / Frontale	6417 30 47
Linke Abdeckung / Left cover / Coperchio sinistro (GRAETZ)	8685 01 18
Linke Abdeckung / Left cover / Coperchio sinistro (SALORA)	8685 01 22
Rechte Abdeckung / Right cover / Coperchio destra (DIGITAL)	8685 01 19
Bildröhrenschraube / Screw for picture tube / Viti della cinescopio	7864 02 22
Chassisführung, links / Chassis guide, left Guida dello »chassis», sinistro	8625 11 58
Chassisführung, rechts / Chassis guide, right Guida dello »chassis», destra	8625 11 57
Lautsprechergitter / Loudspeaker grille / Schermo altoparlante	6411 68 99
Tiefton-Lautsprecher / Woofer / Altoparlante (suoni bassi)	4311 28 64
Haltefeder / Fixing spring / Molla di fissagio	7358 01 90
Hochton-Lautsprecher / Tweeter / Altoparlante (suoni alti)	4311 28 65
Haltefeder / Fixing spring / Molla di fissagio	7358 01 91
Halter für Netzfilterplatte / Holder for mains filter board Supporto per piastra filtro di rete	8684 07 15
Rückwand / Rear cover / Schienale posteriore	6214 11 68
Schriftzug SALORA / SALORA logo / Denominazione SALORA	6625 14 44
Schriftzug GRAETZ / GRAETZ logo / Denominazione GRAETZ	6625 14 46
Schriftzug DIGITAL / DIGITAL logo / Denominazione DIGITAL	6625 14 48
Die restlichen Ersatzteile siehe Gerät 28 D 70. For other spares refer to model 28 D 70. Per i pezzi di ricambio rimanenti vedi 28 D 70.	
28 D 70 SFN 7180 UK	
Gehäuse / Cabinet / Mobile (28 D 70)	6112 28 81
Gehäuse / Cabinet / Mobile (SFN 7180 UK)	6112 28 92
Frontplatte / Front plate / Frontale (28 D 70)	6417 30 44
Frontplatte / Front plate / Frontale (SFN 7180 UK)	6417 30 45
Frontscheibe / Front panel / Lastra frontale (28 D 70)	6466 43 38
Frontscheibe / Front panel / Lastra frontale (SFN 7180 UK)	6466 43 33
Halter für Frontscheibe / Front panel holder Supporto della lastra frontale	8623 09 05

Ersatzteile / Replacement parts list / Elenco delle parti di ricambio

Gegenstand Item Ricambi	Bestell-Nr. Order no. No. di rif.
Chassisführung, links / Chassis guide, left Guida dello »chassis», sinistro	8625 11 38
Chassisführung, rechts / Chassis guide, right Guida dello »chassis», destra	8625 11 41
Raststift für HF-Modul / Plunger pin for RF module Ambedue le spine per AF module	8642 75 05
Netztaste / Mains pushbutton / Pulsante per interruttore generale	6315 36 15
Die restlichen Ersatzteile siehe Gerät DIGIVISION 8588 I. For other spares refer to model DIGIVISION 8588 I. Per i pezzi di ricambio rimanenti vedi DIGIVISION 8588 I.	
DIGIVISION 7160	
Gehäuse, lavagrau / Cabinet, lava grey / Telaio, grigio lava	6112 28 76
Gehäuse, nußbaumfarben / Cabinet, walnut coloured Telaio, color noce	6112 28 77
Frontplatte, lavagrau / Front plate, lava grey Piastra frontale, grigio lava	6417 30 33
Frontplatte, basaltfarben / Front plate, basalt coloured Piastra frontale, color basalt	6417 30 34
Lautsprecherblende, lavagrau / Loudspeaker grille, lava grey Schermo altoparlante, grigio lava	6411 07 34
Lautsprecherblende, basaltfarben Loudspeaker grille, basalt coloured Schermo altoparlante, color basalt	6411 07 48
Abdeckung für Bedienteil, links / Control unit cover, left Coperchio dell'unita di comando, sinistra	8684 28 79
Abdeckung für Bedienteil, rechts / Control unit cover, right Coperchio dell'unita di comando, destra	8684 28 77
Bildröhrenhalter / Picture tube support / Supporto dell cinescopio	8623 31 41
Klappe Bedienteil, schwarz / Operating unit lid, black Cerniera dell'unità di comando, nero	8687 02 84
Klappe für Netztaste, schwarz / Lid for mains switch, black Cerniera dell'interruttore generale, nero	8623 16 02
Anzeigenfeldabdeckung / Display panel cover Coperchio per campo dell'indicazioni	8251 44 16
Fenster für Abdeckung / Window for cover Finestra del coperchio	6466 37 37
Fenster für Ziffernanzeige / Numeric display window Finestra per indicazione numerico	8622 01 79
Fußstopfen / Pad / Tampone della base	8642 01 48
Rückwand, lavagrau / Rear cover, lava grey Parete posteriore, color grigio lava	6214 27 04
Rückwandhalter / Holder for rear cover Supporto della parete posteriore	8624 47 10
Bildröhrenschrauben / Screw for picture tube Viti della cinescopio	7864 02 21
Bildröhre A 66 ECF 00 X 01 Picture tube A 66 ECF 00 X 01 Cinescopio A 66 ECF 00 X 01	⚠ 4362 28 03
Bildröhrenerdung / Earth for picture tube Massa del cinescopio	6141 03 05
Federzug für Erdung / Spring device for earthing Supporto per molla per colleg. a massa	7351 28 48
Entmagnetisierungsspule / Degaussing coil Bobina di smagnetizzazione	⚠ 4588 07 13
Haken für Entmagnetisierungsspule Hook for degaussing coil Supporto del bobina di smagnetizzazione	8681 72 15
Lautsprecher 8 Ω, 10 W Cabinet for loudspeaker 8 Ω, 10 W Altoparlante 8 Ω, 10 W	4311 07 15
Lautsprecher 8 Ω, 5 W Loudspeaker 8 Ω, 5 W Altoparlante 8 Ω, 5 W	4311 09 19
Spannclip für Lautsprecher / Holder for loudspeaker Supporto per altoparlante	7368 01 96
Chassisführung, links / Chassis conduct, left Guida dello «chassis», sinistro	8625 11 58
Chassisführung, rechts / Chassis conduct, right Guida dello «chassis», destra	8625 11 57
Halter für Farbdecoder / Holder for colour decoder Supporto della decodificatore colore	8625 47 07
Halter für Stereo Modul / Holder for stereo module Supporto della modulo stereo	8625 48 09

Gegenstand Item Ricambi	Bestell-Nr. Order no. No. di rif.
Raststift für Stereo Modul / Plunger pin for stereo module Ambedue le spine per modulo stereo	8642 75 04
Raststift für HF-Modul / Plunger pin for RF module Ambedue le spine per AF modulo	8642 75 05
C 395/396 2,2 µF 100 V	3421 75 52
DIGIVISION 8588 I	
Gehäuse, lavagrau / Cabinet, lava grey / Mobile, grigio lava	6112 18 28
Frontplatte, perlgrau / Front plate, pearl grey / Frontale, grigio perla	6417 25 22
Bedienteilklappe, perlgrau / Lid for operating unit, pearl grey Sportello dell'unità di comando, grigio perla	8687 01 21
Bedienteilklappenhalter / Holder for operating unit lid Supporto della sportello dell'unità di comando	8681 10 06
Netztaste / Mains pushbutton / Interruttore, generale	6315 36 13
Rückwand, lavagrau / Rear cover, lava grey / Schienale, grigio lava	6214 10 63
Rückwandhaltewinkel / Rear cover support bracket Supporto della schienale	8624 47 10
Lautsprecher 8 Ω, 10 W Loudspeaker 8 Ω, 10 W Altoparlante 8 Ω, 10 W	4311 07 15
Lautsprecher 8 Ω, 5 W Loudspeaker 8 Ω, 5 W Altoparlante 8 Ω, 5 W	4311 09 19
Spannclip für Lautsprecher / Clip for loudspeaker Clip di serragio per altoparlante	7368 01 96
Lautsprecherblende, perlgrau / Loudspeaker grille, pearl grey Schermo altoparlante, grigio perla	6411 55 40
Lautsprecherrückwand, perlgrau Loudspeaker rear cover, pearl grey Schienale di altoparlante	6214 22 51
Frontscheibe / Front panel / Lastra frontale	6466 43 07
Halter für Frontscheibe / Holder for front panel Supporto per la lastra frontale	8623 09 02
Bildröhre A 59 EAF 00 X 01 Picture tube A 59 EAF 00 X 01 Cinescopio A 59 EAF 00 X 01	⚠ 4362 24 50
Bildröhrenerdung / Picture tube earth / Massa del cinescopio	6141 03 05
Bildröhrenschraube / Screw for picture tube Viti della cinescopio 7 x 28	7864 02 20
Federzug für Erdung / Spring device for earthing Supporto per molla per collegamento a massa	7351 28 41
Entmagnetisierungsspule / Degaussing coil Bobina di smagnetizzazione	⚠ 4588 05 24
Haken für Entmagnetisierung / Hook for degaussing coil Supporto del bobina di smagnetizzazione	8681 72 15
Fenster für Anzeige / Window for indicator Finestra del coperchio dell'indicatore	6466 49 04
Fußstopfen / Foot pad / Tampone della base	8642 01 48
Halter für Stereo-Modul / Holder for Stereo module Supporto della module stereo	8625 48 09
Halter für Farbdecoder / Holder for colour decoder Supporto delle decodificatore colore	8625 47 07
ITT-Schriftzug / ITT legend / Denominazione ITT	6625 14 21
Schriftzug „DIGIVISION" / Legend, "DIGIVISION" Denominazione «DIGIVISION»	6626 01 63
Raststift für Stereo-Modul / Plunger pin for stereo module Ambedue per modulo stereo	8642 75 04
Raststift für HF-Modul / Plunger pin for RF module Ambedue per modulo MF	8642 75 02

Ersatzteil-Bestellungen

✆ 07231/ 13338
✆ 07231/356665

BTX-Ersatzteil-Bestellseite

☎ * 4050065 #

Herausgegeben von:
NOKIA-GRAETZ GmbH
Kundendienst
7530 Pforzheim, Östliche 132, Postfach 1526

Änderungen vorbehalten – Modifications reserved – Con riserva di modifiche

NOKIA
CONSUMER ELECTRONICS

Ersatzteile
Replacement par
Pezzi di ricambio,

TV 034 c
1988

NOKIA GRAETZ GmbH
Service
D-7530 Pforzheim

15612

Service-Manual

ITT NOKIA

STEREO COLOR 70 Ident-No. 5436 09 00
STEREO COLOR 2560 Ident-No. 5435 14 20 / 5435 13 40
STEREO COLOR 2860 Ident-No. 5435 15 10 / 5435 14 40
STEREO COLOR 3489 Ident-No. 5435 98 60
DIGIVISION 3489/3498 I Ident-No. 5435 99 10 / 5435 99 20 / 5435 48 60
STEREO COLOR 3569
Ident-No. 5435 68 30 / 5435 68 50 / 5435 45 20 / 5435 45 30
STEREO COLOR 3869
Ident-No. 5435 45 40 / 5435 45 60 / 5435 48 20 / 5435 48 40 / 5435 99 20
DIGIVISION 5550 Ident-No. 5436 70 00 / 5436 83 60
STEREO COLOR 5568 VT Ident-No. 5439 68 21
DIGIVISION 6350 VT Ident-No. 5436 85 10
DIGIVISION 6360
Ident-No. 5435 68 30 / 5435 68 50 / 5435 45 20 / 5435 45 30 / 5430 93 60
DIGIVISION 6380 Ident-No. 5436 69 80 / 5436 83 80
STEREO COLOR 6387 Ident-No. 5436 36 00 / 5436 36 20
DIGIVISION 7160
Ident-No. 5435 45 40 / 5435 45 60 / 5435 48 20 / 5435 48 40 / 5430 93 70
DIGIVISION 8588 I Ident-No. 5436 16 50

ST-28 TX

Graetz

KONGRESS STEREO 4489/4489 I Ident-No. 5437 18 60 / 5437 23 00
21 D 70 Ident-No. 5437 39 10
25 D 70 Ident-No. 5437 39 90
28 D 80 Ident-No. 5437 43 10 / 5437 43 20 / 5437 43 40 / 5437 43 70
PRÄFEKT STEREO 4569 I Ident-No. 5430 96 00
EXZELLENZ STEREO 4869 I Ident-No. 5430 96 10

SCHAUB LORENZ

SOLITÄR T 881 VT Ident-No. 5435 91 90 / 5435 92 60

SALORA

21 D 70 VT Ident-No. 5130 59 20
25 D 70 Ident-No. 5137 40 50
28 D 70 Ident-No. 5137 40 60 / 5137 40 80
28 D 80 Ident-No. 5137 44 00 / 5137 45 80

ITT NOKIA

SFN 3578 UK* Ident-No. 5430 58 70
SFN 6380 UK* Ident-No. 5436 83 70
SFN 3878 UK* Ident-No. 5430 58 60
SFN 7180 UK* Ident-No. 5436 95 00

Zur Reparatur sind folgende Unterlagen erforderlich:
For service, the following circuit documents are required:
Per la riparazione sono necessari i sequenti documenti:

A19c

Chassis Compact D/2
Netzteil, Ablenkung, Decoder Bildröhrenanschluß
Power supply, deflection circuits, decoder, picture tube connecting
Sezione di rete, deviazione uniforme del campo, decoder, collegamento cinescopio

Ersatzteile
Replacement parts
Ricambi

6611 79 57

B21c

HF-ZF Modul / RF-IF module
Modulo MF-BF
5829 01 18, 5829 04 71, 5829 04 18
STEREO-Modul / Bedienteil
STEREO module / Operating unit
Modulo STEREO / Elemento di comando
6911 37 89 / 6911 20 89
NICAM 6911 16 07/08

Ersatzteile
Replacement parts
Ricambi

6611 79 58

C30c

IFB 473 / IFB 482 / IFB 485 / IFB 570 R / IFB 573 / IFB 579
Anzeige + Tasten
Display + buttons
Indicazione + Tasti
IR-Sender
IR transmitter
Trasmettitore IR
IRS 2 / IRS FLOF / D 1 / D 2

Ersatzteile
Replacement parts
Ricambi

6611 79 59

D7a

Videotext-Decoder B-D/2
Decoder Televideo B-D/2
6911 11 55

Ersatzteile / Replacement parts
Ricambi

6611 79 60

Bei Reparaturen gültige Sicherheitsvorschriften beachten!
Service and repair work to be performed only in accordance with existing safety regulations.
Osservare le norme di sicurezza vigenti in caso di riparazioni.

Eine Kurzbedienungsanleitung finden Sie auf dem Manualblatt C 30c.
You will find a short set of operating instructions on the manual sheet C 30c.
Brevi istruzioni per l'uso si trovano sul foglio C 30c del manuale.

*** SL Consumer Electronic (UK) Ltd.**
Paycocke Road, Basildon, Essex, 5514 3 DR
Basildon 27788 Code 0268

Bei Nachbestellungen von Manualen, Gerätetyp und Geräte-Ident-Nummer angeben.
When re-ordering manuals, please quote the model name and part number.
Per riordinare i manuali, indicare il modello dell'apparecchio ed il numero categorico.

6611 80 97 (192) S

ITT is a trade mark of ITT Corporation New York, used under license.

Ersatzteile / Replacement parts list / Elenco delle parti di ricambio

Gegenstand Item Ricambi	Bestell-Nr. Order no. No. di rif.
SFN 3578 UK	
Gehäuse, lavagrau / Cabinet lava grey / Mobile, grigio lava	6112 86 81
Frontplatte, lavagrau / Front plate, lava grey Frontale, grigio lava	6417 26 26
Frontscheibe / Front panel / Lastra frontale	6466 43 35
Halter für Frontscheibe / Holder for front panel Supporto della lastra frontale	8623 09 05
Rechte Bedienteilabdeckung / Operating unit cover, right Coperchio dell'unità di comando, destro	8684 28 90
Linke Bedienteilabdeckung / Operating unit cover, left Coperchio dell'unità di comando, sinistra	8684 28 91
Bedienteilklappe / Operating unit lid Sportello dell'unità di comando	8687 02 01
Bedienteilklappenhalter / Holder for operating unit lid Supporto della sportello dell'unità di comando	8681 10 06
Anzeigenabdeckung / Grille for indicator Coperchio dell'indicatore	8251 44 12
Fenster für Anzeigenabdeckung Window for indicator grille Finestra del coperchio dell'indicatore	6466 37 34
Gehäusefuß, hinten / Cabinet foot, behind Base del mobile, posteriore	8641 01 47
Fußstopfen / Pad / Piedino di appoccio	8642 01 48
Rückwand / Rear cover / Schienale	6214 10 68
Rückwandhalter / Holder for rear cover Supporto della schienale	8624 47 10
Bildröhrenhalter / Holder for picture tube Supporte del cinescopio	8623 31 40
Bildröhrenschrauben / Screw for picture tube Viti della cinescopio	7864 02 21
Bildröhre A 59 ECF 00 X 01 Picture tube A 59 ECF 00 X 01 Cinescopio A 59 ECF 30 X 01	⚠ 4362 25 55
Bildröhrenerdung / Earth for picture tube Massa del cinescopio	6141 03 05
Federzug für Erdung / Spring device for earthing Supporto per molla per collег. a massa	7351 28 41
Entmagnetisierungsspule / Degaussing coil Bobina di smagnetizzazione	⚠ 4588 07 12
Haken für Entmagnetisierungsspule Hook for degaussing coil Gancio del bobina di smagnetizzazione	8681 72 19
Lautsprecher 16 Ω, 8 W Loudspeaker 16 Ω, 8 W Altoparlante 16 Ω, 8 W	4311 07 14
Lautsprecher 8 Ω, 5 W Loudspeaker 8 Ω, 5 W Altoparlante 8 Ω, 5 W	4311 09 19
Spannclip für Lautsprecher / Holder for loudspeaker Clip de serragio per altoparlante	7368 01 96
Chassisführung, links / Chassis conduct, left Guida dello «chassis», sinistro	8625 11 59
Chassisführung, rechts / Chassis conduct, right Guida dello «chassis», destra	8625 11 60
Halter für Farbdecoder / Color decoder support Supporto per decodificatore colore	8625 47 07
Halter für STEREO-Modul / Holder for STEREO-Modul Supporto della modulo STEREO	8625 48 09
Raststift für Stereo-Modul / Plunger pin for stereo module Ambedue le spine per modulo stereo	8642 75 04
Raststift für HF-Modul / Plunger pin for RF module Ambedue le spine per modulo AF	8642 75 05
Netztaste / Mains pushbutton / Tasto per interruttore generale	6315 36 18
NOKIA ITT-Schriftzug / NOKIA ITT logo / Denominazione NOKIA ITT	6625 14 40
Schriftzug „DIGIVISION" / Logo "DIGIVISION" Denominazione «DIGIVISION»	6626 01 66
STEREO COLOR 3869	
Gehäuse, perlgrau / Cabinet, pearl grey / Mobile, grigio perla	6112 86 44
Gehäuse, sandgrau / Cabinet, sand grey / Mobile, grigio sand	6112 86 45
Frontplatte, perlgrau / Front plate, pearl grey Piastra frontale, grigio perla	6417 26 33
Frontplatte, sandgrau / Front plate, sand grey Piastra frontale, grigio sand	6417 26 34
Bedienteilklappe, perlgrau / Operating unit lid, pearl grey Cerniera dell'unità di comando, grigio perla	8687 02 84
Bedienteilklappe, sandgrau / Operating unit lid, sand grey Cerniera dell'unità di comando, grigio sand	8687 02 85
Abdeckung für Anzeige, perlgrau / Grille for indicator, pearl grey Coperchio dell'indicatore, grigio perla	8251 44 16
Abdeckung für Anzeige, sandgrau / Grille for indicator, sand grey Coperchio dell'indicatore, grigio sand	8251 44 17
Fenster für Anzeigenabdeckung, perlgrau Window for indicator grille, pearl grey Finestra del coperchio dell'indicatore, grigio perla	6466 37 37
Fenster für Anzeigenabdeckung, sandgrau Window for indicator grille, sand grey Finestra del coperchio dell'indicatore, grigio sand	6466 37 38
Linke Bedienteilabdeckung, perlgrau Left operating unit grille, pearl grey Coperchio dell'unità di comando, sinistra, grigio perla	8684 28 44
Linke Bedienteilabdeckung, sandgrau Left operating unit grille, sand grey Coperchio dell'unità di comando, sinistra, grigio sand	8684 28 46
Rechte Bedienteilabdeckung, perlgrau Right operating unit grille, pearl grey Coperchio dell'unità di comando, destra, grigio perla	8684 28 45
Rechte Bedienteilabdeckung, sandgrau Right operating unit grille, sand grey Coperchio dell'unità di comando, destra, grigio perla	8684 28 47
Lautsprecherrückwand, perlgrau Loudspeaker rear cover, pearl grey Schienale della altoparlante, grigio perla	6214 27 02
Lautsprecherrückwand, sandgrau Loudspeaker rear cover, sand grey Schienale della altoparlante, grigio sand	6214 27 03
Lautsprecherblende, perlgrau / Loudspeaker grille, pearl grey Schermo altoparlante, grigio perla	6411 07 24
Lautsprecherblende, sandgrau / Loudspeaker grille, sand grey Schermo altoparlante, grigio sand	6411 07 36
Netztastenkappe, perlgrau / Mains switch pushbutton, pearl grey Pulsante per interruttore generale, grigio perla	8623 16 02
Netztastenkappe, sandgrau / Mains switch pushbutton, sand grey Pulsante per interruttore generale, grigio sand	8623 16 03
Rückwand, perlgrau / Rear cover, pearl grey Parete posteriore, grigio perla	6214 27 02
Rückwand, sandgrau / Rear cover, sand grey Parete posteriore, grigio sand	6214 27 03
Die restlichen Ersatzteile siehe Gerät 28 D 70. For other spares refer to model 28 D 70. Per i pezzi di ricambio rimanenti vedi 28 D 70.	
SFN 3878 UK	
Gehäuse / Cabinet / Mobile	6112 28 89
Frontplatte / Front plate / Piastra frontale	6417 30 12
Frontscheibe / Front panel / Lastra frontale	6466 43 33
Halter für Frontscheibe / Holder for front panel Supporto della lastra frontale	8623 09 05
Linke Bedienteilabdeckung / Operating unit, left Coperchio dell'unità di comando, sinistro	8684 28 93
Rechte Bedienteilabdeckung / Operating unit, right Coperchio dell'unità di comando, destro	8684 28 92
Gehäusefuß, hinten / Cabinet foot, behind Base del mobile, posteriore	8641 01 47
Rückwand, grau / Rear cover, grey / Parete posteriore, color grigio	6214 10 83
NOKIA ITT-Schriftzug / NOKIA ITT logo Denominazione NOKIA ITT	6625 14 40
DIGIVISION-Schriftzug / DIGIVISION logo Denominazione DIGIVISION	6626 01 66
Lautsprecher 16 Ω, 8 W Cabinet for loudspeaker 16 Ω, 8 W Altoparlante 16 Ω, 8 W	4311 07 14
Lautsprecher 8 Ω, 5 W Loudspeaker 8 Ω, 5 W Altoparlante 8 Ω, 5 W	4311 09 19
Chassisführung, links / Chassis conduct, left Guida dello «chassis», sinistro	8625 11 62
Chassisführung, rechts / Chassis conduct, right Guida dello «chassis», destra	8625 11 61
Die restlichen Ersatzteile siehe Gerät 28 D 70. For other spares refer to model 28 D 70. Per i pezzi di ricambio rimanenti vedi 28 D 70.	

Ersatzteile / Replacement parts list / Elenco delle parti di ricambio

Gegenstand Item Ricambi	Bestell-Nr. Order no. No. di rif.
DIGIVISION 6350 VT	
Gehäuse, lavagrau / Cabinet, lava grey / Mobile, grigio lava	6112 18 30
Frontplatte, perlgrau / Front plate, pearl grey / Frontale, grigio perla	6417 26 75
Bildröhrenhalter / Support for picture tube / Supporto per cinescopio	8623 31 39
Schriftzug NOKIA ITT / NOKIA ITT legend / Denominazione NOKIA ITT	6625 14 40
Schriftzug DIGIVISION / DIGIVISION legend Denominazione DIGIVISION	6626 01 66
Entmagnetisierungsspule / Degaussing coil Bobina di smagnetizzazione	4588 07 12
Raststift für HF-Modul / Plunger pin for RF module Ambedue le spine per AF modulo	8642 75 05
Die restlichen Ersatzteile siehe Gerät DIGIVISION 8588 I. For other spares refer to model DIGIVISION 8588 I. Per i pezzi di ricambio rimanenti vedi DIGIVISION 8588 I.	
DIGIVISION 6360	
Gehäuse, nußbaumfarbig / Cabinet, walnut coloured Mobile, color noce	6112 86 66
Gehäuse, lavagrau / Cabinet, lava grey / Mobile, grigio lava	6112 86 56
Frontplatte, basaltfarben / Front plate, basalt coloured Frontale, color basalt	6417 29 51
Frontplatte, lavagrau / Front plate, lava grey Frontale, grigio lava	6417 26 58
Bedienteilklappe / Lid for operating unit Sportello dell'unità di comando	8687 02 84
Bedienteilabdeckung, links / Operating unit cover, left Coperchio dell'unità de comando, sinistro	8684 28 78
Bedienteilabdeckung, rechts / Operating unit cover, right Coperchio dell'unità de comando, destra	8684 28 76
Fenster für Ziffernanzeige / Numeric display window Finestra per indicazione numerico	8622 01 79
Netztaste / Operating knob, mains / Interruttore, generale	6315 36 15
Klappe für Netztaste / Lid for mains switch Sportello dell'interruttore generale	8623 16 02
Rückwand / Rear cover / Schienale	6214 27 02
Rückwandhaltewinkel / Rear cover support bracket Supporto della schienale	8624 47 10
Bildröhrenschraube / Screw for picture tube Viti della cinescopio	7864 02 21
Lautsprecher 8 Ω, 10 W Loudspeaker 8 Ω, 10 W Altoparlante 8 Ω, 10 W	4311 07 15
Lautsprecher 8 Ω, 5 W Loudspeaker 8 Ω, 5 W Altoparlante 8 Ω, 5 W	4311 09 19
Spannclip für Lautsprecher / Clip for loudspeaker Clip di serragio per altoparlante	7368 01 96
Lautsprecherblende, basaltfarben Loudspeaker grille, basalt coloured Schermo altoparlante, color basalt	6411 07 47
Lautsprecherblende, lavagrau / Loudspeaker grille, lava grey Schermo altoparlante, grigio lava	6411 07 46
Bildröhre A 59 ECF 00 X 01 (für / for / per Picture tube A 59 ECF 00 X 01 Chassis Cinescopio A 59 ECF 00 X 01 5861 75 22)	⚠ 4362 25 55
Bildröhrenerdung / Picture tube earth / Massa del cinescopio	6141 03 05
Federzug für Erdung / Spring device for earthing Supporto per molla per collegam. a massa	7351 28 41
Entmagnetisierungsspule / Degaussing coil Bobina di smagnetizzazione	⚠ 4588 07 12
Haken für Entmagnetisierung / Hook for degaussing coil Supporto del bobina di smagnetizzazione	8681 72 19
Abdeckung für Anzeige / Grille for indicator Coperchio dell'indicatore	8251 44 16
Fenster für Abdeckung / Window for grille Finestra del coperchio dell'indicatore	6466 37 37
Hinterer Gehäusefuß / Cabinet foot, behind Base del mobile, posteriore	8641 01 47
Fußstopfen / Foot pad / Tampone della base	8642 01 48
Halter für Stereo-Modul / Holder for Stereo module Supporto della module stereo	8625 48 09
Halter für Farbdecoder / Holder for colour decoder Supporto delle decodificatore colore	8625 47 07
Chassisführung, links / Chassis conduct, left Guida dello «chassis» sinistro	8625 11 38
Chassisführung, links / Chassis conduct, left Guida dello «chassis» sinistro (5430 93 60)	8625 11 59
Chassisführung, rechts / Chassis conduct, right Guida dello «chassis» destra	8625 11 41
Chassisführung, rechts / Chassis conduct, right Guida dello «chassis» destra (5430 93 60)	8625 11 60
Raststift für Stereo-Modul / Plunger pin for stereo module Ambedue per modulo stereo	8642 75 04
Raststift für HF-Modul / Plunger pin for RF module Ambedue per modulo MF	8642 75 05
SFN 6380 UK **DIGIVISION 6380**	
Gehäuse / Cabinet / Mobile (5436 69 80/5436 83 80)	6112 86 68
Gehäuse / Cabinet / Mobile (5436 83 70)	6112 86 83
Frontplatte / Front plate / Frontale	6417 26 68
Bedienteilklappe / Lid for operating unit Sportello dell'unità di comando	8687 02 68
Bedienteilklappenhalter / Holder for operating unit lid Supporto della sportello dell'unità di comando	8681 10 06
Netztaste / Operating knob, mains / Interruttore, generale	6315 36 18
Abdeckung für Anzeige / Grille for indicator Coperchio dell'indicatore	8251 44 12
Fenster für Abdeckung / Window for grille Finestra del coperchio dell'indicatore	6466 37 34
Rückwand / Rear cover / Schienale	6214 09 53
Bildröhrenhalter / Picture tube holder Supporto per cinescopio	8625 11 48
Bildröhrenerdung / Picture tube earth / Massa del cinescopio	6141 03 05
Haken für Entmagnetisierung / Hook for degaussing coil Supporto del bobina di smagnetizzazione	8681 72 19
Lautsprecher 8 Ω, 10 W Loudspeaker 8 Ω, 10 W Altoparlante 8 Ω, 10 W	4311 07 15
Chassisführung, links / Chassis conduct, left Guida dello «chassis» sinistro	8625 11 63
Chassisführung, rechts / Chassis conduct, right Guida dello «chassis» destra	8625 11 64
Verstärkung f. Chassisführung Chassis conduct reinforcement Rafforzamento per guida dello «chassis»	8365 29 01
NOKIA ITT-Schriftzug / NOKIA ITT legend Denominazione NOKIA ITT	6625 14 41
Die restlichen Ersatzteile siehe Gerät DIGIVISION 6360. For other spares refer to model DIGIVISION 6360. Per i pezzi di ricambio rimanenti vedi DIGIVISION 6360.	
STEREO COLOR 6387	
Gehäuse, lavagrau / Cabinet, lava grey / Mobile, grigio lava	6112 86 65
Gehäuse, nußbaum / Cabinet, walnut color / Mobile, nocciola	6112 86 64
Frontplatte, nußbaum / Front plate, walnut color Piastra frontale, nocciola	6417 26 54
Frontplatte, sandgrau / Front plate, sand grey Piastra frontale, grigio sand	6417 26 55
Bedienteilklappe, lavagrau / Operating unit lid, lava grey Cerniera dell'unità di comando, grigio lava	8683 16 55
Bedienteilklappe, nußbaum / Operating unit lid, walnut color Cerniera dell'unità di comando, nocciola	8683 16 53
Anzeigenabdeckung / Indicator grille / Coperchio dell'indicatore	8683 13 53
Fenster für Anzeigenabdeckung / Window for indicator grille Finestra del coperchio dell'indicatore	6466 37 31
Gehäusefuß / Cabinet foot / Base del mobile	8642 01 47
Rückwand / Rear cover / Parete posteriore	6214 10 58
Lautsprecherblende, nußbaum / Speaker grille, walnut color Schermo altoparlante, nocciola	6411 07 44
Lautsprecherblende, lavagrau / Speaker grille, lava grey Schermo altoparlante, grigio lava	6411 07 45
Lautsprecherrückwand, lavagrau / Loudspeaker rear cover, lava grey Schienale della altoparlante, grigio lava	6214 10 58
Lautsprecherrückwand, sandgrau Loudspeaker rear cover, sand grey Schienale della altoparlante, grigio sand	6214 22 52

Ersatzteile / Replacement parts list / Elenco delle parti di ricambio

Gegenstand Item Ricambi	Bestell-Nr. Order no. No. di rif.
Bedienteilklappe / Lid for operating unit Sportello dell'unità di comando (28 D 70)	8687 02 01
Bedienteilklappe / Lid for operating unit Sportello dell'unità di comando (SFN 7180 UK)	8687 02 68
Bedienteilklappenhalter / Holder for operating unit lid Supporto della sportello dell'unità di comando	8681 10 06
Abdeckung für Anzeige / Grille for indicator Coperchio dell'indicatore	8251 44 12
Fenster für Abdeckung / Window for grille Finestra del coperchio dell'indicatore	6466 37 34
Hinterer Gehäusefuß / Cabinet foot, behind Base del mobile, posteriore	8641 01 47
Fußstopfen / Foot pad / Tampone della base	8642 01 48
Netztaste / Operating knob, mains / Interruttore, generale	6315 36 18
Rückwand / Rear cover / Schienale	6214 09 59
Rückwandhaltewinkel / Rear cover support bracket Supporto della schienale	8624 47 10
Lautsprecher 8 Ω, 10 W Loudspeaker 8 Ω, 10 W Altoparlante 8 Ω, 10 W	4311 07 15
Lautsprecher 8 Ω, 5 W Loudspeaker 8 Ω, 5 W Altoparlante 8 Ω, 5 W	4311 09 21
Spannclip für Lautsprecher / Clip for loudspeaker Clip di serragio per altoparlante	7368 01 96
Bildröhre A 66 ECF 00 X 01 Picture tube A 66 ECF 00 X 01 Cinescopio A 66 ECF 00 X 01	⚠ 4362 28 03
Bildröhrenerdung / Picture tube earth / Massa del cinescopio	6141 03 05
Bildröhrenhalter / Picture tube holder / Supporto per cinescopio	8623 31 40
Bildröhrenschraube / Screw for picture tube / Viti della cinescopio	7864 02 20
Federzug für Erdung / Spring device for earthing Supporto per molla per collegam. a massa	7351 28 48
Entmagnetisierungsspule / Degaussing coil Bobina di smagnetizzazione	⚠ 4588 07 13
Haken für Entmagnetisierung / Hook for degaussing coil Gancio del bobina di smagnetizzazione	8681 72 19
Halter für Stereo-Modul / Holder for Stereo module Supporto della module stereo	8625 48 09
Halter für Farbdecoder / Holder for colour decoder Supporto delle decodificatore colore	8625 47 07
Chassisführung, links / Chassis conduct, left Guida dello «chassis» sinistro	8625 11 66
Chassisführung, rechts / Chassis conduct, right Guida dello «chassis» destra	8625 11 65
Verstärkung für Chassisführung / Chassis guide reinforcement Rafforzamento per guida dello «chassis»	8365 29 01
SALORA-Schriftzug / SALORA logo / Denominazione SALORA	6625 14 44
ITT-NOKIA-Schriftzug / ITT-NOKIA logo / Denominazione ITT-NOKIA	6625 14 40
Raststift für Stereo-Modul / Plunger pin for stereo module Ambedue per modulo stereo	8642 75 04
Raststift für HF-Modul / Plunger pin for RF module Ambedue per modulo MF	8642 75 05

STEREO COLOR 70

Gehäuse, grau / Cabinet, grey / Mobile, grigio	6112 28 72
Frontplatte, grau / Front plate, grey / Frontale, grigio	6417 28 73
Bedienteilklappe, braun / Lid for operating unit, brown Sportello dell'unità di comando, marrone	8683 15 12
Bedienteilklappe, grau / Lid for operating unit, grey Sportello dell'unità di comando, grigio	8683 16 55
Bedienteilklappenhalter / Holder for operating unit lid Supporto della sportello dell'unità di comando	8681 10 06
Netztaste / Operating knob, mains / Interruttore, generale	6315 36 15
Rückwand / Rear cover / Schienale	6214 10 60
Rückwandhaltewinkel / Rear cover support bracket Supporto della schienale	8624 47 10
Lautsprecher 8 Ω, 10 W Loudspeaker 8 Ω, 10 W Altoparlante 8 Ω, 10 W	4311 07 03
Lautsprecher 8 Ω, 5 W Loudspeaker 8 Ω, 5 W Altoparlante 8 Ω, 5 W	4311 09 19
Spannclip für Lautsprecher / Clip for loudspeaker Clip di serragio per altoparlante	7368 01 96
Lautsprecherblende, grau / Loudspeaker grille, grey Schermo altoparlante, grigio	6411 07 38
Bildröhre A 66 EAF 00 X 01 Picture tube A 66 EAF 00 X 01 Cinescopio A 66 EAF 00 X 01	⚠ 4362 28 02

Gegenstand Item Ricambi	Bestell-Nr. Order no. No. di rif.
Bildröhrenschraube / Screw for picture tube / Viti della cinescopio	7864 02 20
Bildröhrenerdung / Picture tube earth / Massa del cinescopio	6141 03 05
Bildröhrenhalter / Picture tube holder / Supporto per cinescopio	8625 11 48
Federzug für Erdung / Spring device for earthing Supporto per molla per collegam. a massa	7351 28 48
Entmagnetisierungsspule / Degaussing coil Bobina di smagnetizzazione	⚠ 4588 05 98
Haken für Entmagnetisierung / Hook for degaussing coil Supporto del bobina di smagnetizzazione	8681 72 13
Abdeckung für Anzeige / Grille for indicator Coperchio dell'indicatore	8683 13 53
Fenster für Abdeckung / Window for grille Finestra del coperchio dell'indicatore	6466 37 31
Hinterer Gehäusefuß / Cabinet foot, behind Base del mobile, posteriore	8641 01 47
Mittlerer Gehäusefuß / Middle cabinet foot Piede medio della scatola	8641 01 45
Fußstopfen / Foot pad / Tampone della base	8642 01 48
Halter für Stereo-Modul / Holder for Stereo module Supporto della module stereo	8625 48 09
Halter für Farbdecoder / Holder for colour decoder Supporto delle decodificatore colore	8625 47 07
Chassisführung, links / Chassis conduct, left Guida dello «chassis» sinistro	8625 11 58
Chassisführung, rechts / Chassis conduct, right Guida dello «chassis» destra	8625 11 57
STEREO-Blende / Grille / Schermo	6416 52 31
Raststift für Stereo-Modul / Plunger pin for stereo module Ambedue per modulo stereo	8642 75 04
Raststift für HF-Modul / Plunger pin for RF module Ambedue per modulo MF	8642 75 05

SOLITÄR T 881 VT

Gehäuse, perlgrau / Cabinet, pearl grey / Mobile, grigio perla	6112 28 50
Gehäuse, sandgrau / Cabinet, sand grey / Mobile, grigio sand	6112 28 60
Frontplatte, perlgrau / Front plate, pearl grey Piastra frontale, grigio perla	6417 99 10
Frontplatte, sandgrau / Front plate, sand grey Piastra frontale, grigio sand	6417 99 09
Frontscheibe / Front panel / Lastra frontale	6466 43 28
Halter für Frontscheibe / Holder for front panel Supporto della lastra frontale	8623 09 05
Bedienteilklappe / Operating unit lid Cerniera dell'unità di comando	8687 02 01
Bedienteilklappenhalter / Holder for operating unit lid Supporto della cerniera dell'unità di comando	8681 10 60
Fenster für Anzeigenabdeckung / Window for indicator grille Finestra del coperchio dell'indicatore	6466 37 34
Abdeckung, links / Grille, left / Coperchio, sinistro	8684 28 40
Abdeckung, rechts / Grille, right / Coperchio, destro	8684 28 36
Rückwand, perlgrau / Rear cover, pearl grey Parete posteriore, grigio perla	6214 10 83
Rückwand, sandgrau / Rear cover, sand grey Parete posteriore, grigio sand	6214 10 84
Adapter für Bildröhrenfassung / Adapter for picture tube socket Adattore per zoccolo del cinescopio	8642 71 04
Lautsprecher 16 Ω, 8 W Loudspeaker 16 Ω, 8 W Altoparlante 16 Ω, 8 W	4311 07 14
Lautsprecherrückwand, lavagrau / Loudspeaker rear cover, lava grey Schienale della altoparlante, grigio lava	6214 22 51
Lautsprecherrückwand, sandgrau Loudspeaker rear cover, sand grey Schienale della altoparlante, grigio sand	6214 22 52
Chassisführung, links / Chassis guide, left Guida dello »chassis», sinistro	8625 11 62
Chassisführung, rechts / Chassis guide, right Guida dello »chassis», destra	8625 11 61
Netztaste, perlgrau / Mains pushbutton, pearl grey Pulsante per interruttore generale, grigio perla	6315 36 18
Netztaste, sandgrau / Mains pushbutton, sand grey Pulsante per interruttore generale, grigio sand	6315 36 19

Die restlichen Ersatzteile siehe Gerät DIGIVISION 7160.
For other spares refer to model DIGIVISION 7160.
Per i pezzi di ricambio rimanenti vedi DIGIVISION 7160.

Restliche
Remainde
Pour les
Per i pez

Compact-Chassis D 2 90° FST

5861 75 29

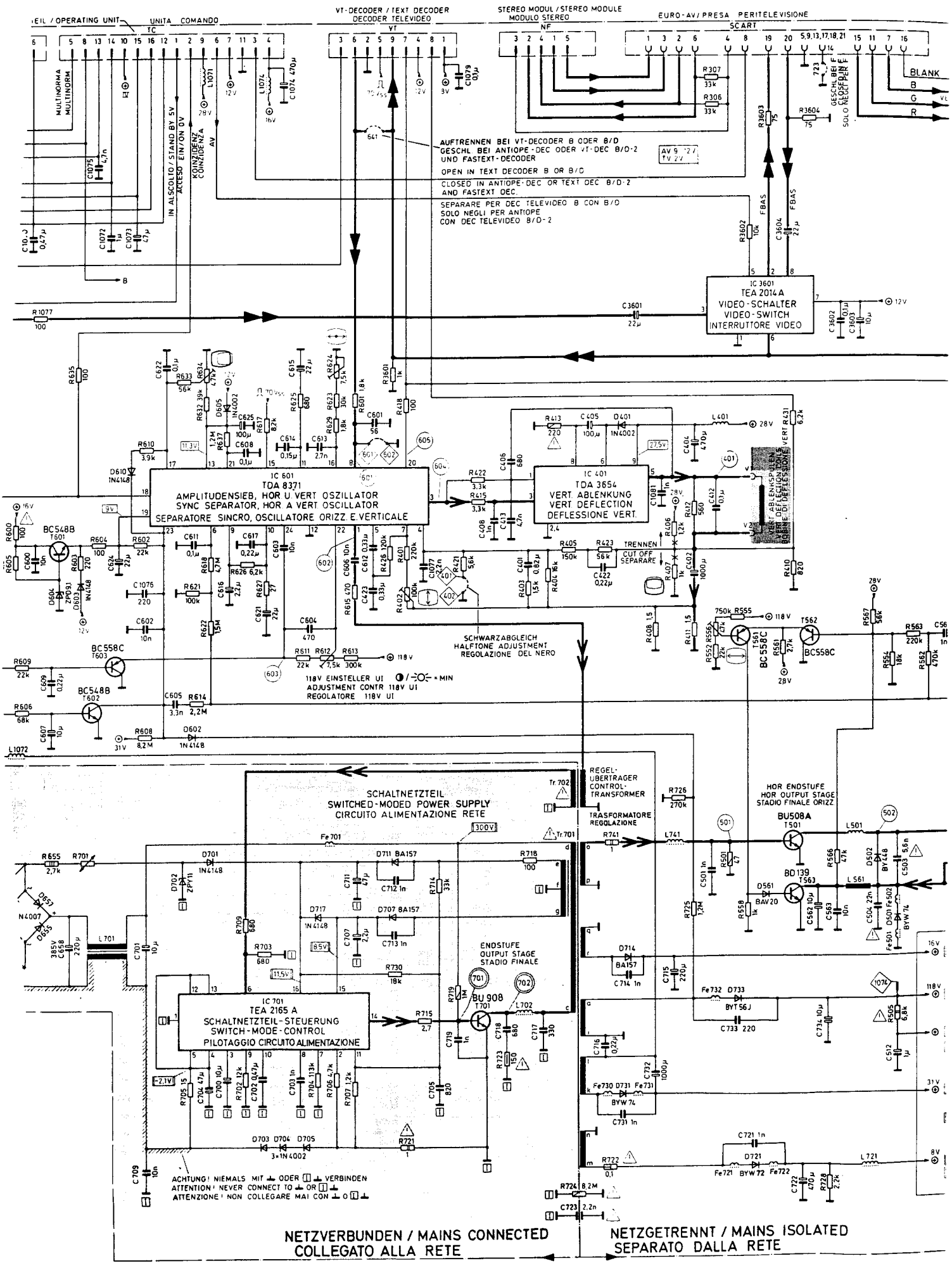

Restlichen Teile vom Schaltbild siehe Chassis 5861 75 05
Remainder of circuit diagram – see 5861 75 05
Pour les autres pièces du schéma 5861 75 05
Per i pezzi rimanenti dello schema elettrico vedere 5861 75 05

-Chassis D2 90° FST

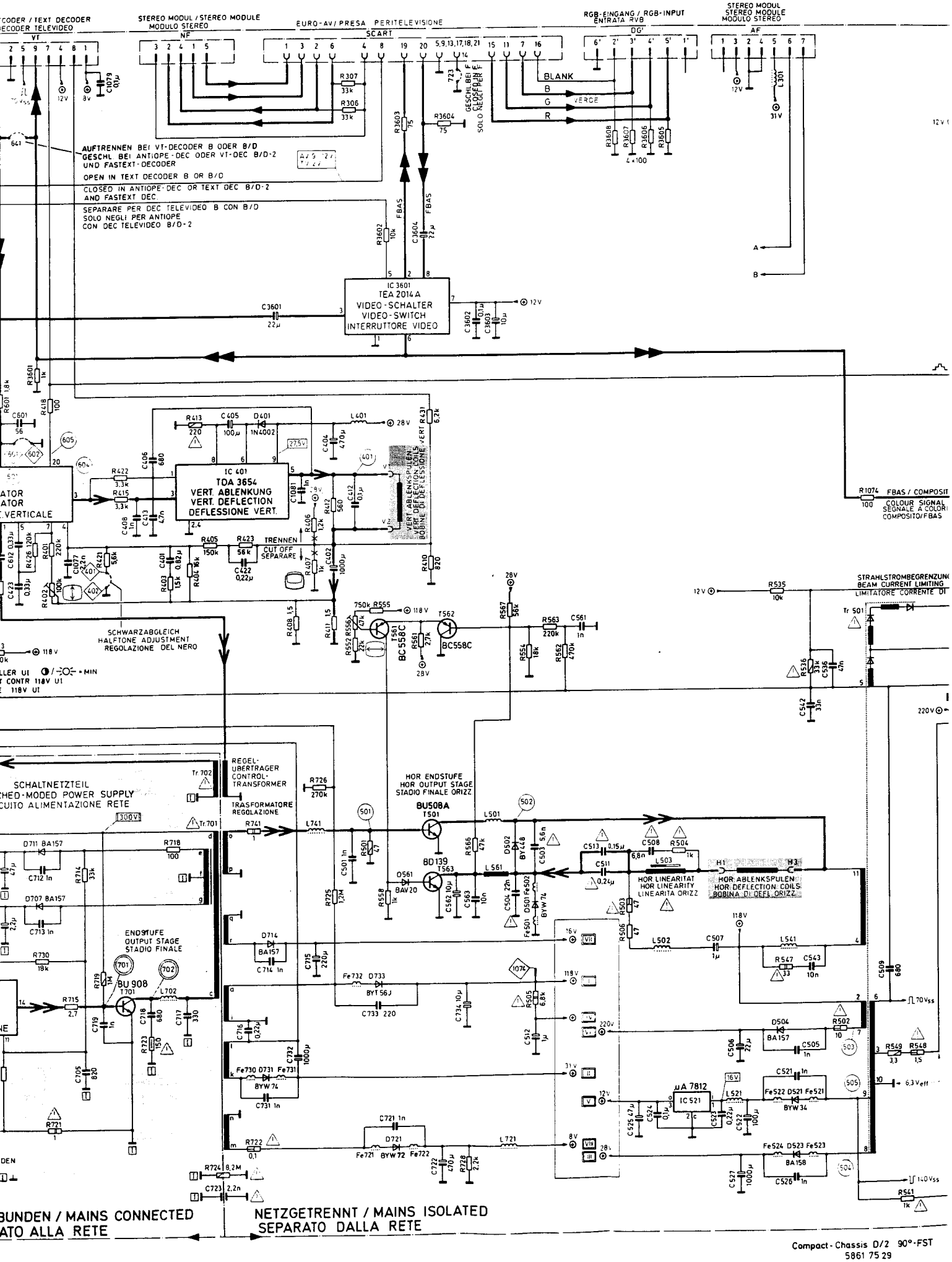

Compact-Chassis D/2 90°-FST
5861 75 29

Restlichen Teile vom Schaltbild siehe Chassis 5861 75 05
Remainder of circuit diagram – see 5861 75 05
Pour les autres pièces du schéma 5861 75 05
Per i pezzi rimanenti dello schema elettrico vedere 5861 75 05

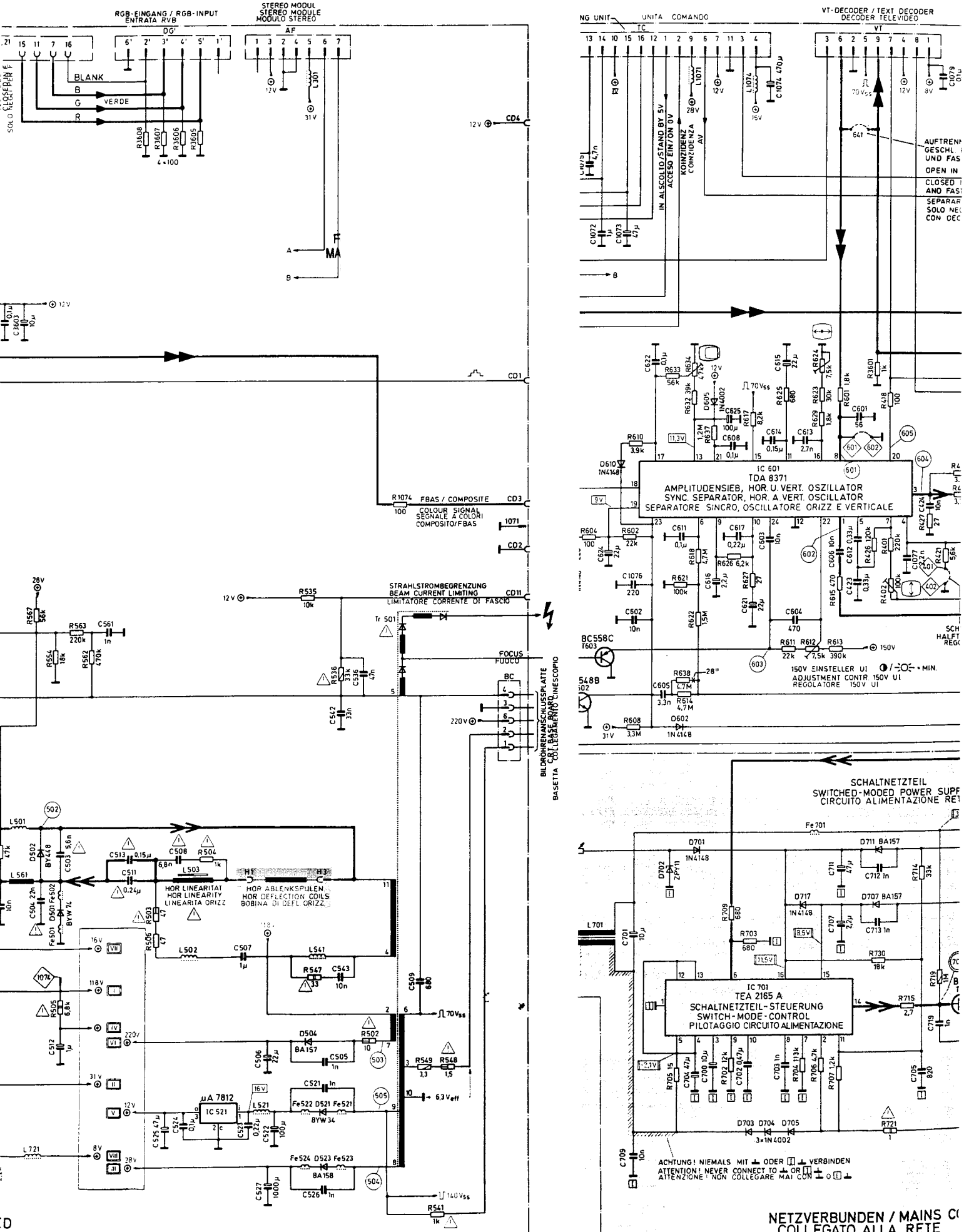

Compact-Chassis D/2 90°-FST
5861 75 29

Chassis Compact D/2 FST V

5861 75 32

Restlichen Teile vom Schaltbild siehe Chass
Remainder of circuit diagram – see 5861 75
Pour les autres pièces du schéma 5861 75 C
Per i pezzi rimanenti dello schema elettrico

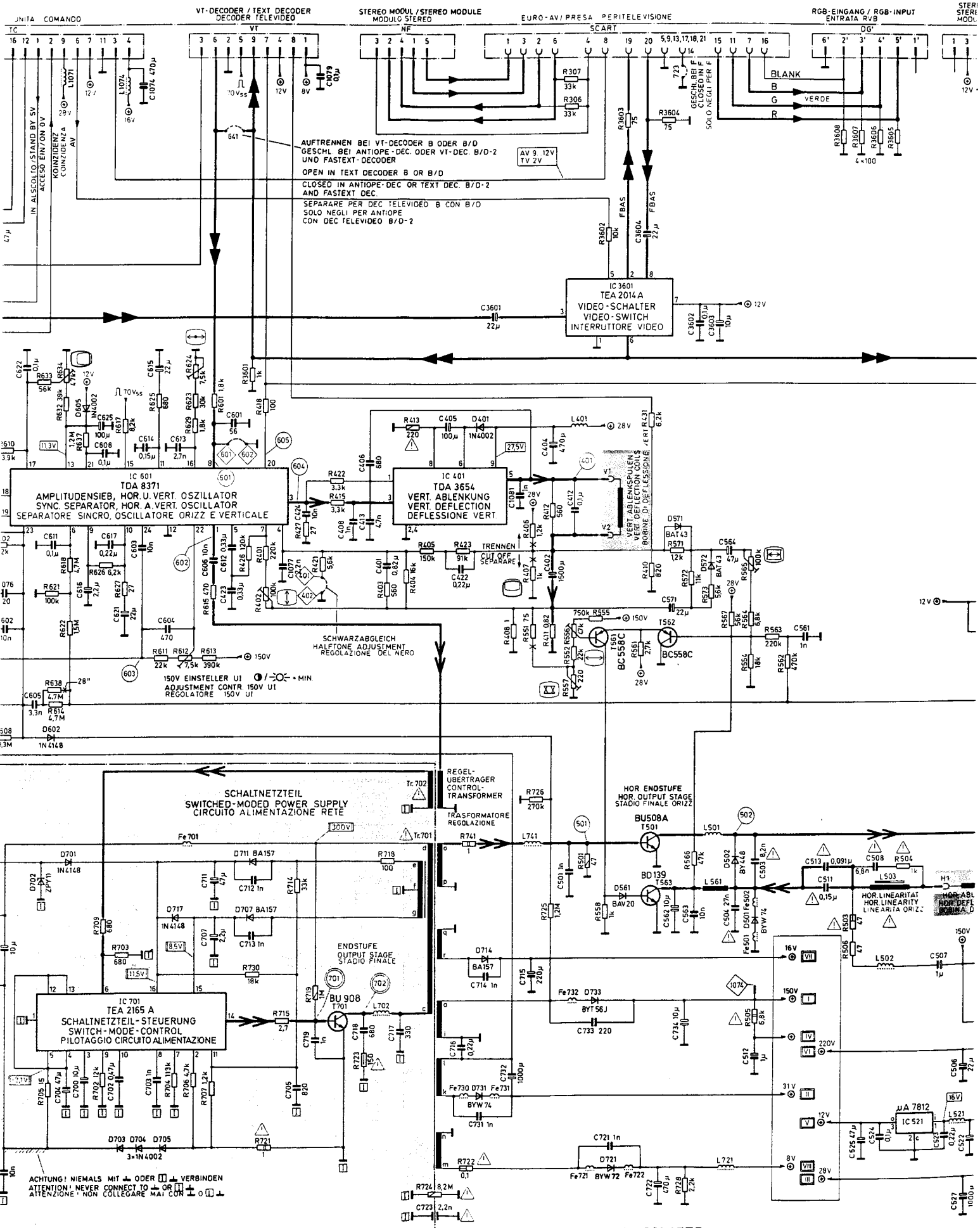

? FST V

Restlichen Teile vom Schaltbild siehe Chassis 5861 75 05
Remainder of circuit diagram – see 5861 75 05
Pour les autres pièces du schéma 5861 75 05
Per i pezzi rimanenti dello schema elettrico vedere 5861 75 05

Chassis Compact D/2 FS

5861 75 22

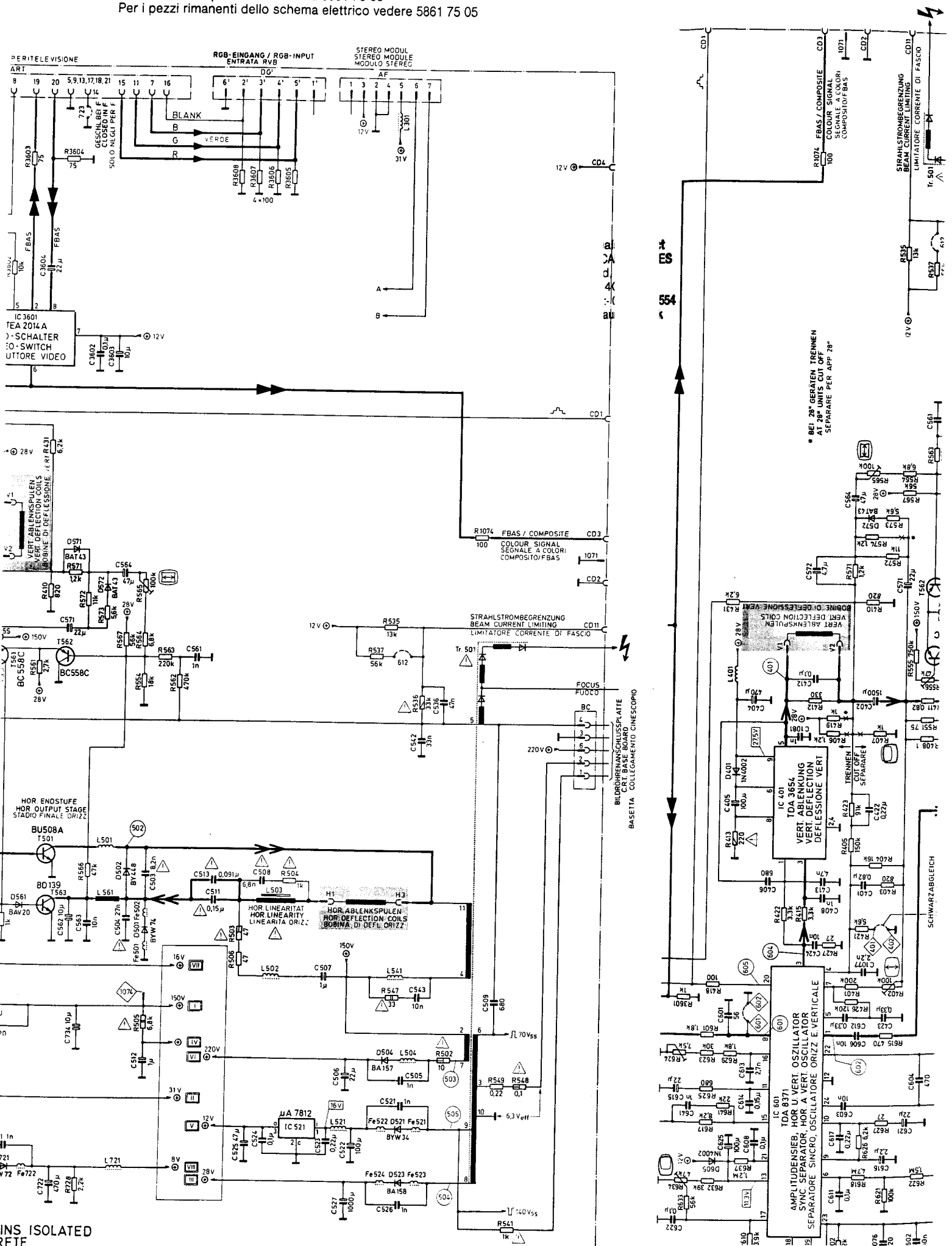

Compact - Chassis D/2 110°-FST / 25" Valvo
5861 75 32

Chassis Compact D/2 FST

5861 75 22

Restlichen Teile vom Schaltbild siehe Chassis 5861 75 05
Remainder of circuit diagram – see 5861 75 05
Pour les autres pièces du schéma 5861 75 05
Per i pezzi rimanenti dello schema elettrico vedere 5861 75 05

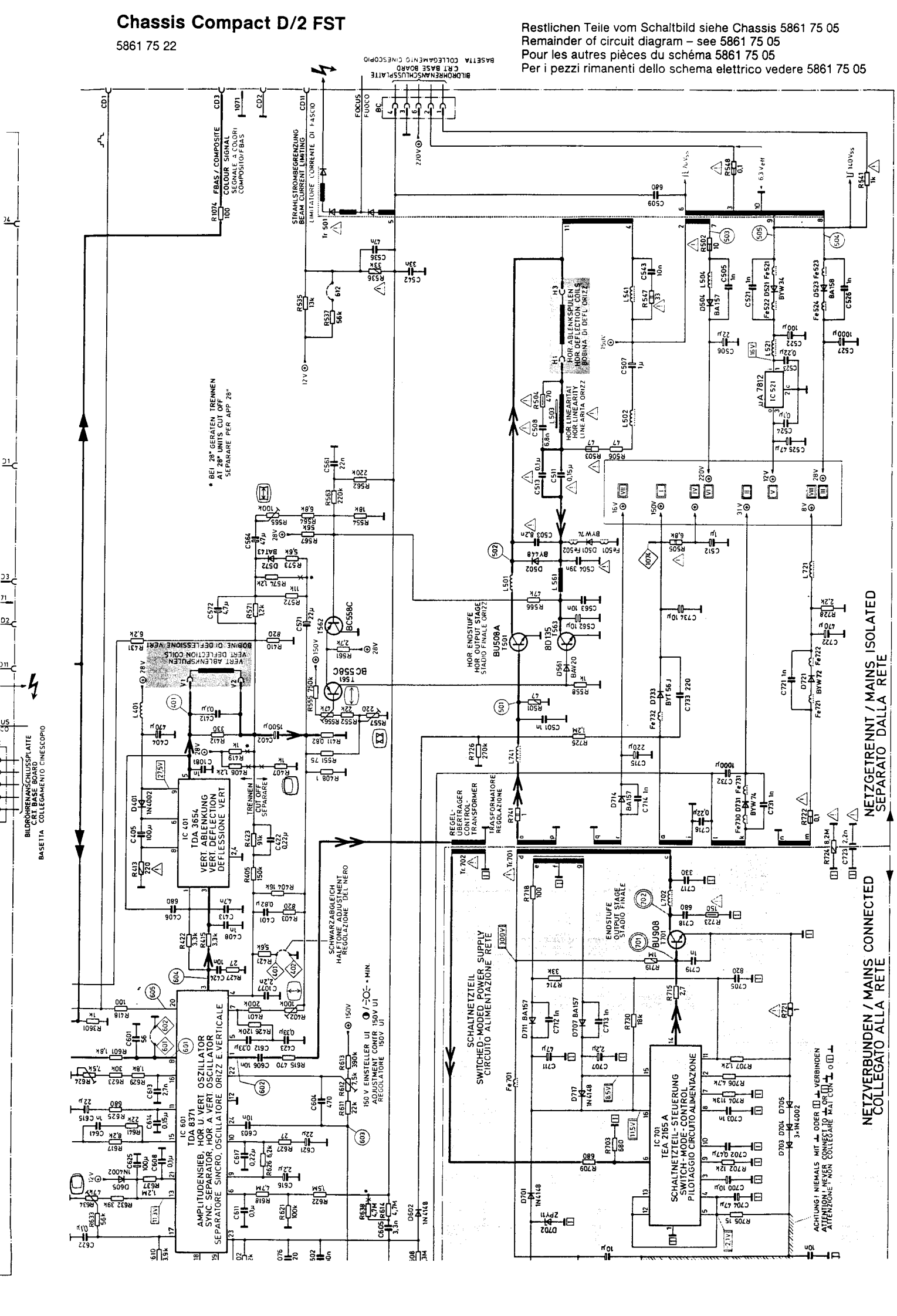

NOKIA
CONSUMER ELECTRONICS

Chassis Compact D/2-S4/SQ
5861 75 05

Chassis Compact D/2 FST
5861 75 22

Chassis Compact D/2 FST V
5861 75 32

A 19c

Chassis Compact D/2 (90°) FST
5861 75 29

PAL SECAM Decoder 6911 30 30
PAL Decoder 6911 30 26

Decoder 6911 30 28, 6911 30 29 → TV 34b

Bildröhrenanschlußplatte 6911 39 50
C.R.T. base board 6911 39 55 / 6911 39 49
Platine-connexion tube-cathodique
Piastra di allac. del cinescopio

Erläuterungen zu den Schaltbildern
Circuit diagram legend
Légendes des schémas
Spiegazioni dei simboli usati sullo schema

Baugruppen außerhalb des Chassis / Sub-assemblies outside the chassis / Groupes en dehors du châssis / Moduli al di fuori dello chassis

Schaltnetzteil-Minuspotential / Switch-moded power supply minus potential / Rapport au potentiel négatif du bloc-d'alimentation à découpage / Collegamento della sezione di rete a potenziale negativo

Messungen auf ⊥ (Masse) bezogen / Measurements referenced to earth (⊥) / Toutes les mesures se rapportent à la masse / Riferire tutte le misure alla massa

Messungen auf Schaltnetzteil-Minuspotential bezogen / Measurements referenced to switch-moded power supply minus potential / Toutes les mesures se rapportant au potentiel négatif du bloc-secteur de commutation / Riferire tutte le misure al potenziale negativo della sezione di rete

Oszillogramm-Meßpunkt auf ⊥ (Masse) bezogen / Waveforms referenced to earth (⊥) / Tous les oszillogrammes se rapportant à la masse / Riferire tutti gli oscillogrammi alla massa

Oszillogramm-Meßpunkt auf Schaltnetzteil-Minuspotential bezogen / Waveforms referenced to switch-moded power supply minus potential / Tous le oszillogrammes se rapportant au potentiel négativ du bloc-secteur de commutation / Riferire tutti gli oscillogrammi al potenziale negativo della sezione di rete

Testpunkt. Im Text wird für die Testpunkte die Abkürzung "TP . . ." verwendet / Test point. The abbreviation "TP . . ." is used for the test points in the text / Point test. Dans le texte, les pints test sont désignés par l'abréviation «TP» / Punto di controllo. Nel testo i punti di controllo vengono determinati per mezzo di un «TP . . .»

⚠ **Sicherheitsbauteil im Sinn der Sicherheitsbestimmung. Diese Teile dürfen nur durch Originalteile ersetzt werden.**
Safety components in accordance with existing regulations. These components must only be replaced by original component parts.
Composant de sécurite en accordance avec les régulations existantes. Ces composants dlovent être remplacés par des composants originaux.
Componente omologato in base alle norme di sicurezza. Questi pezzi devono essere sostituiti soltanto con pezzi originali.

R 100 Chip-Widerstand / Resistor / Resistance-chip / Resistenza

C 100 Chip-Kondensator / Capacitor / Condensateur-chip / Condensatore

L 100 Chip-Spule/Drossel / Coil/Choke / Bobine/self-chip / Bobina

Br 100 Chip-Brücke / Jumper / Shunt-chip / Ponte

Achtung
Bei Reparaturen unbedingt Trenntrafo benutzen und gültige Sicherheitsvorschriften beachten.
Die Netzsicherung befindet sich auf dem Bedienteil.

Röntgenverordnung
Die in der Röntgenverordnung festgelegte Ortsdosisleistung ist bei diesem Gerät durch die Bildröhrentype und die maximal zulässige Hochspannung gewährleistet.
Die Hochspannung darf maximal 25,5 kV (110°), 24,5 kV (90°) betragen.
Die Hochspannung liegt im zulässigen Bereich, wenn die Betriebsspannung der Horizontal-Endstufe bei minimalem Strahlstrom 145 V (S4/SQ) 150 V (FST) 118 V (90°) beträgt.
Bei Reparaturen ist die Spannung zu überprüfen und gegebenenfalls mit R 612 auf Sollwert einzustellen.

Attention!
Always use an isolating transformer for repair works and adhere to existing safety regulations.
The power supply fuse is located on the operating unit.

X-ray regulations
The picture tube type and the maximum permissible high-voltage ensure that the X-ray intensity within the set remains far below the permissible value.
The high-voltage must not exceed 25,5 kV (110°), 24,5 kV (90°).
The high-voltage is within the permissible limits when, at minimum beam current, the operating voltage of the horizontal deflection stage is 145 V (S4/SQ) 150 V (FST) 118 V (90°).
Following servicing, check and adjust this voltage to the nominal value with the R 612 (power supply section, if applicable).

Attention!
Lors d'une réparation il faut utiliser un transformateur de séparation et réspecter les mesures de sécurité.
Le fusible secteur se trouve sur le unité de commandes.

Reglementation du Rayon X
Le dosage local du réglement du Rayon X est fixé par le tube cathodique équipé dans ce châssis et assuré par la valeur admissible de la haute tension maximale.
La haute tension doit avoir une valeur absolue de 25,5 kV (110°), 24,5 kV (90°).
La haute tension doit s'élever dans la marge admissible, lorsque l'alimentation de l'étage sortie de lignes pendant que le courant de faisceau minimum atteint 145 V (S4/SQ) 150 V (FST) 118 V (90°).
Lors de réparation, vérifier la tension et la ajuster au moyen du potentiomètre sur la valeur nominale (R 612).

Attenzione!
In caso di riparazioni rispettare assolutamente le misure di sicurezza:
Il fusibile di rete si trova sulla elemento di comando.

Regolamento raggi X
La potenza prevista dalla disciplina raggi X per questo genere di apparecchio viene garantita dal tipo di cinescopio e dalla tensione massima consentita.
La tensione massima deve comportare 25,5 kV (110°), 24,5 kV (90°).
La tensione massima si trova nei limiti consentiti se la tensione di esercizio della fase terminale-orrizontale comporta a corrente minima catodica 145 V (S4/SQ) 150 V (FST) 118 V (90°). Controllare, in caso di riparazione, la tensione, e, all'occorrenza, mettere a punto, a valore nominale, mediante R 612.

MOS

Schutzmaßnahmen für MOS-Bauelemente beachten!
Pay attention to protective measures for MOS components!
Respecter les mesures de protections pour les composants de MOS!
Osservare le misure protettive per gli elementi costruttivi MOS!

Bei Nachbestellungen von Manualen, Gerätetyp und Geräte-Ident-Nummer angeben.
When re-ordering manuals, please quote the model name and part number.
En cas de commande supplémentaire de manuels veuillez indiquer le type et le numéro de l'appareil.
Per riordinare i manuali, indicare il modello dell'apparecchio ed il numero categorico.

6611 79 57 (192) S

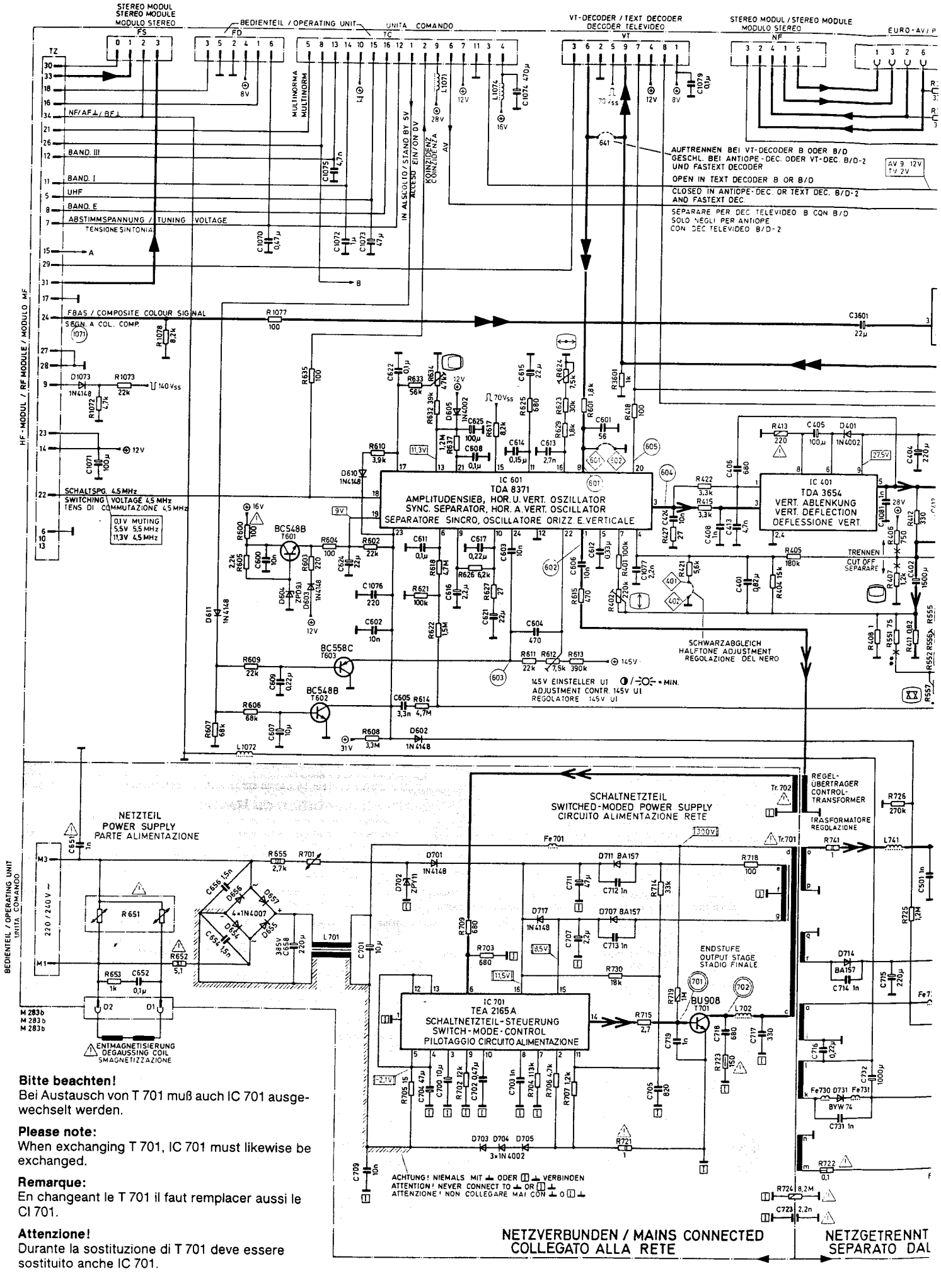

Bitte beachten!
Bei Austausch von T 701 muß auch IC 701 ausgewechselt werden.

Please note:
When exchanging T 701, IC 701 must likewise be exchanged.

Remarque:
En changeant le T 701 il faut remplacer aussi le CI 701.

Attenzione!
Durante la sostituzione di T 701 deve essere sostituito anche IC 701.

Chassis Compact D/2-S4/SQ

5861 75 05

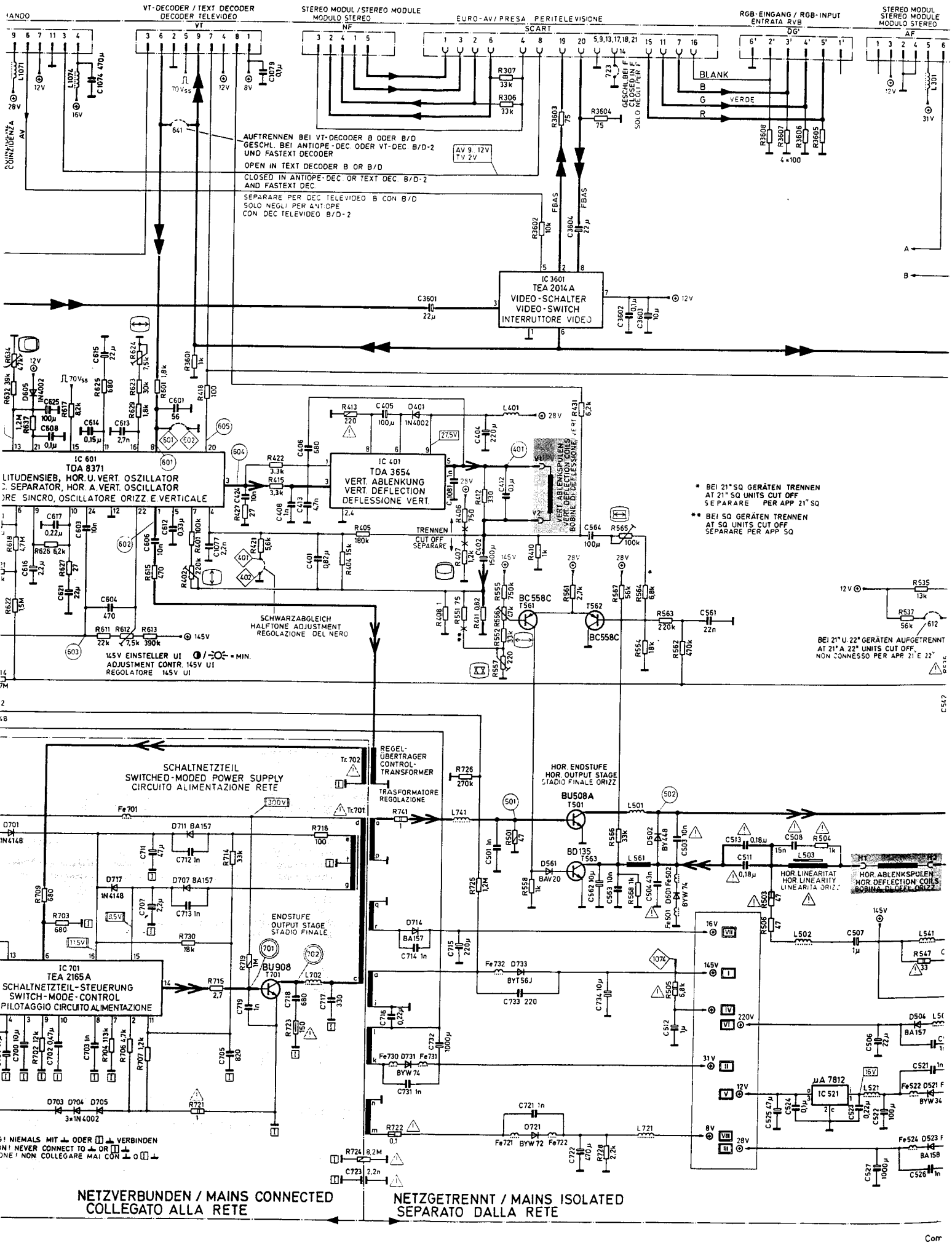

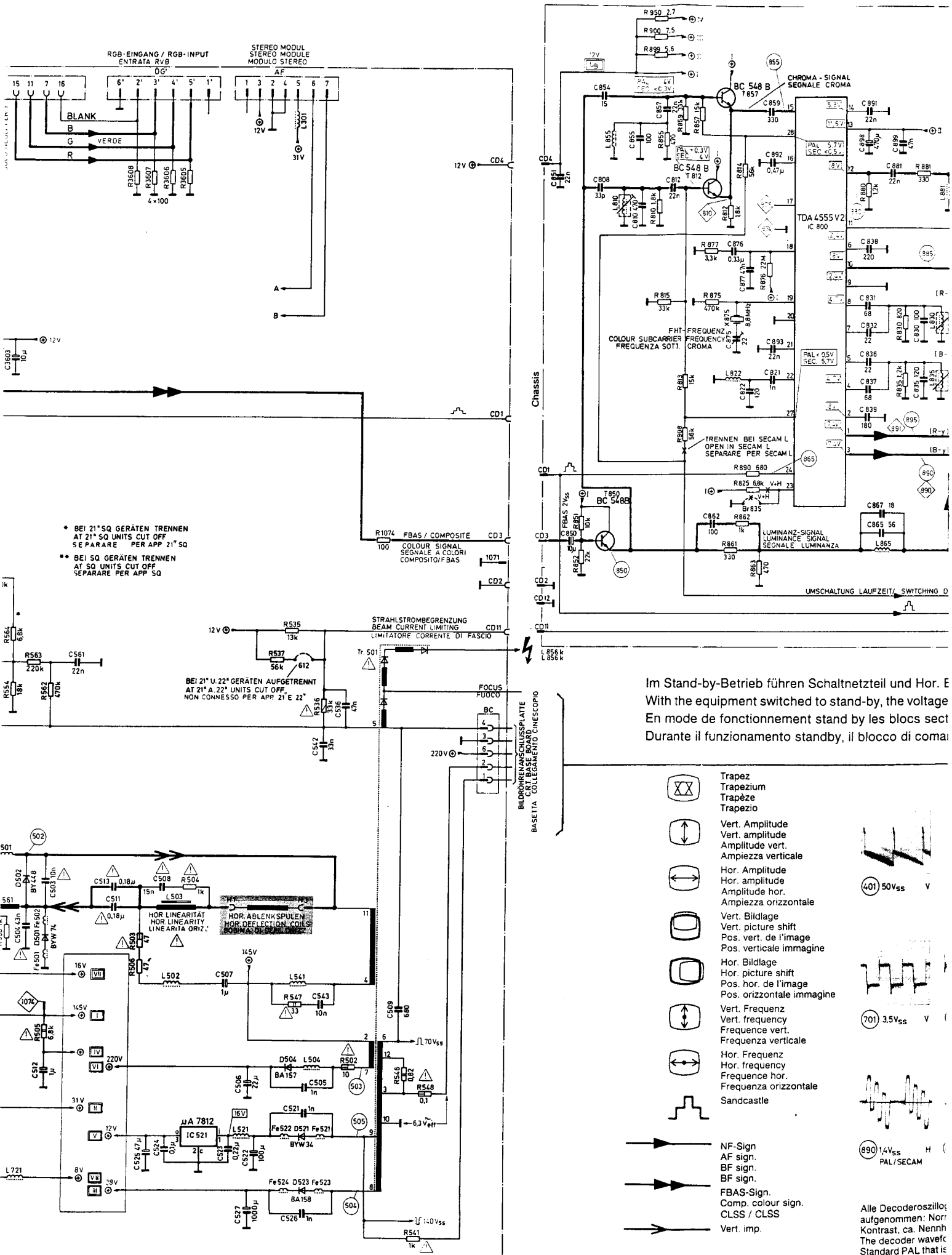

Im Stand-by-Betrieb führen Schaltnetzteil und Hor. E
With the equipment switched to stand-by, the voltage
En mode de fonctionnement stand by les blocs sect
Durante il funzionamento standby, il blocco di coma

Trapez
Trapezium
Trapèze
Trapezio

Vert. Amplitude
Vert. amplitude
Amplitude vert.
Ampiezza verticale

Hor. Amplitude
Hor. amplitude
Amplitude hor.
Ampiezza orizzontale

Vert. Bildlage
Vert. picture shift
Pos. vert. de l'image
Pos. verticale immagine

Hor. Bildlage
Hor. picture shift
Pos. hor. de l'image
Pos. orizzontale immagine

Vert. Frequenz
Vert. frequency
Frequence vert.
Frequenza verticale

Hor. Frequenz
Hor. frequency
Frequence hor.
Frequenza orizzontale

Sandcastle

NF-Sign
AF sign.
BF sign.
BF sign.

FBAS-Sign.
Comp. colour sign.
CLSS / CLSS

Vert. imp.

Hor. imp.

401 50Vss V

701 3,5Vss V

890 1,4Vss H
PAL/SECAM

Alle Decoderoszillo
aufgenommen: Norr
Kontrast, ca. Nennh
The decoder wavefc
Standard PAL that is
mum and brightnes
Tous les oscillogran

PAL SECAM Decoder

6911 30 30

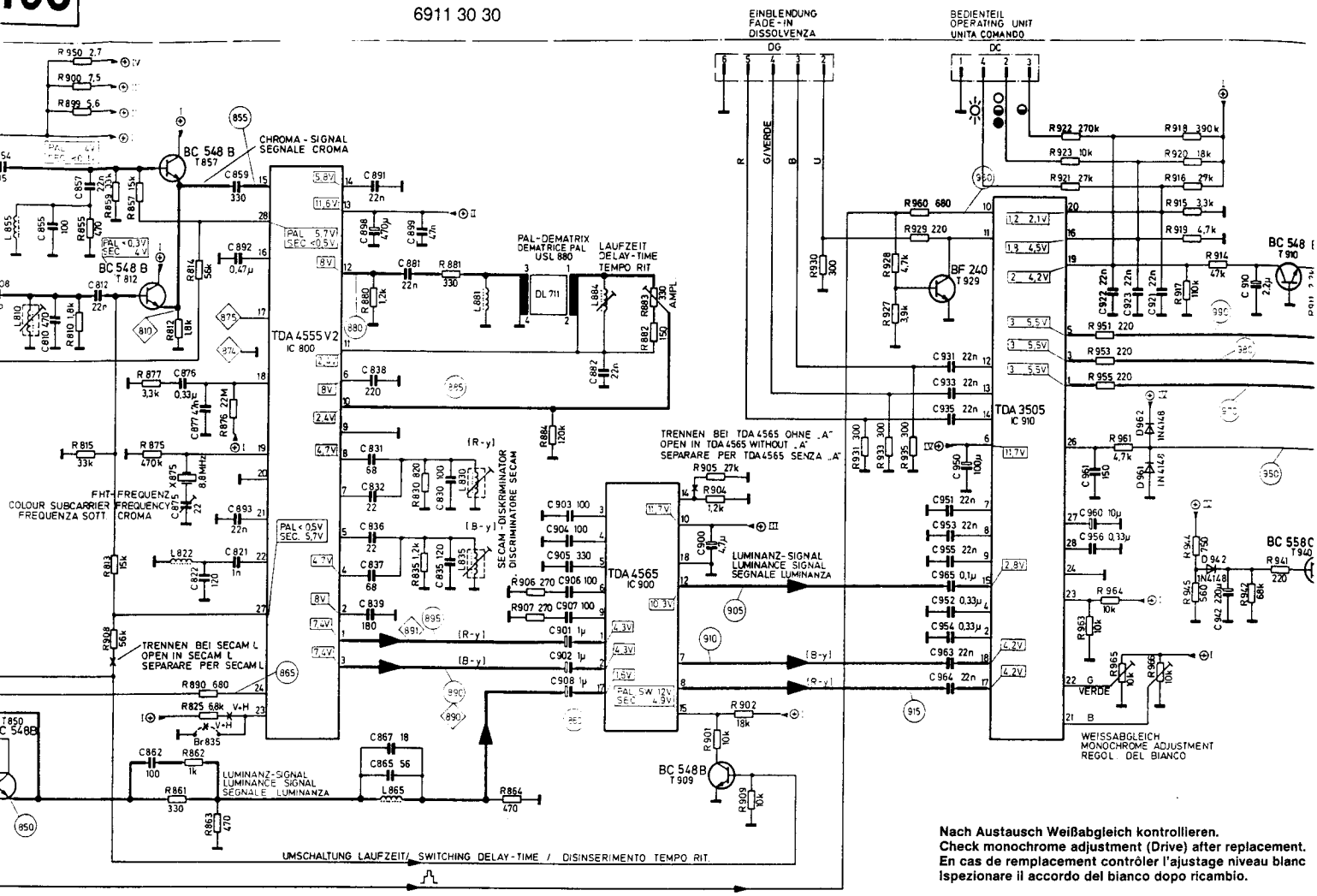

Nach Austausch Weißabgleich kontrollieren.
Check monochrome adjustment (Drive) after replacement.
En cas de remplacement contrôler l'ajustage niveau blanc
Ispezionare il accordo del bianco dopo ricambio.

Im Stand-by-Betrieb führen Schaltnetzteil und Hor. Endstufe verringerte Spannungswerte.
With the equipment switched to stand-by, the voltages of the switched-mode power supply and the horizontal output stage are below nominal value.
En mode de fonctionnement stand by les blocs secteur de commutation et l'étage finale hor. dèlivrent des valeurs de tensione diminuées.
Durante il funzionamento standby, il blocco di comando della rete e lo stadio finale orizzontale eliminano valori della tensione ridotti.

Trapez
Trapezium
Trapèze
Trapezio

Vert. Amplitude
Vert. amplitude
Amplitude vert.
Ampiezza verticale

Hor. Amplitude
Hor. amplitude
Amplitude hor.
Ampiezza orizzontale

Vert. Bildlage
Vert. picture shift
Pos. vert. de l'image
Pos. verticale immagine

Hor. Bildlage
Hor. picture shift
Pós. hor. de l'image
Pos. orizzontale immagine

Vert. Frequenz
Vert. frequency
Frequence vert.
Frequenza verticale

Hor. Frequenz
Hor. frequency
Frequence hor.
Frequenza orizzontale

Sandcastle

NF-Sign.
AF sign.
BF sign.
BF sign.

FBAS-Sign.
Comp. colour sign.
CLSS / CLSS

Vert. imp.

Hor. imp.

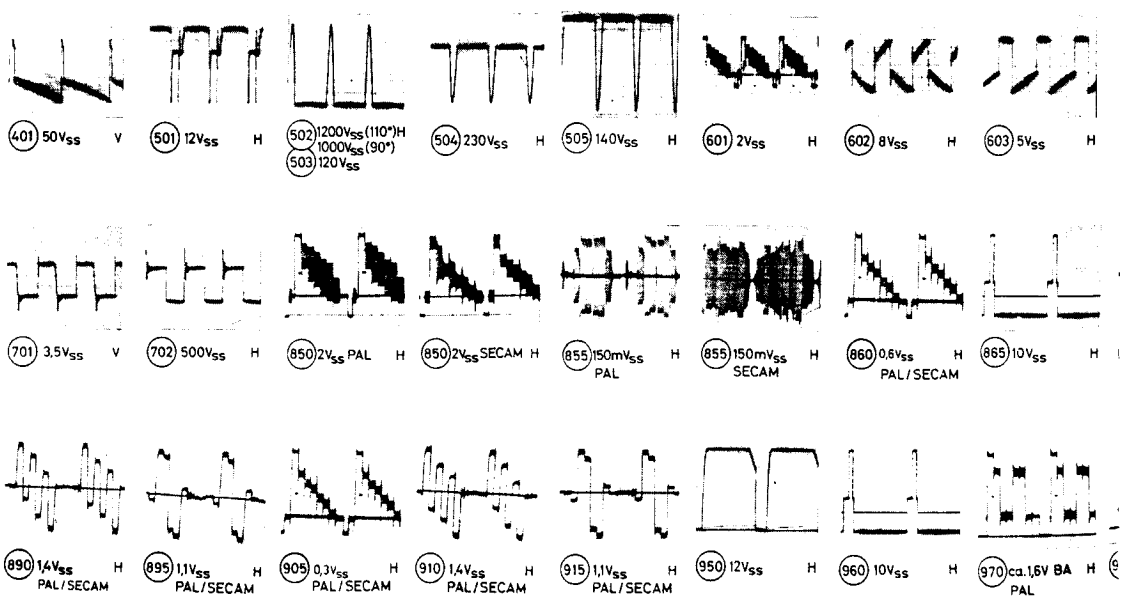

Alle Decoderoszillogramme sind unter folgenden Bedingungen aufgenommen: Normfarbbalken PAL bzw. SECAM, maximaler Kontrast, ca. Nennhelligkeit und nominale Sättigung.
The decoder waveforms are taken under following conditions: Standard PAL that is, SECAM colour bar pattern, contrast at maximum and brightness and colour saturation at nominal value.
Tous les oscillogrammes mesurés sur le décodeur sont pris sous les conditions suivantes: Norme de mire de barre PAL, respectivement SECAM, contrast au maximum, luminosité et intensité couleur aux valeurs nominales.
Tutti gli oszillogrammi decoder sono stati fatti nelle seguenti condizioni: generatore di barre PAL oppure SECAM, massimo contrasto, approssimativamente luminosità e saturazione normali.

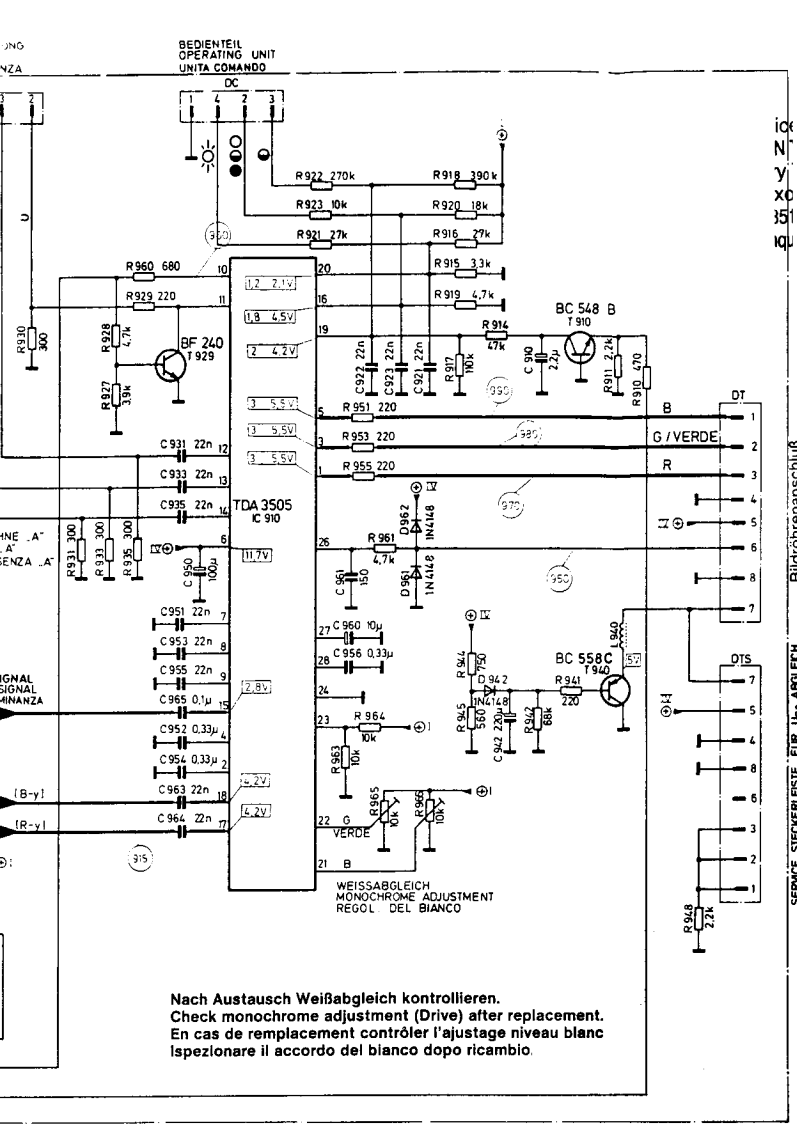

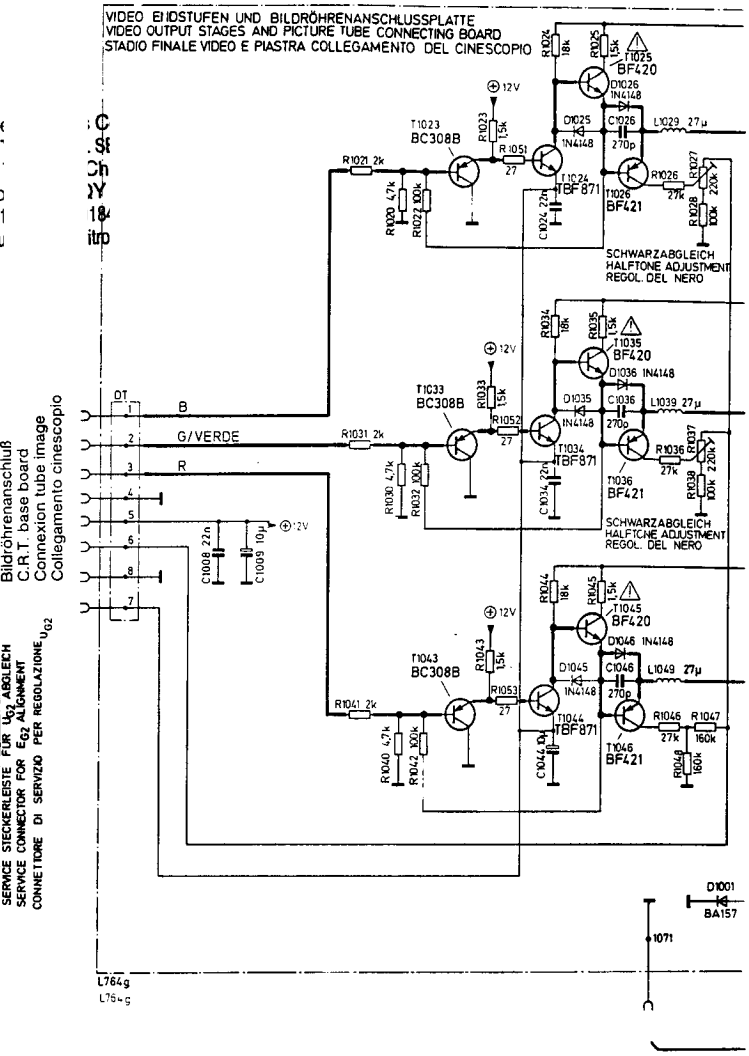

and the horizontal output stage are below nominal value.
nor. dèlivrent des valeurs de tensione diminuées.
ntale eliminano valori della tensione ridotti.

Decoder 6911 30 28, 6911 30 29 → TV 34b

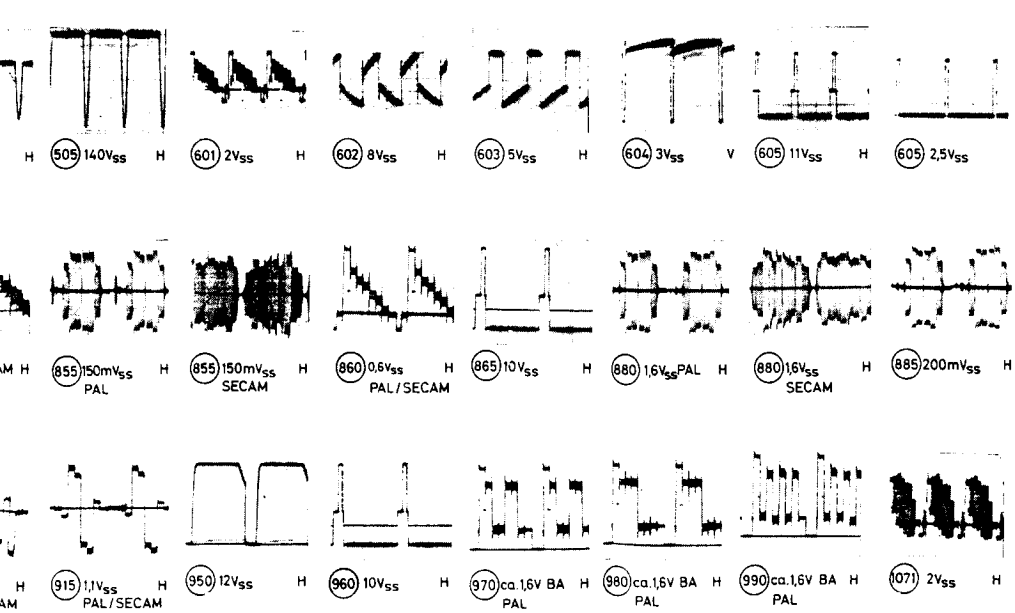

les conditions suivantes: Norme de mire de barre PAL, respectivement SECAM, contrast au maximum, luminosité et intensité couleur aux valeurs nominales.
Tutti gli oszillogrammi decoder sono stati fatti nelle seguenti condizioni: generatore di barre PAL oppure SECAM, massimo contrasto, approssimativamente luminosità e saturazione normali.

Achtung!
Bei Austausch oder Reparatur des Farbdecoders ist vor dem Einschal
dingt darauf zu achten, daß die zusätzliche Masseverbindung der B
hergestellt ist.

Important:
Following exchange or repair of the colour decoder, ensure that the add
c.r.t. board has been re-established before switching on the set.

Attention!
Avant le démarrage de l'appareil, en cas de remplacement ou réparatio
contrôler que la masse supplémentaire de la platine du tube cathodic

Attenzione!
In caso di sostituzione o riparazione del decodificatore di colore biso
attenzione, prima di accendere l'apparecchio, che sia garantito il collega
– circuito stampato di collegamento di cinescopio.

Belastbarkeit der Widerstände
Power rating of resistors
Wattage des résistances
Carico ammissibile per le resistenze

1/8W		IV	4W
1/3W		V	5W
1/2W		VII	7W
1W		IX	9W
2W		XI	11W
3W		XVII	17W

A 19c

Bildröhrenanschlußplatte
C.R.T. base board
Platine-connexion tube-cathodique
Piastra di allac. del cinescopio

6911 39 50
6911 39 55
6911 39 49

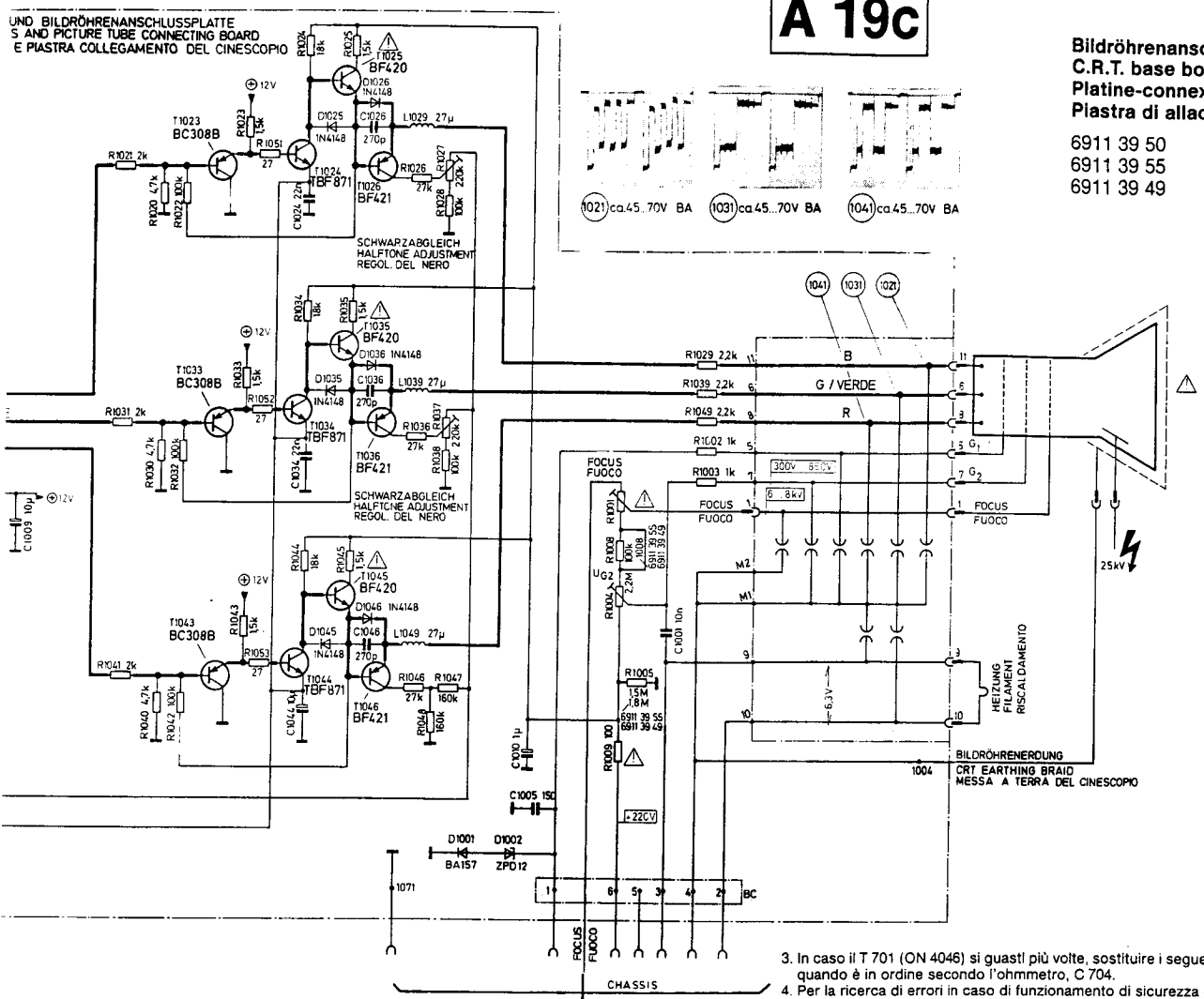

3. In caso il T 701 (ON 4046) si guasti più volte, sostituire i seguenti componenti: IC 701, D 703 sino a quando è in ordine secondo l'ohmmetro, C 704.
4. Per la ricerca di errori in caso di funzionamento di sicurezza del blocco di alimentazione, C 700 (cavallottato. Se il funzionamento di sicurezza dovesse scattare per via di un sovraccarico transito chio può essere rimesso in funzione azionando l'interruttore principale d'inserzione disinserzione

0 28, 6911 30 29 → TV 34b

PAL Decoder

6911 30 26

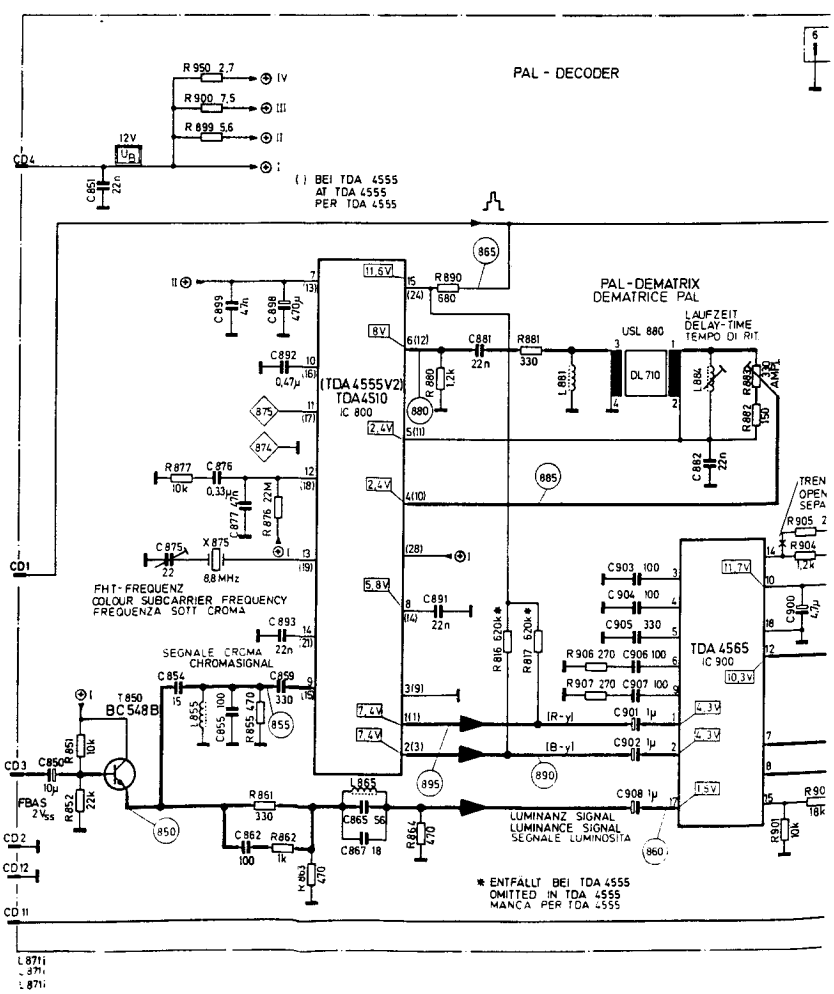

Achtung!

Bei Austausch oder Reparatur des Farbdecoders ist vor dem Einschalten des Gerätes unbedingt darauf zu achten, daß die zusätzliche Masseverbindung der Bildröhrenanschlußplatte hergestellt ist.

Important:

Following exchange or repair of the colour decoder, ensure that the additional earth connection c.r.t. board has been re-established before switching on the set.

Attention!

Avant le démarrage de l'appareil, en cas de remplacement ou réparation d'un décodeur, il faut contrôler que la masse supplémentaire de la platine du tube cathodique soie bien présente.

Attenzione!

In caso di sostituzione o riparazione del decodificatore di colore bisogna assolutamente fare attenzione, prima di accendere l'apparecchio, che sia garantito il collegamento a massa chassis – circuito stampato di collegamento di cinescopio.

Belastbarkeit der Widerstände
Power rating of resistors
Wattage des résistances
Carico ammissibile per le resistenze

1/8W	IV 4W
1/3W	V 5W
1/2W	VII 7W
1W	IX 9W
2W	XI 11W
3W	XVII 17W

Bildröhrenanschlußplatte
C.R.T. base board
Platine-connexion tube-cathodique
Piastra di allac. del cinescopio

6911 39 50
6911 39 55
6911 39 49

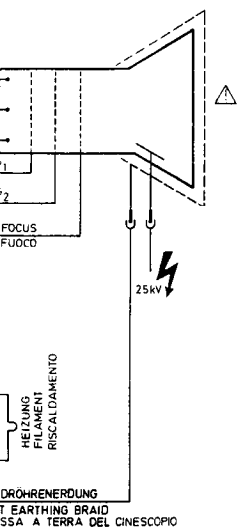

Reparaturtips

1. Das Netzteil ist mit abgetrennter Schaltstufe T 701 (Basis offen) schwingfähig.
   Da in diesem Zustand keine Ausgangsspannungen erzeugt werden, ist das IC 601 ohne Versorgungsspannung und somit außer Betrieb, d.h. das Netzteil wird nicht synchronisiert.
   An Pin 14 (IC 701) sind Rechteckimpulse mit ca. 14,6 KHz meßbar.
   Allerdings arbeitet das IC im sogenannten Interruptbetrieb, d.h. die Impulsspannung an Pin 14 wird für ca. 200 ms unterbrochen.
   Achtung: Bei abgetrennter Schaltstufe vor dem Wiederanklemmen (löten) den Elko C 658 entladen.
2. Mit abgetrennter Horizontalendstufe (z.B. Anschluß 4 Tr. 501 offen) und einer Ersatzbelastung an der Kathode von D 733 (60 W-Lampe) liefert das Netzteil ca. 110 V (Compact D) ca. 80 V (Monoprint B)!
3. Kommt es immer wieder zu Ausfällen des T 701 (ON 4046), so sind folgende Bauteile zu wechseln: IC 701, D 703 bis D 705, auch wenn lt. Ohmmeter in Ordnung, C 704.
4. Zur Fehlersuche bei Sicherungsbetrieb des Netzteiles kann C 700 (C 713) überbrückt werden. Wurde der Sicherungsbetrieb durch einen flüchtigen Überlastfall ausgelöst, kann das Gerät durch Aus- und Einschalten des Netzschalters wieder in Betrieb genommen werden.

Repair tips

1. With disconnected switching stage T 701 (base open), the power supply is capable of oscillation.
   As no output voltages are generated in this condition, the IC 601 is without supply voltage and thus inoperative; in other words, the power supply is not synchronised.
   Rectangular pulses with approx. 14.6 kHz are measureable at Pin 14 (IC 701).
   However, the IC operates in so-called interrupt mode; i.e. the pulse voltage at Pin 14 is interrupted for approx. 200 ms.
   N. B. If the switching stage is disconnected, the electrolytic capacitor C 658 must be discharged prior to re-connection (soldering).
2. With disconnected horizontal output stage (e.g. terminal 4 Tr. 501 open) and a replacement load at the cathode of D 733 (60 watt lamp), the power supply delivers approx. 110 V (Compact D). ca. 80 V (Monoprint B).
3. If the T 701 (ON 4046) fails repeatedly, the following components should be replaced: IC 701, D 703 to D 705, even if these are OK according to the ohmmeter, and C 704.
4. For servicing the set under operating conditions when the electronic fuse has activated, can be connected across C 700 (C 713). If the electronic fuse cuts out due to a momentary overload, the appliance can be re-started by switching the mains switch off and then on again.

Consignes de réparation

1. Le bloc secteur peut osciller lorsque l'étage de commutation (T 701) est déconnecté (base ouverte).
   Etant donné qu'aucune tension de sortie ne peut être générée dans cet état, le circuit IC 601 est dépourvu d'alimentation et donc hors service, c. -à-d. que le bloc secteur n'est pas synchronisé.
   Des impulsions carrées de 14,6 KHz env. peuvent être mesurées sur le pin 14 (IC 701).
   Cependant, l'IC fonctionne en mode d'interruption, ce qui signifie que la tension impulsionnelle sur pin 14 est interrompue pendant 200 ms environ.
   Attention: Lorsque l'étage de commutation n'est pas connecté, le condensateur électrolytique C 658 doit être déchargé avant la connexion aux bornes (soudage).
2. Lorsque l'étage final horizontal est déconnecté (p.ex. raccordement 4 Tr. 501 ouvert) et qu'une sollicitation de remplacement est présente à la cathode de D 733 (lampe de 60 W), le bloc secteur fournit 100 V env. (Compact D). ca. 80 V (Monoprint B).
3. Lorsque des défaillances réitérées du T 701 (ON 4046) se manifestent, les composants suivants doivent être remplacés: IC 701, D 703 à D 705 et, même lorsqu'il est intact suivant l'ohmmètre, C 704.
4. Pour la détection d'erreurs en fonctionnement de sécurité du bloc secteur, il possible de ponter C 700 (C 713). Lorsque le fonctionnement de sûrete est déclenché à cause d'une surcharge transitoire, l'appareil peut être remis en marche au moyen du commutateur principal de mise en et hors circuit.

Consigli per riparazioni

1. Questo elemento di alimentazione può oscillare grazie al grado di commutazione separato T 701 (base aperta).
   Siccome in questo stato non possono essere generate tensioni di uscita, l'IC 601 è privo di tensione di alimentazione e quindi non è in funzione, ciò significa che l'elemento di alimentazione non è sincronizzato.
   Al Pin 14 (IC 701) si possono misurare impulsi rettangolari con circa 14,6 KHz.
   L'IC funziona però nel cosiddetto funzionamento interrotto, cioè la tensione degli impulsi al Pin 14 viene interrotta per circa 200 ms.
   Attenzione: in caso di grado di commutazione separato, scaricare il condensatore elettrolitico C 658 prima della saldatura.
2. Con un grado finale orrizontale separato (p.es. collegamento 4 Tr. 501 aperto) e un carico di emergenza al catodo di D 733 (lampada da 60 W), l'elemento di alimentazione fornisce circa 100 V (compact D). ca. 80 V (Monoprint B).

si guasti più volte, sostituire i seguenti componenti: IC 701, D 703 sino a D 705, anche
do l'ohmmetro, C 704.
aso di funzionamento di sicurezza del blocco di alimentazione, C 700 (C 713) essere
mento di sicurezza dovesse scattare per via di un sovraccarico transitorio, l'apparec-
n funzione azionando l'interruttore principale d'inserzione disinserzione.

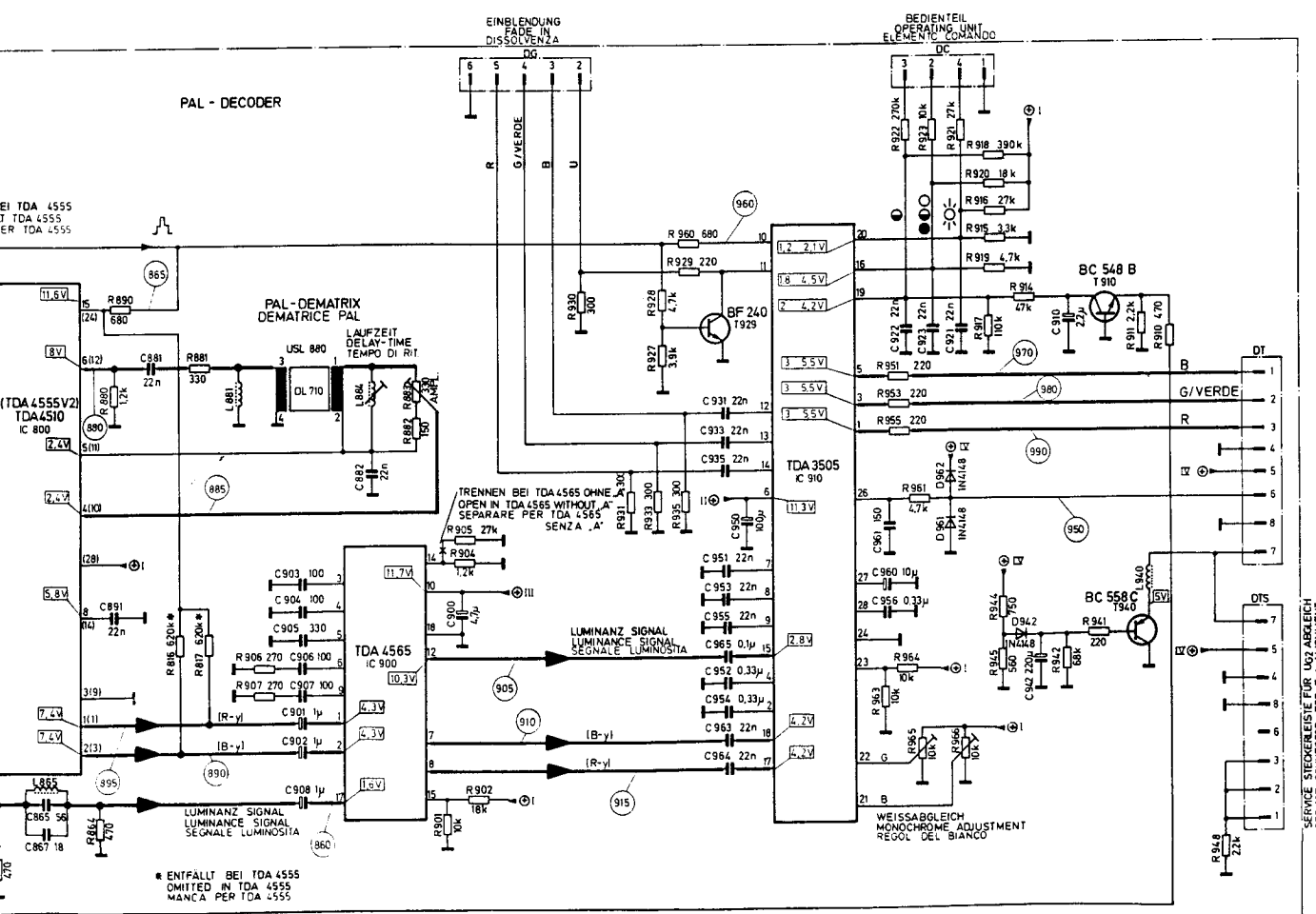

Chassis 5861 75 29

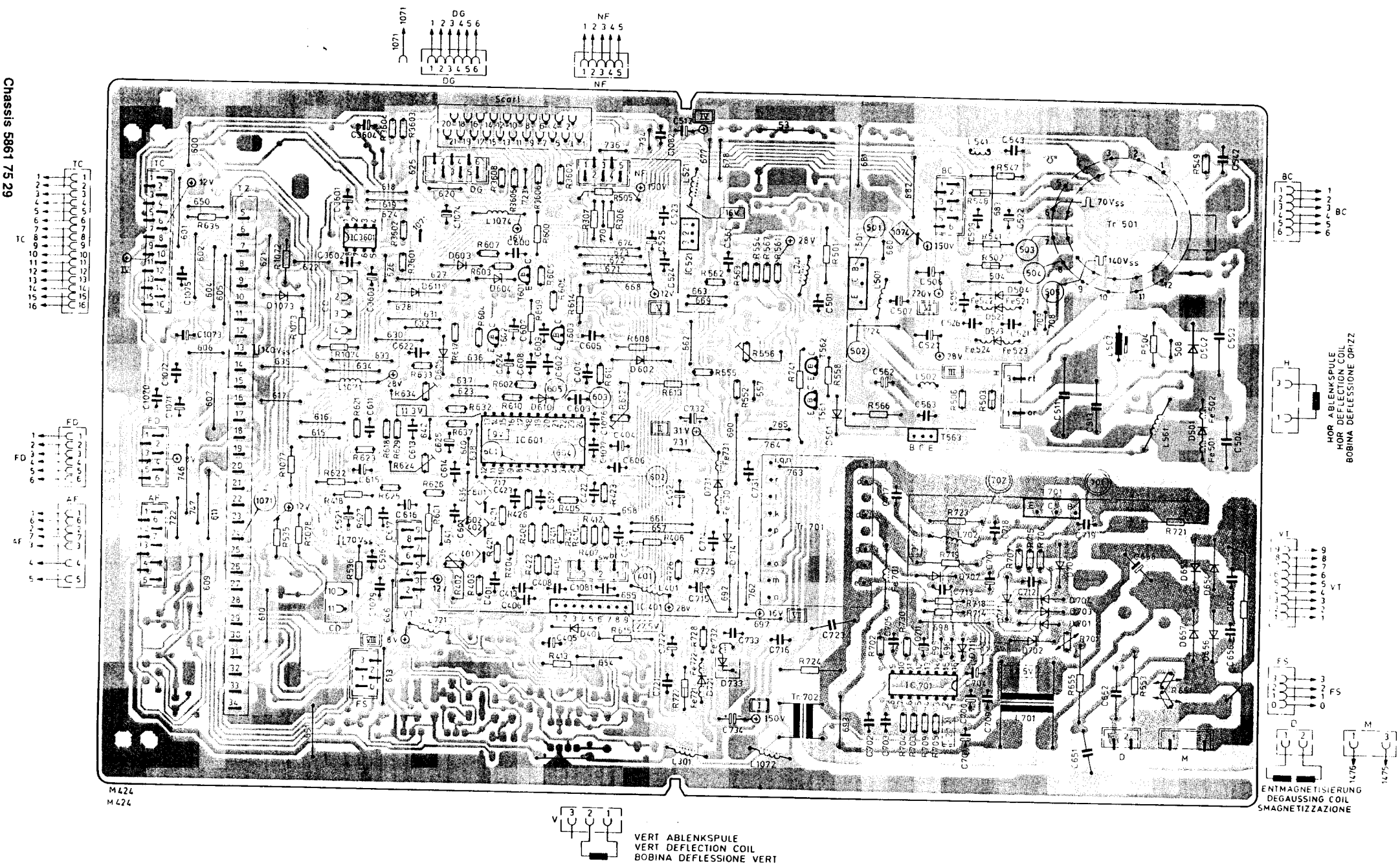

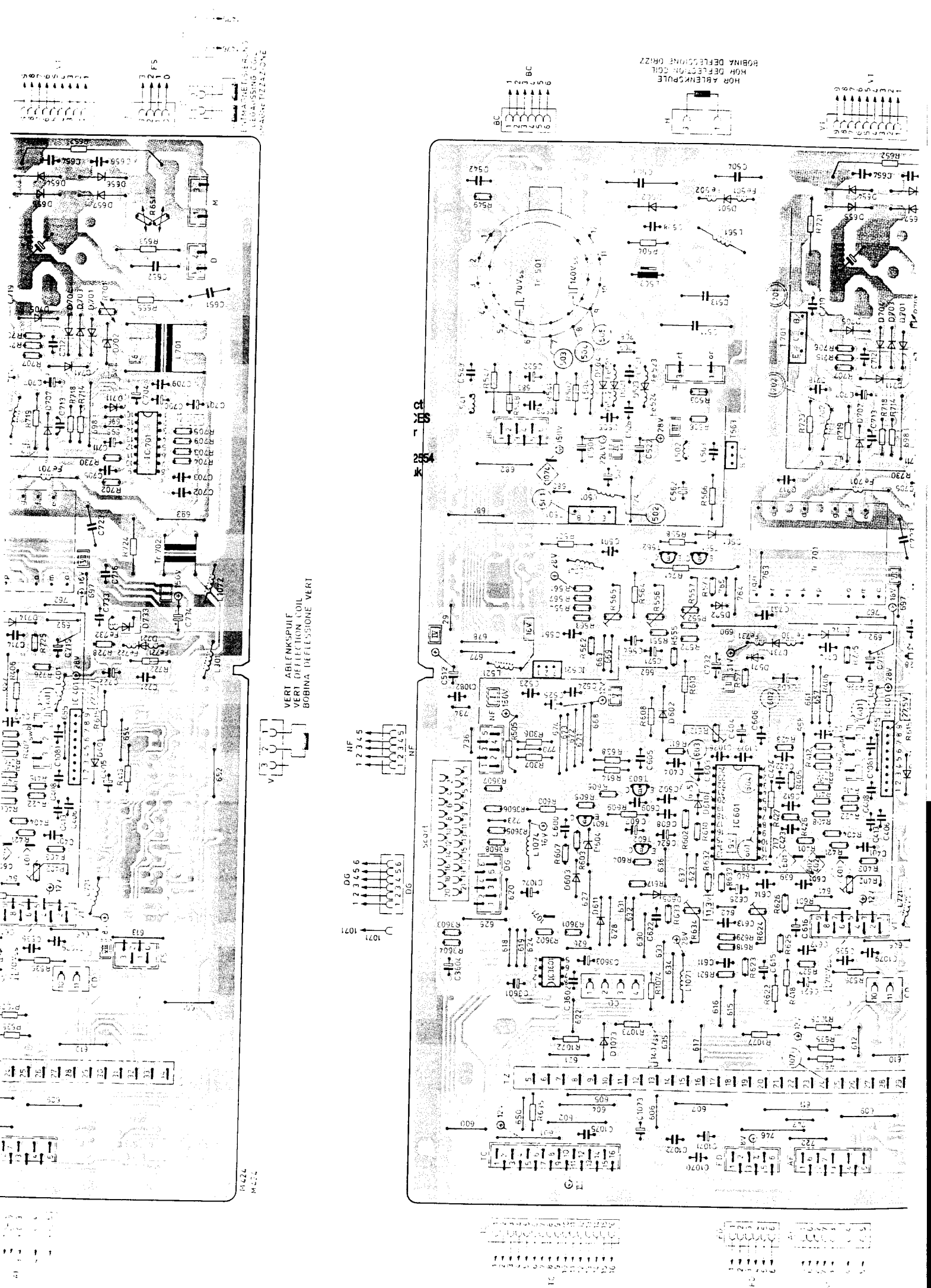

Chassis 5861 75 32

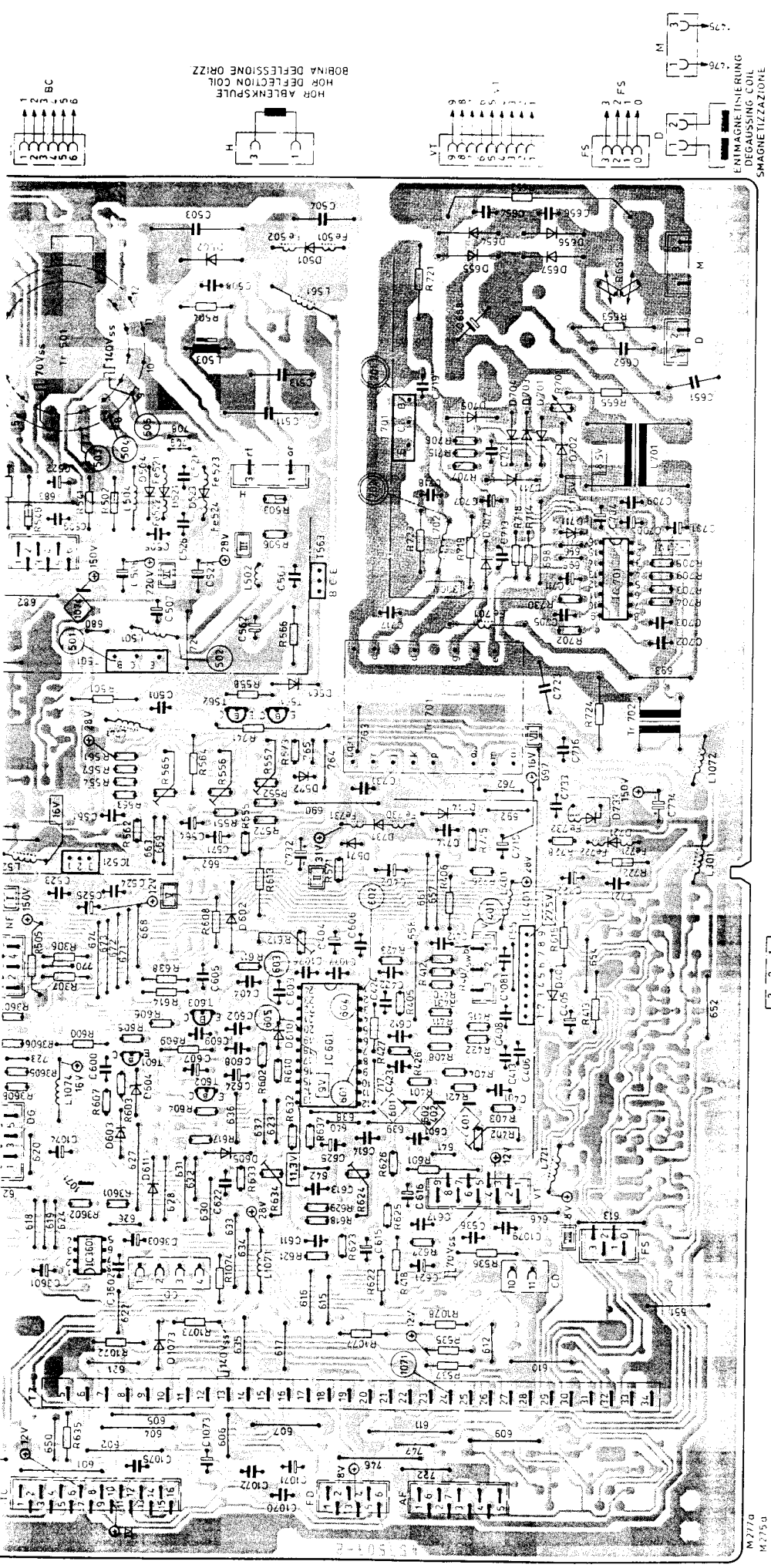

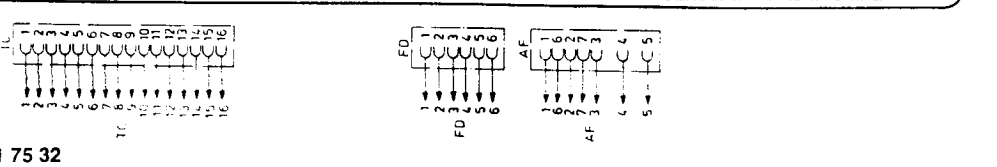

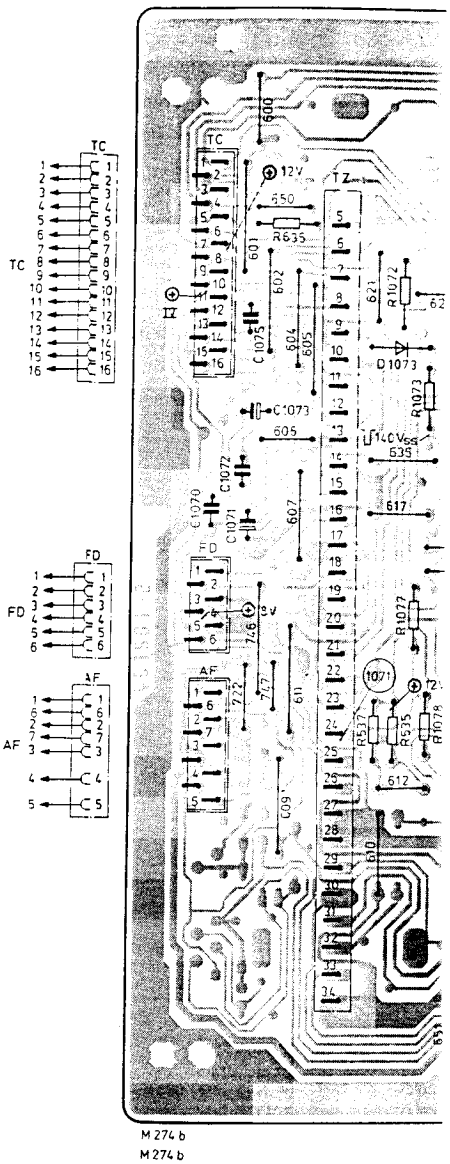

Chassis 5861 75 05

Bildröhrenanschlußplatte
C.R.T. base board
Platine de connexion tube image
Piastra collegamento cinescopio

6911 39 50
6911 39 55
6911 39 49

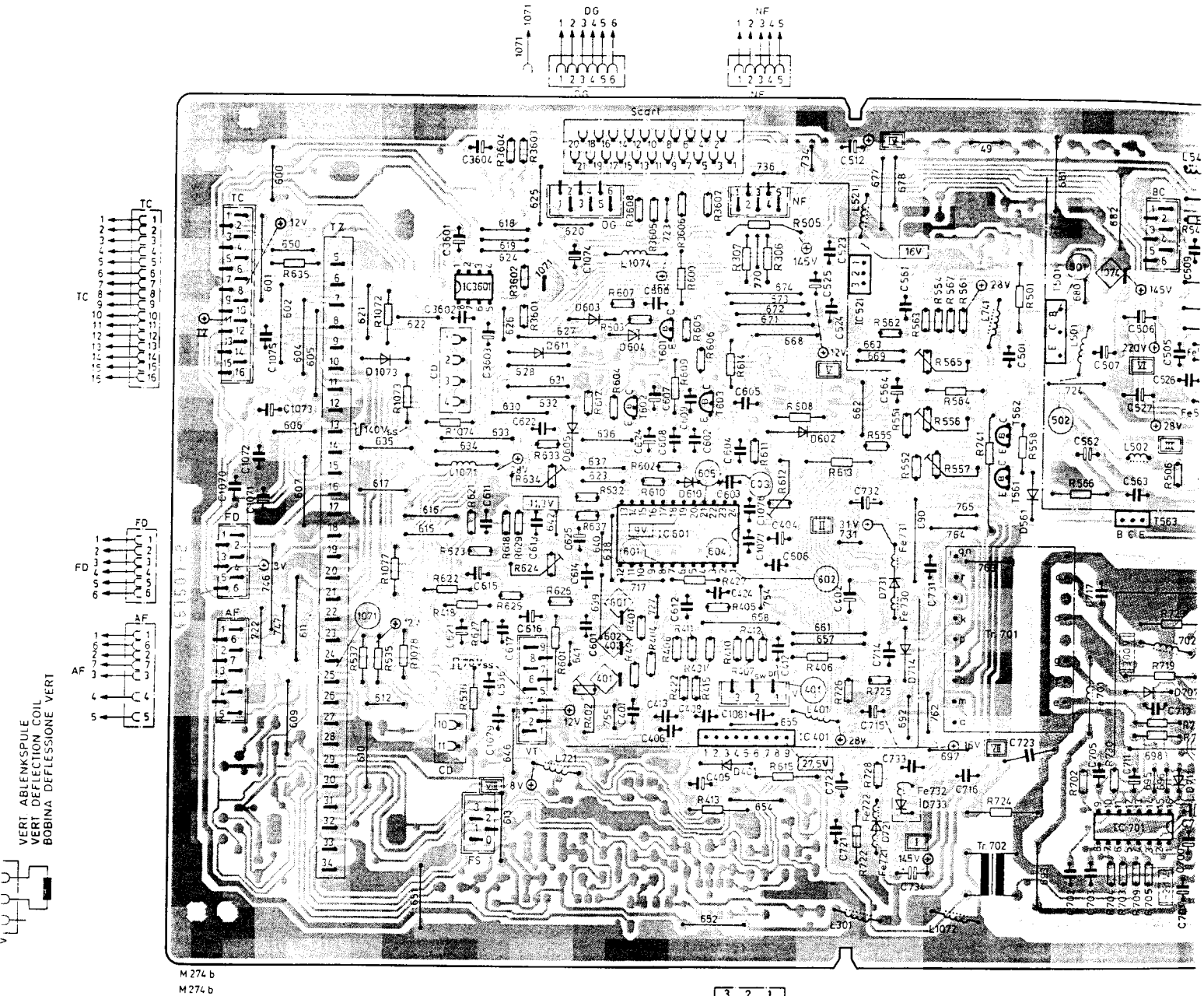

VERT ABLENKSPULE
VERT DEFLECTION COIL
BOBINA DEFLESSIONE VERT

Chassis 5861 75 05

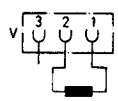

VERT. ABLENKSPULE
VERT. DEFLECTION COIL
BOBINA DEFLESSIONE VERT

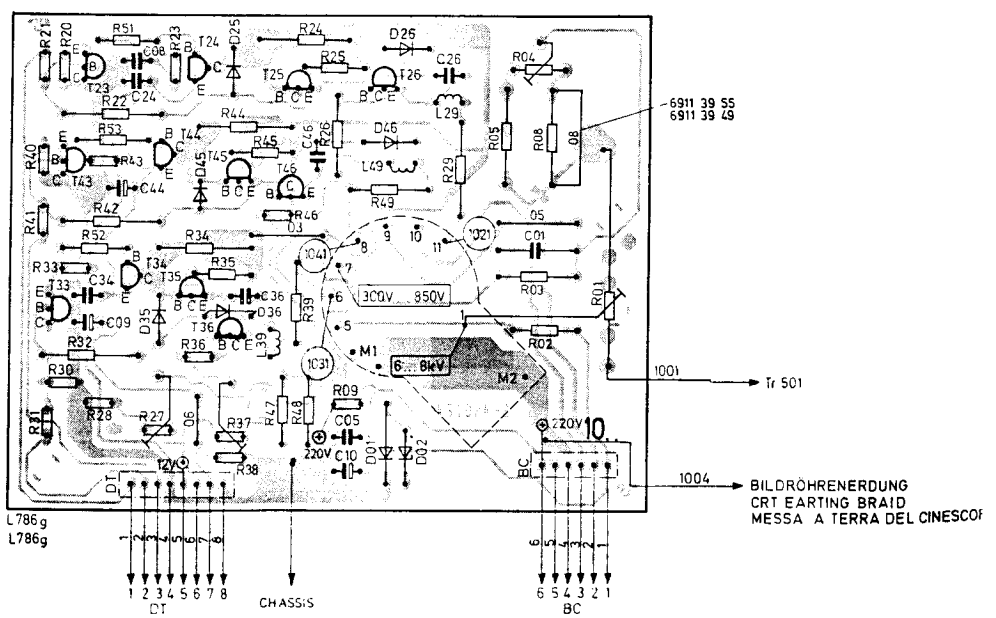

Bildröhrenanschlußplatte
C.R.T. base board
Platine de connexion tube image
Piastra collegamento cinescopio

6911 39 50
6911 39 55
6911 39 49

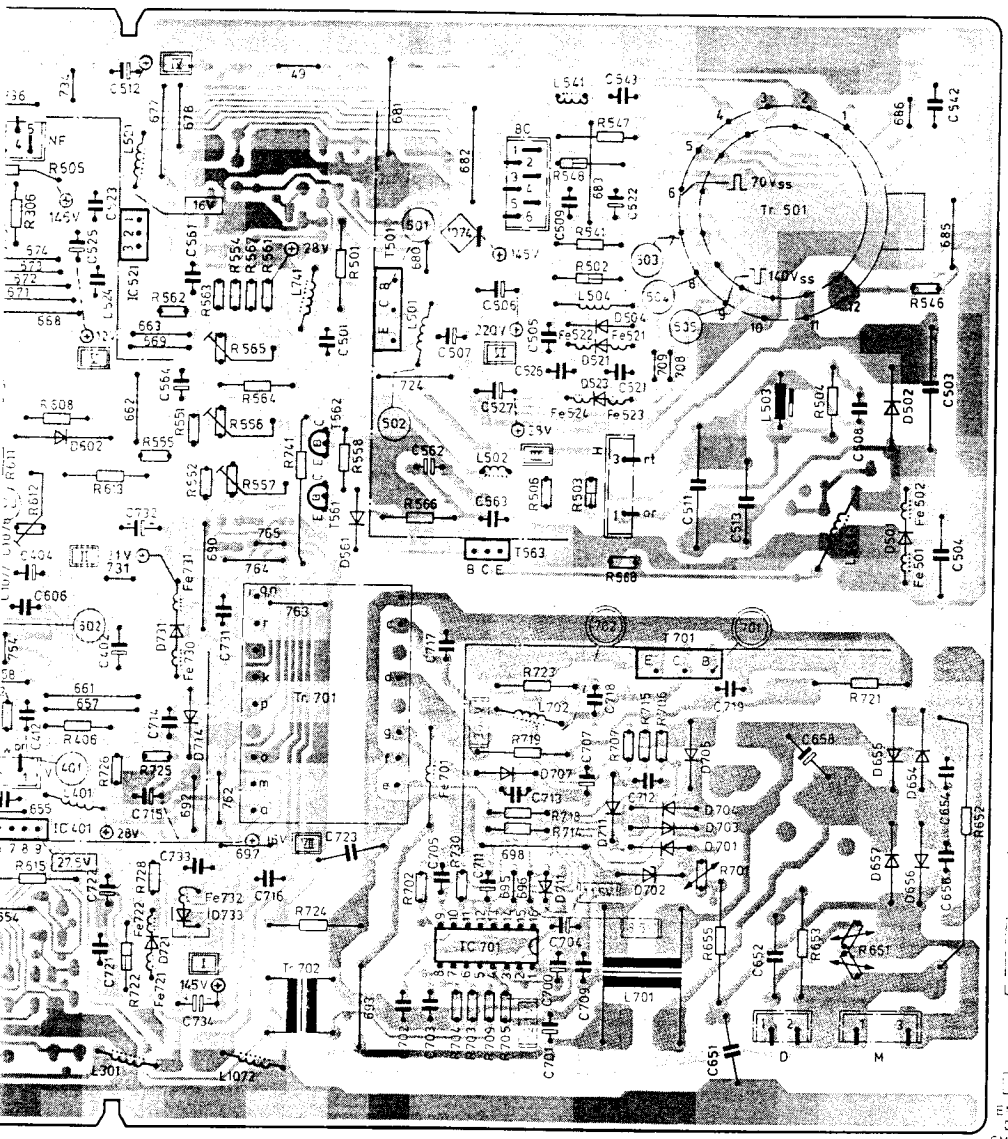
Tr 501
70 Vss
140 Vss
IC 701
Tr 701
Tr 702
L 701
L 501
L 502
L 503
L 504
T 501
T 563
T 561
T 562
IC 401
IC 521
D 502
D 503
D 504
D 521
D 523
D 561
D 731
D 733
D 712
D 713
D 714
D 715
D 716
D 717
D 718
D 719
D 720
D 721
D 722
D 723
D 724
D 725
D 726
D 727
D 728
D 729
D 730
D 731
D

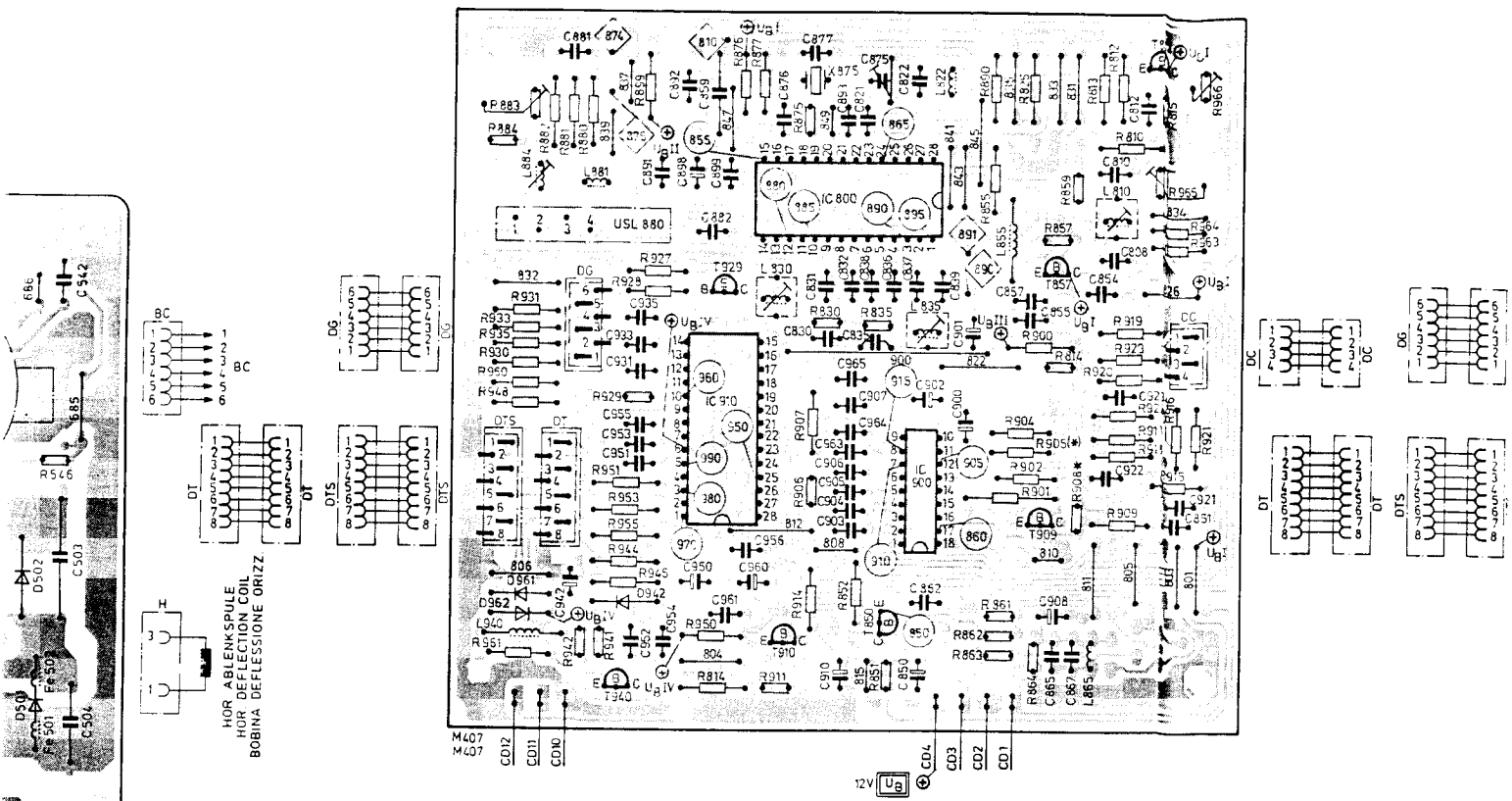

PAL SECAM-Decoder

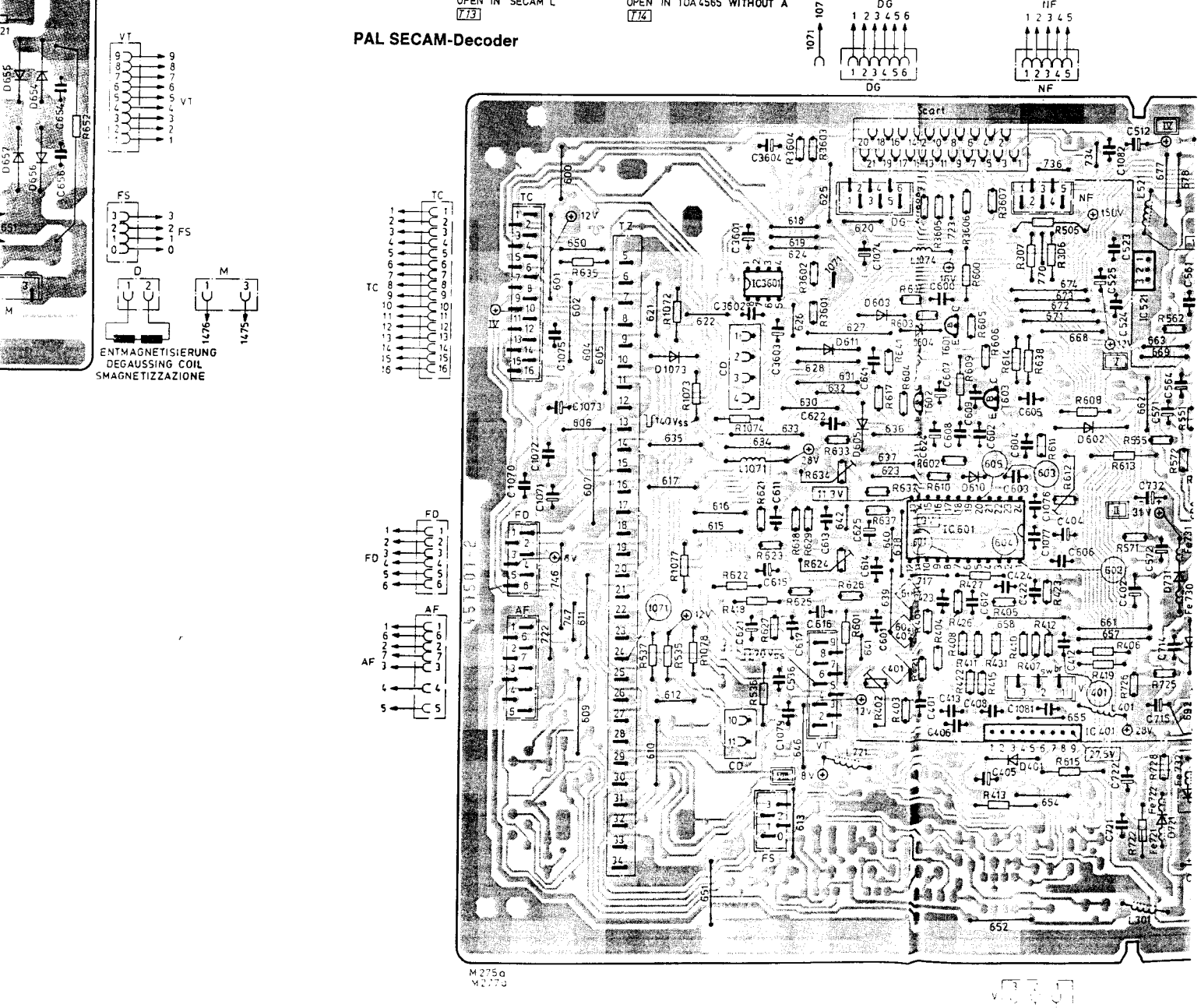

Chassis 5861 75 22

A 19c1

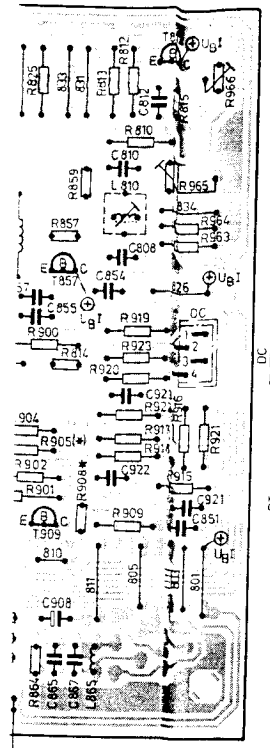

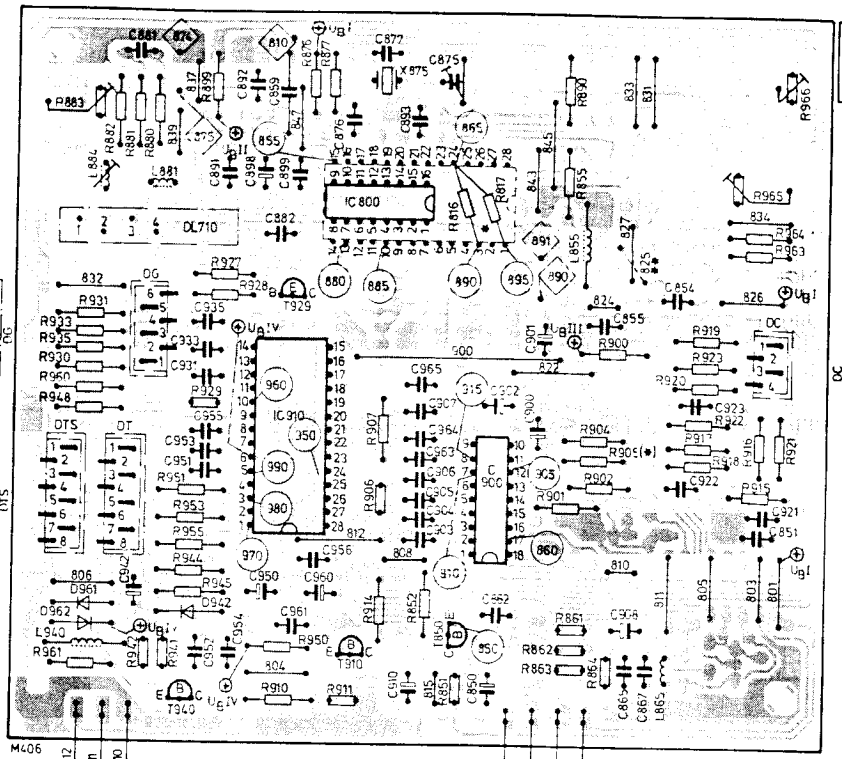

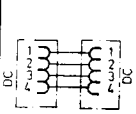

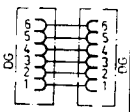

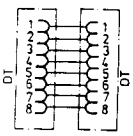

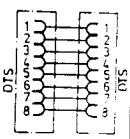

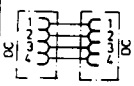

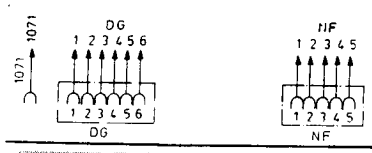

PAL-Decoder

(*) TRENNEN BEI TDA4565 OHNE „A"
OPEN IN TDA4565 WITHOUT „A"
T14

* ENTFÄLLT BEI TDA4555
OMITTED IN TDA4555
E9

** NUR BEI TDA4555
ONLY AT TDA4555
N17

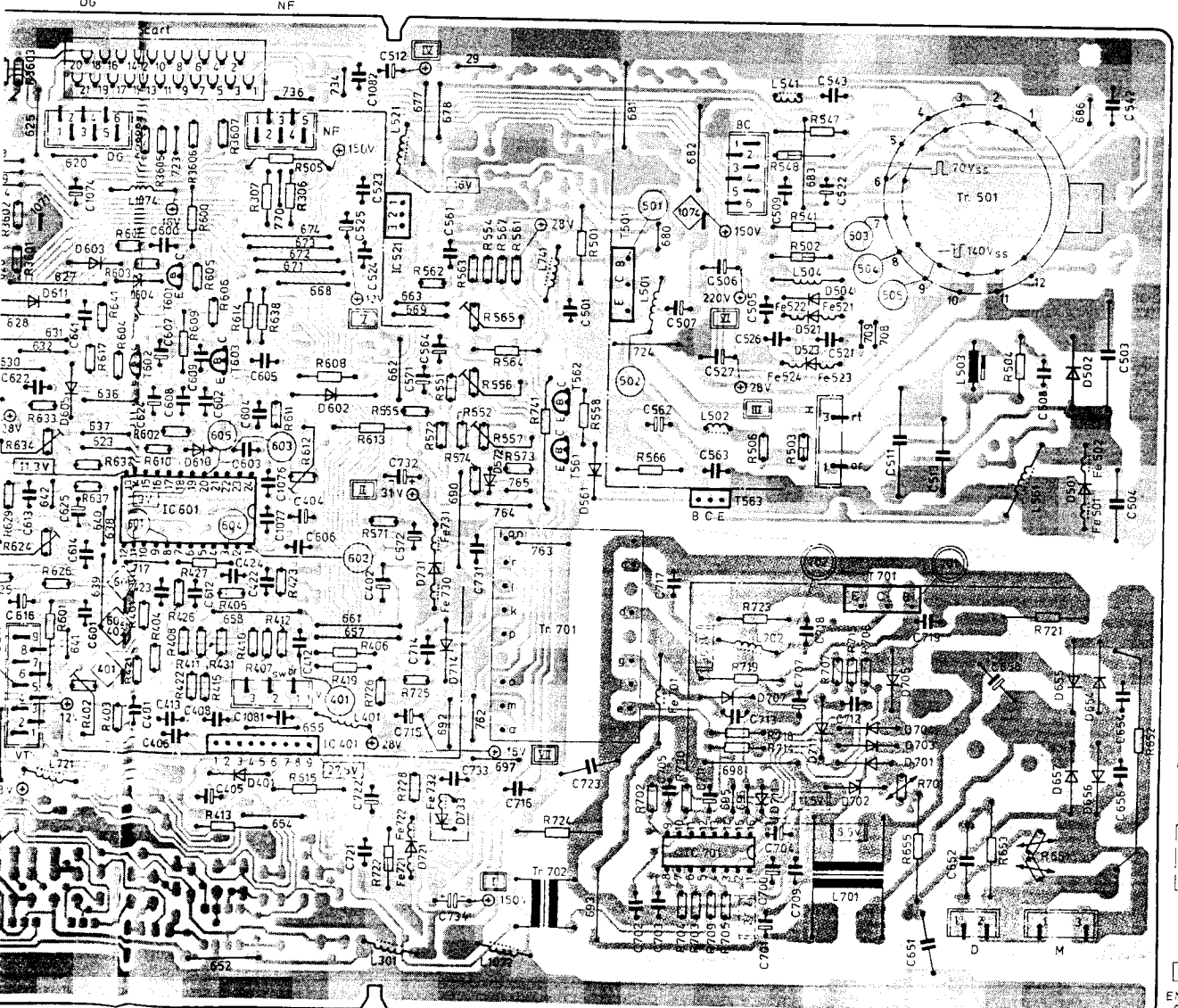

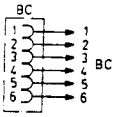

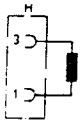

HOR ABLENKSPULE
HOR DEFLECTION COIL
BOBINA DEFLESSIONE ORIZZ.

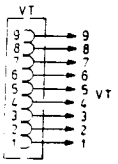

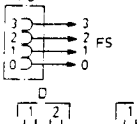

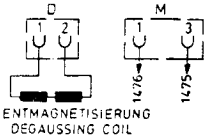

ENTMAGNETISIERUNG
DEGAUSSING COIL
SMAGNETIZZAZIONE

VERT ABLENKSPULE
VERT DEFLECTION COIL
BOBINA DEFLESSIONE VERT.

Einstellungen am Chassis Compact D/2
Alignment on Chassis Compact D/2
Réglages sur le châssis compact D/2
Regolazioni sullo «chassis» Compact D/2

Einstellung **Adjustment** **Réglage** **Taratura**	**Pos.**	**einstellen auf . . .** **adjust to . . .** **Régler afin . . .** **regolare su . . .**	**Hinweise, Vorbereitungen ect.** **Notes** **Remaruques** **Avvisi**
U1 **Betriebsspannung** **Operating voltage** **Tension de service** **Tensione d'esercizio**	R 612	145 V ± 0,5 V an / on / sur / su C 734 (TP 1074) Chassis Compact D/2-S4/SQ 150 V ± 0,5 V an / on / sur / su C 734 (TP 1074) Chassis Compact D/2 FST (V) 118 V ± 0,5 V an / on / sur / su C 734 (TP 1074) Chassis Compact D/2 90°	= min
Hor. Frequ.	R 624	stehenden hor. Austastbalken stationary hor. blanking bar barres hor. de suppression fixes barre di canc. orizz. stabili	601 602 = Kurzschl. Connect. Court-circ. Corto circ.
Hor. Ampl.	R 556	106% FuBK-Testbild 106% Test picture 106% mire 106% immagine di test	
Hor. Bildlage **pict shift** **Pos. hor. de l'image** **Pos. orizz. immagine**	R 634	=	
O-W Kissen **E-W cushion** **Coussin E-O** **Cuscinetto EO**	R 565		Nicht in allen Geräten Not contained in all sets Ne pas contenir à toutes apareils Non esistente in tutti i pippi di app.
Trapez **Trapezium** **Trapèze** **Trapezio**	R 557		Nicht in allen Geräten Not contained in all sets Ne pas contenir à toutes apareils Non esistente in tutti i pippi di app.
Vert. Ampl.	R 402	runden Kreis round circle cercle soit rond cerchio sia rontondo	= eingestellt sein must be properly adjusted doit déjà **être réglée** deve **essere regolata**
Vert. Bildlage **Pict. shift** **Pos. vert. de l'image** **Pos. vert. immagine**	R 406 R 407	=	= trennen removed déconnecter separare
Focus	R 1001	optimale Schärfe max. sharpness netteté optimale immagine ottimale	= Testbild Test picture mire immagine di test
U_{G2} Schirmgitterspannung Screen grid voltage Tension de grille-écran Tensione griglia schermo	R 1004	gerade sichtbaren Strich to where a line becomes just visible jusqu'un trait apparaisse sur l'écran in modo che sullo schermo si possa vedere una linea	Steckerleiste von **DT** auf **DTS** stecken. Connector **DT** to plug connector **DTS.** Connexion **DT** et enficher le dans la prise **DTS.** Connettore a innesto **DT** al con. a innesto **DTS.** 401 402 = Kurzschl. / Connect. Court-circ. / Corto circ.
Weißabgleich **Monochrome adjustm.** **Réglage des blancs** **Regolazione del bianco**	R 965 R 966	helle Flächen = weiß einst. bright areas on screen to white surfaces claires sur blanc le parti chiare in modo che siano bianche	U_{G2} muß **eingestellt sein** Properly **perf.** U_{G2} **adjustment** U_{G2} doit **être réglé** U_{G2} deve **essere regolato**
Schwarzabgleich **Black level adjustm.** **Réglage niveau noir** **Regolazione del nero**	R 1027 R 1037	Einsteller auf Mittenstellung Black level controls to mid-pos. Mettre les pot au centre-pos. Portare il pot. in pos. media dunkle Flächen = farblos einst. dark areas on screen to colourness surface foncées sur transparant le parti scure in modo che siano serria	
		PAL SECAM Decoder 6911 30 30/6911 30 29 U_B = 12 V kontr./cont. **PAL Decoder 6911 30 26/6911 30 28**	
FHT-Oszillator **Sub-carrier oscillator** **Oscillateur FHT** **Oscillatore FHT**	C 875	annähernd stehende Farbinformation near stationary colours sur l'information de couleur presque stable su inf. di colore approssimata	Farbtestbild / colour bar signal Segnale barre colore 874 875 = Kurzschl. Connect. Court-circ. Corto circ.
PAL-Dematrix **PAL dematrix** **Dématrice PAL** **Dematrice PAL**	L 884	verschwindende Jalousie im Feld „G–Y = 0" minimum Hanover bars in "G–Y = 0" sur jalousie disparaissante dans le champ «G–Y = 0» in modo da ottenere una sparizione delle striscie nel campo «G–Y = 0»	FuBK-Testbild Test picture mire immagine di test
	R 883	verschwindende Jalousie im Feld + V ± U minimum Hanover bars in + V ± U sur jalousie disparaissante dans le champ + V ± U in modo da ottenere una sparizione delle striscie nel campo + V ± U	
Glockenfilter **Bell-jar filter** **Filtre de cloche** **Filtro a campana** **(Decoder 6911 30 30)** **(Decoder 6911 30 29)**	L 810	Daß die Amplitude beider Zeilen bei schwarz/weiß und während des Frequenz-Nulldurchganges gleich sind. That the amplitude of both lines is the same with black/white and during zero frequency passage. De sorte que les amplitudes des deux lignes soient identiques, en noir et blanc et durant le passage par zéro de la fréquence. Che l'amplitudine di ambedue le righe nel caso di bianco e nero e durante il passaggio della frequenza per lo zero sia uguale.	Oscil. → 810 Zwei Zeilen übereinanderschreiben. Adjust to converge two consecutive lines. Ecrire 2 lignes l'une sur l'autre. Scrivere 2 righe una sovrapposta all'altra.
SECAM-Discrim. (R–Y) **(Decoder 6911 30 30)** **(Decoder 6911 30 29)**	L 830	Schwarz- u. Weißpegel = deckungsgleich zu Austastpegel to where the black level and the white level coincide on the blanking level à l'egalisation du niveau noir et niveau blanc qu'il sort situé au niveau de suppression in modo che il livello del nero e quello del bianco siano congruenti sul livello di cancellazione	Oscil. → 891
SECAM-Discrim. (B–Y) **(Decoder 6911 30 30)** **(Decoder 6911 30 29)**	L 835		Oscil. → 890

SECAM-Farbb.
Colour bar sign.
mire de couleur
bane di colore

8 Cherry Tree Rd, Chinnor

Hinweis zum Antennenanschluß
Aufgrund der heute vermehrt auf das unmittelbare Geräteumfeld einwirkenden Störstrahlungen, sollten mit Rücksicht auf eine optimale Störunterdrückung ausschließlich abgeschirmte Antennenzuleitungen (75 Ohm) und Antennenstecker (DIN 45325) verwendet werden. Ungeschirmte Antennenkabel, Symmetrierglieder und Antennenstecker reichen für einen ungestörten Empfang häufig nicht mehr aus.

Hint for antenna connecting
Because of the ever increasing number of interference sources and their negative effects on reception in general, only shielded (75 ohm) antenna cables and antenna plugs (DIN 45325) should be used in the interest of the best possible interference suppression. Unshielded antenna cables, balanced-to-unbalanced matching transformers and antenna plugs often prove insufficient for interference-free reception.

Remarques relatives au raccordement de l'antenne
En raison de l'influence de plus en plus directe des rayonnements parasites sur l'appareil, il convient d'utiliser exclusivement des câbles d'antenne (75 ohms) et des fiches d'antenne (DIN 45325) blindés afin d'assurer une suppression optimale des parasites. Des câbles d'antenne, des filtres de symétrisation et des fiches d'antenne non blindés ne suffisent plus, dans la plupart des cas, pour garantir une réception sans perturbations.

Collegamento antenna
Per via delle radiazioni di interferenza che agiscono oggi in modo accresciuto sul campo periferico diretto degli apparecchi, è necessario, in vista di una soppressione ottimale delle interferenza, che vengano utilizzati esclusivamente fili di alimentazione di antenna (75 ohm) e prese per antenna (DIN 45325) schermati. Oggigiorno, i cavi per antenna, le componenti di simmetria e le prese per antenna non schermati non sono più sufficienti per una ricezione esente da interferenza.

SCART-Buchsenbelegung / Connections socket
Occupation des connexions de la priseperitel (SCART) / Occupazione delle prese

Kontakt / Pin / Contact / Contatto 1 : Audio-Ausgang Kanal B / Audio output channel B / sortie audio canal B / uscita audio canale B
0,5 V–2 V an / on / sur / su Z ≤ 1 kHz (20 Hz–20 kHz)

Kontakt / Pin / Contact / Contatto 2 : Audio-Eingang Kanal B / Audio input channel B / entrée audio canal B / entrata audio canale B
0,2 V–2 V an / on / sur / su Z ≥ 10 kΩ

Kontakt / Pin / Contact / Contatto 3 : Audio-Ausgang Kanal A / Audio output channel A / sortie audio canal A / uscita audio canale A
0,5 V–2 V an / on / sur / su Z ≤ 1 kΩ (20 Hz–20 kHz)

Kontakt / Pin / Contact / Contatto 4 : Audio-Masse / Earth / masse audio / audio-massa

Kontakt / Pin / Contact / Contatto 5 : Blau-Masse / Blue earth / masse bleu / blu-massa

Kontakt / Pin / Contact / Contatto 6 : Audio-Eingang A / Audio input A / entrée audio A / entrata audio A

Kontakt / Pin / Contact / Contatto 7 : Blau-Signal / Blue signal / signal bleu / segnale blu
0,7 V (± 3 dB) an / on / su Z = 75 Ω
überlagerte DC = 0 V bis 2 V
superimposed DC = 0 V to 2 V
c.c. superposé = de 0 V à 2 V
c.c. sovrapposta = da 0 V a 2 V

Kontakt / Pin / Contact / Contatto 8 : Schaltspannung / Switch voltage / tension de commutation / tensione di commutazione
0 V bis / with / à / a 2 V logisch / logique / logico 0 ≙ FS/RF-Empfang / Recef / réception / ricezione
9,5 V bis / with / à / a 12 V logisch / logique / logico 1 ≙ PPT-Empfang / Receif / réception / ricezione
Ze = ≥ 10 kΩ / ≤ 2 nF

Kontakt / Pin / Contact / Contatto 9 : Grün-Masse / Green earth / masse verte / verde-massa

Kontakt / Pin / Contact / Contatto 10: Datenleitung 1 / Data line 1 / Ligne de données 1 / Non collegato 1

Kontakt / Pin / Contact / Contatto 11: Grün-Signal (siehe Blau-Signal) / Green signal (see blue signal) / signal vert (cf. signal bleu) / segnale verde (vedi segnale blu)

Kontakt / Pin / Contact / Contatto 12: Datenleitung 2 / Data line 2 / Ligne de données 2 / Non collegato 2

Kontakt / Pin / Contact / Contatto 13: Rot-Masse / Red earth / masse rouge / rosso-massa

Kontakt / Pin / Contact / Contatto 14: Austastsignal Masse / Blanking signal earth / Signal de suppression / Libero

Kontakt / Pin / Contact / Contatto 15: Rot-Signal (siehe Blau-Signal) / Red signal (see blue signal) / signal rouge (cf. signal bleu) / segnale rosso (vedi segnale blu)

Kontakt / Pin / Contact / Contatto 16: Austast-Signal (Status) / Blanking signal / signal de suppression (état) / segnale di eliminazione (stato)
0 V bis / with / à / a 0,4 V logisch / logique / logico 0 an / on / sur / su Z = 75 Ω
1 V bis / with / à / a 3 V logisch / logique / logico 1 an / on / sur / su Z = 75 Ω

Kontakt / Pin / Contact / Contatto 17: Video-Masse / earth / masse vidéo / video-massa

Kontakt / Pin / Contact / Contatto 18: Austast-Signal-Masse / Blanking signal earth / signal de suppression masse / segnale di eliminazione-massa

Kontakt / Pin / Contact / Contatto 19: Video-Ausgang / output / sortie vidéo / uscita video
1 V (± 3 dB) an / on / sur / su Z = 75 Ω

Kontakt / Pin / Contact / Contatto 20: Video-Eingang / input / entrée vidéo / entrata video
1 V (± 3 dB) an / on / sur / su Z = 75 Ω

Kontakt / Pin / Contact / Contatto 21: Steckerabschirmung und/oder Masse / Plug shielding and/or earth / blindage de fiches et/ou masse / schermatura presa e/o massa

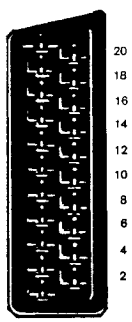

Ersatzteile / Replacement parts list / Pièces de rechange / Elenco delle parti di ricambio

△ Sicherheitsbauteil im Sinn der Sicherheitsbestimmung. Diese Teile dürfen nur durch Originalteile ersetzt werden.
△ Safety components in accordance with existing regulations. These components must only be replaced by original component parts.
△ Composant de sécurité conformément aux réglementations de sécurité. Ces composants doivent être uniquement remplacés par des pièces d'origines.
△ Componenti di sicurezza ai sensi del regolamento di sicurezza. Queste componenti devono venir sostituite unicamente con parti originali.

Gegenstand / Item / Pièce / Ricambi				Bestell-Nr. / Order no. / N° de com. / No. di rif.
Chassis Compact D/2 (110°) FST V				**5861 75 32**
Chassis Compact D/2 (110°) S4 SQ				**5861 75 05**
Chassis Compact D/2 (110°) FST				**5861 75 22**
Chassis Compact D/2 (90°) FST				**5861 75 29**
IC 401		TDA 3654		3763 14 19
IC 521		UA 7812 CKC		3768 17 48
IC 601		TDA 8371		3768 21 53
IC 701		TEA 2165 A		3766 11 65
IC 3601		TEA 2014 A	MOS	3766 11 55
T 301, 601, 602		BC 548 B		3614 59 24
T 501		BU 508 AF		3616 13 90
T 561, 562, 603		BC 558 C		3614 65 25
T 563		BD 135		3616 12 29
T 701		ON 4046 F		3616 13 91
T 701		BU 9085 908 T		3616 13 85
D 301, 401, 605, 703...705		1 N 4002		3657 11 36
D 501*		BY 218/400		3657 14 46
D 501*		BYW 74		3657 54 18
D 502		BY 448		3657 55 48
D 504, 707, 711, 714, 731		BA 157		3656 10 09
D 521, 721, 731		BYW 34		3657 54 11
D 523		BA 158		3656 10 10
D 561		BAV 20		3656 06 25
D 572		SD 103 C		3656 02 02
D 602, 603, 611, 1071, 1073, 1074		1 N 4148		3655 08 10
D 604		ZPD 9,1		3653 17 41
D 605, 703, 705		1 N 4002		3657 11 36
D 610, 717		1 N 4148 SB		3656 02 25
D 654...657		1 N 4007		3657 11 41
D 702		ZPD 11		3653 24 17
D 721		BYW 72		3657 54 16
D 731		BYW 74		3657 54 18
D 733*		PFR 856		3657 53 86
D 733*		BYT 56 J		3657 53 90
D 501, 502		Ferrit perle / Ferrite bead Perle ferritique / Perla in ferrite		4654 62 81
D 521, 522, 523, 524, 730, 731, 732, 733		Ferrit perle / Ferrite bead Perle ferritique / Perla in ferrite		4654 62 26
D 701		Ferrit perle / Ferrite bead Perle ferritique / Perla in ferrite		4654 15 03
R 316	1 Ω		0,33 W	3154 89 71
R 402	220 kΩ	Einsteller / Adjuster Potentiomètre / Impostatore		3111 17 70
R 402	100 kΩ	Einsteller / Adjuster Potentiomètre / Impostatore		3111 17 68
R 407, 410	1 kΩ		0,33 W	△ 3154 89 17
R 413	220 Ω		1 W	△ 3141 39 17
R 418, 600, 635, 718, 1074, 1077	100 Ω		0,33 W	△ 3154 86 67
R 502	10 Ω		0,25 W	△ 3151 26 03
R 503	100 Ω		0,35 W	△ 3151 08 12
R 503, 506	47 Ω		0,3 W	△ 3153 51 06
R 504*	470 Ω		0,35 W	△ 3151 08 40
R 504*, 541	1 kΩ		0,25 W	△ 3151 26 08
R 505	6,8 Ω		1 W	3151 39 09
R 521, 522	47 Ω		0,25 W	△ 3151 45 09
R 536	33 Ω			△ 3154 90 82
R 547	33 Ω		1 W	△ 3141 39 13
R 548*	0,1 Ω		0,25 W	△ 3151 26 11
R 548*	1,5 Ω		0,25 W	△ 3151 26 52
R 556	47 kΩ	Einsteller / Adjuster Potentiomètre / Impostatore		3111 17 65
R 557		Einsteller / Adjuster Potentiomètre / Impostatore		3111 36 72
R 558, 653	1 kΩ		0,33 W	△ 3154 86 03
R 565	100 kΩ	Einsteller / Adjuster Potentiomètre / Impostatore		3111 17 99
R 568	1 kΩ		1 W	△ 3141 53 03
R 612	7,5 kΩ	Einsteller / Adjuster Potentiomètre / Impostatore		3111 17 57
R 624	7,5 kΩ	Einsteller / Adjuster Potentiomètre / Impostatore		3111 17 57
R 625, 3601	1 kΩ		0,33 W	△ 3154 89 17
R 634	47 kΩ	Einsteller / Adjuster Potentiomètre / Impostatore		3111 17 65
R 651		PTC		3172 12 13
R 652	5,1Ω		11 W	Draht / Wire wound / Filo / Fil △ 3132 28 90
R 652	5,1Ω		8 W	Draht / Wire wound / Filo / Fil △ 3134 08 01
R 701		PTC		3172 11 87
R 721	1Ω		1 W	Draht / Wire wound / Filo / Fil 3134 08 21
R 722	0,1 Ω		0,25 W	△ 3151 26 11
R 723	150 MΩ		0,7 W	△ 3151 26 25
R 724	8,2 MΩ		0,54 W	△ 3156 09 70
R 731	0,33 Ω		0,25 W	△ 3151 45 05
R 741	0,1 Ω		2 W	Draht / Wire wound / Filo / Fil 3133 12 50
C 503*	10 nF		1,6 kV	△ 3385 09 68
C 503*	8,2 nF		1600 V	△ 3385 09 97
C 503*	5,6 nF		1600 V	△ 3385 08 07
C 504*	27 nF		400 V	△ 3324 09 98
C 504*	43 nF		400 V	△ 3324 08 11
C 504*	22 nF		630 V	△ 3325 09 15
C 508*	15 nF			△ 4314 63 12
C 508*	6,8 nF		400 V	△ 3314 63 07
C 511*	0,15 µF		400 V	△ 3324 10 20
C 511*	0,18 µF		250 V	△ 3324 09 18
C 511*	0,24 µF		250 V	△ 3324 08 19
C 513*	0,15 µF		250 V	△ 3324 08 17
C 513*	0,1 µF		400 V	△ 3324 10 19
C 513*	91 nF		400 V	△ 3324 10 25
C 518	0,15 µF		250 V	△ 3324 09 95
C 521	3,3 nF		1,6 kV	3385 09 65
C 651	1 nF		400 kV	△ 3261 09 17
C 652	0,1 µF		400 V	△ 3314 09 73
C 654, 656	1,5 nF		2 kV	3267 09 76
C 717	330 pF		1 kV	3267 08 53
C 718	680 pF		2 kV	3267 09 77
C 723	2,2 nF		400 V	3261 09 13
C 733	220 pF		1 kV	3267 08 52
L 301, 521, 721, 741, 1072		Drossel / Choke Bobine de self / Bobina		4557 80 60
L 401, 501		Drossel / Choke Bobine de self / Bobina		4557 13 02
L 502, 703		Drossel / Choke Bobine de self / Bobina		4557 09 16
L 503		Linearität / Linearity (5861 75 05) Linéarité / Linearità		△ 4516 10 20
L 503		Linearität / Linearity (5861 75 32) Linéarité / Linearità		△ 4516 10 36
L 503		Linearität / Linearity (5861 75 22) Linéarité / Linearità		△ 4516 10 20
L 503		Linearität / Linearity (5861 75 29) Linéarité / Linearità		△ 4516 10 40
L 504		Drossel / Choke Bobine de self / Bobina		4557 15 56
L 541		Drossel / Choke Bobine de self / Bobina		4557 09 18
L 561		O-W Spule / Coil (5861 75 05) Bobine de self / Bobina		4517 24 52
L 561		O-W Spule / Coil (5861 75 32) Bobine de self / Bobina		4517 24 57
L 561		O-W Spule / Coil (5861 75 22) Bobine de self / Bobina		4517 24 52
L 561		O-W Spule / Coil (5861 75 29) Bobine de self / Bobina		4517 24 56
L 701		Drossel / Choke Bobine de self / Bobina		4557 04 13
L 702		Drossel / Choke Bobine de self / Bobina		4557 08 11
L 1071		Drossel / Choke Bobine de self / Bobina		4557 17 15
L 1074		Drossel / Choke Bobine de self / Bobina		4557 15 56
Tr 501		Hor. Ausgangstransform. Hor. line transformer Trasformatore di uscita orizz. Transf. de lignes (5861 75 05)		△ 4515 03 38
Tr 501		Hor. Ausgangstransform. Hor. line transformer Trasformatore di uscita orizz. Transf. de lignes ZTR 059/37 (5861 75 22/32)		△ 4515 03 40
Tr 501		Hor. Ausgangstransform. Hor. line transformer Trasformatore di uscita orizz. Transf. de lignes ZTR 0081/37 (5861 75 29)		△ 4515 03 46
Abschirmblech / Screening panel Tôle de blindage / Lamiera di schermatura				8312 91 10
Tr 701		Schaltnetzteiltransformator Switched moded transformer Transformateur de commutation Trasformatore di rete		△ 4523 15 15
Tr 701		Schaltnetzteiltransformator Switched moded transformer Transformateur de commutation Trasformatore di rete (5861 75 29)		△ 4523 15 34
Tr 702		Regelübertrager Pulse transformer Transformateur d'impulsions Trasformator d'impulso		△ 4523 11 06
Chassis-Schiene / Chassis cross-member Rail de châssis / Guida dello «chassis»				8365 06 06
Chassis-Schiene, links / Chassis cross-member, left Rail de châssis, gauche / Guida dello «chassis», sinistro				8626 65 09
Chassis-Schiene, rechts / Chassis cross-member, right Rail de châssis, droite / Guida dello «chassis», destra				8626 65 10

Den zuständigen Wert entnehmen Sie bitte dem jeweiligen Schaltbild!
Please take the applicable value from the electrical schematics concerned.
Pour ce qui est de la valeur valable, consulter le schéma des connexions correspondant!
Si prega di ricavare il valore adatto dal rispettivo schema elettrico!

Gegenstand Item Pièce Ricambi				Bestell-Nr. Order no. N° de com. No. di rif.
Kühlblech für T 501, T 701, IC 401 Heat sink for T 501, T 701, IC 401 Tôle refroidissement pour T 501, T 701, IC 401 Aletta di raffreddamento per T 501, T 701, IC 401				6524 70 11
Kühlblech für IC 521 / Heat sink for IC 521 Tôle refroidissement pour IC 521 Aletta di raffreddamento per IC 521				6524 35 25
Isolierfolie für IC 521, T 563 / Insulation for IC 521, T 563 Feuille d'insolement pour IC 521, T 563 Foglia isolante per IC 521, T 563				8253 17 01
Haltefeder für T 701, IC 401, IC 501, IC 521, T 501 Holder for T 701, IC 401, IC 501, IC 521, T 501 Ressort de tension pour T 701, IC 401, IC 501, IC 521, T 501 Molla di trazione per T 701, IC 401, IC 501, IC 521, T 501				7368 70 12
Haltefeder für T 563 / Holder for T 563 Ressort de tension pour T 563 / Molla di trazione per T 563				7368 70 07
Anschlußleiste für HF-Modul / Fermale plug for RF module Réglette à douilles du module-HF / Spinottiera per il modulo alta frequ.				4135 03 79
SCART Buchsenleiste / SCART female plug Réglette à douilles du priseperitelevision / Spinottiera SCART				4145 02 66
Bildröhrenanschlußplatte **C.R.T. base board** **Platine de connexion du tube-cathodique** **Piastra di allacciamento del cinescopio**				6911 39 50 6911 39 55 6911 39 49
T 1023, 1033, 1043 T 1024, 1034, 1044 T 1025, 1035, 1045 T 1026, 1036, 1046 D 1001 D 1002 D 1025, 1026, 1035, 1036, 1045, 1046			BC 308 B TBF 871 BF 420 BF 421 BA 157 ZPD 12 1 N 4148	3614 29 52 3612 52 83 3612 01 25 3612 01 29 3656 10 09 3653 17 29 3656 08 10
R 1001			Fokus / Focus Concentration / Fuoco	⚠ 3722 20 77
R 1004 R 1006 R 1009 R 1025, 1035, 1045	2,2 MΩ 2,2 MΩ 100 Ω 1,5 kΩ	0,25 W 0,25 W 0,25 W 0,3 W	U_{G2}	3111 31 56 ⚠ 3142 09 97 ⚠ 3151 45 16 ⚠ 3151 26 21
R 1027, 1037, 1047	220 kΩ		Schwarzabgleich / Halftone adj. Alignement du noir Regolaz. del nero	3111 50 71
C 1001	10 nF	1 kV		3315 44 20
L 1029, 1039, 1049			Drossel / Choke Bobine de self / Bobina	4557 16 66
Bildröhrenfassung / Picture tube socket (6911 39 50) Socle de tube-image / Zoccolo del cinescopio				4155 40 20
Bildröhrenfassung / Picture tube socket (6911 39 55) Socle de tube-image / Zoccolo del cinescopio				4155 40 23
Erdung / Earthing Mise à la terre / Collegamento a masse				4888 90 65
Halter für Feder / Holder for elasticity Ressort de tension / Supporto per molla				7368 25 02
PAL Decoder **PAL SECAM Decoder**				6911 30 26 6911 30 30
IC 800 IC 900 IC 910 T 812, 850, 857, 866, 910 T 929 T 940 D 942, 961, 962			TDA 4510 V2 TDA 4565 TDA 3505 G BC 848 B BF 240 BC 558 C 1 N 4148	3765 13 86 3765 14 25 3765 14 26 3614 59 24 3612 01 50 3614 65 25 3656 08 10
R 883		330 Ω	Einsteller / Adjuster Impostatore / Ajusteur	3111 17 11
R 899 R 900 R 950	5,6 Ω 7,5 Ω 2,7 Ω	0,25 W 0,25 W 0,25 W		⚠ 3151 26 19 ⚠ 3151 26 20 ⚠ 3151 26 18
R 965		10 kΩ	Einsteller / Adjuster Impostatore / Ajusteur	3111 36 54
R 966		10 kΩ	Einsteller / Adjuster Impostatore / Ajusteur	3111 13 09
C 875		1,8 - 2,2 pF	Trimmer	3412 50 26
L 810			Filter / Filtre	4555 30 14
L 822, 881			Drossel / Choke Bobine de self / Bobina	4557 19 54
L 855			Drossel / Choke Bobine de self / Bobina	4557 15 06
L 830, 835			Filter / Filtre	4555 30 13
L 865			Drossel / Choke Bobine de self / Bobina	4557 16 60
L 884			Spule / Coil Bobine / Bobina	4555 24 59
L 940			Drossel / Choke Bobine de self / Bobina	4557 15 15
USL 880 (6911 30 30)			Verzögerungsleitung / Delay line Linea di ritardo / Ligne à retard	4342 12 51
USL 880 (6911 30 26)			Verzögerungsleitung / Delay line Linea di ritardo / Ligne à retard	4342 12 50
X 875			Quarz / Quartz / Quartz / Quarzo	4421 31 75

A 19c1

Reparaturhilfe zum Schaltnetzteil / Service aids to switched-mode power supply / Aide de dépannage pour le circuit d'alimentation à découpage / Aiuti per il servizio per alimentazione-commutazione

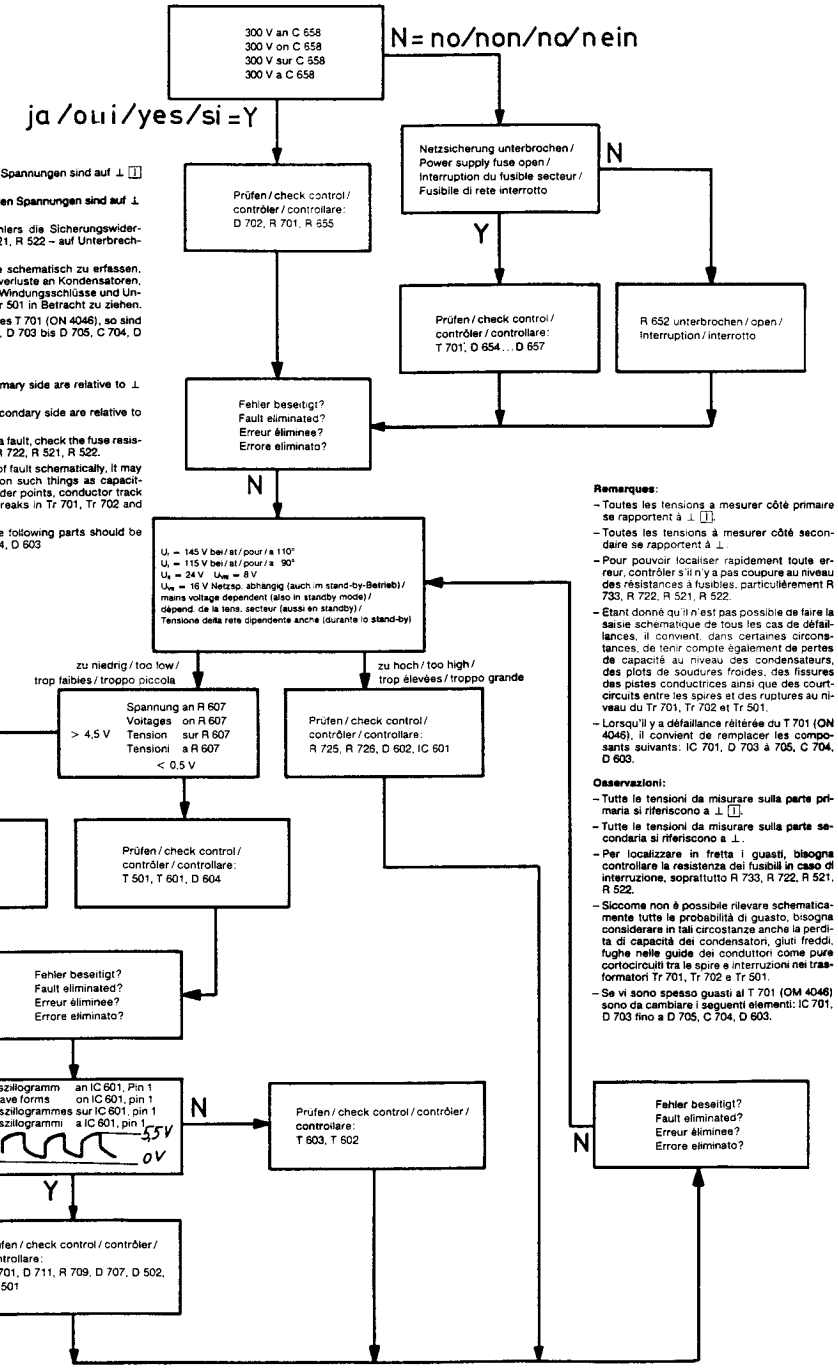

Anmerkungen:

- Alle auf der Primärseite zu messenden Spannungen sind auf ⊥ [1] bezogen.
- Alle auf der Sekundärseite zu messenden Spannungen sind auf ⊥ bezogen.
- Zur schnellen Lokalisierung eines Fehlers die Sicherungswiderstände – besonders R 733, R 722, R 521, R 522 – auf Unterbrechnung prüfen.
- Da es nicht möglich ist, alle Fehlerfälle schematisch zu erfassen, sind unter Umständen auch Kapazitätsverluste an Kondensatoren, kalte Lötstellen, Leiterbahnrisse sowie Windungsschlüsse und Unterbrechungen im Tr 701, Tr 702 und Tr 501 in Betracht zu ziehen.
- Kommt es immer wieder zu Ausfällen des T 701 (ON 4046), so sind folgende Bauteile zu wechseln: IC 701, D 703 bis D 705, C 704, D 603.

Remarks:

- All voltages to be measured on the primary side are relative to ⊥ [1].
- All voltages to be measured on the secondary side are relative to ⊥.
- In order to achieve rapid localisation of a fault, check the fuse resistors for line break – especially R 733, R 722, R 521, R 522.
- As it is not possible to cover all cases of fault schematically, it may be necessary to take into consideration such things as capacitance losses at the capacitors, cold solder points, conductor track breaks, as well as shorted coils and breaks in Tr 701, Tr 702 and Tr 501.
- If T 701 (ON 4046) fails repeatedly, the following parts should be replaced: IC 701, D 703 to D 705, C 704, D 603

Remarques:

- Toutes les tensions à mesurer côté primaire se rapportent à ⊥ [1].
- Toutes les tensions à mesurer côté secondaire se rapportent à ⊥.
- Pour pouvoir localiser rapidement toute erreur, contrôler s'il n'y a pas coupure au niveau des résistances à fusibles, particulièrement R 733, R 722, R 521, R 522.
- Étant donné qu'il n'est pas possible de faire la saisie schematique de tous les cas de défaillances, il convient, dans certaines circonstances, de tenir compte également de pertes de capacité au niveau des condensateurs, des plots de soudures froides, des fissures des pistes conductrices ainsi que des court-circuits entre les spires et des ruptures au niveau du Tr 701, Tr 702 et Tr 501.
- Lorsqu'il y a défaillance réitérée du T 701 (ON 4046), il convient de remplacer les composants suivants: IC 701, D 703 à 705, C 704, D 603.

Osservazioni:

- Tutte le tensioni da misurare sulla parte primaria si riferiscono a ⊥ [1].
- Tutte le tensioni da misurare sulla parte secondaria si riferiscono a ⊥.
- Per localizzare in fretta i guasti, bisogna controllare la resistenza dei fusibili in caso di interruzione, soprattutto R 733, R 722, R 521, R 522.
- Siccome non è possibile rilevare schematicamente tutte le probabilità di guasto, bisogna considerare in tali circostanze anche la perdita di capacità dei condensatori, giuti freddi, fughe nelle guide dei conduttori come pure cortocircuiti tra le spire e interruzioni nei trasformatori Tr 701, Tr 702 e Tr 501.
- Se vi sono spesso guasti al T 701 (OM 4046) sono da cambiare i seguenti elementi: IC 701, D 703 fino a D 705, C 704, D 603.

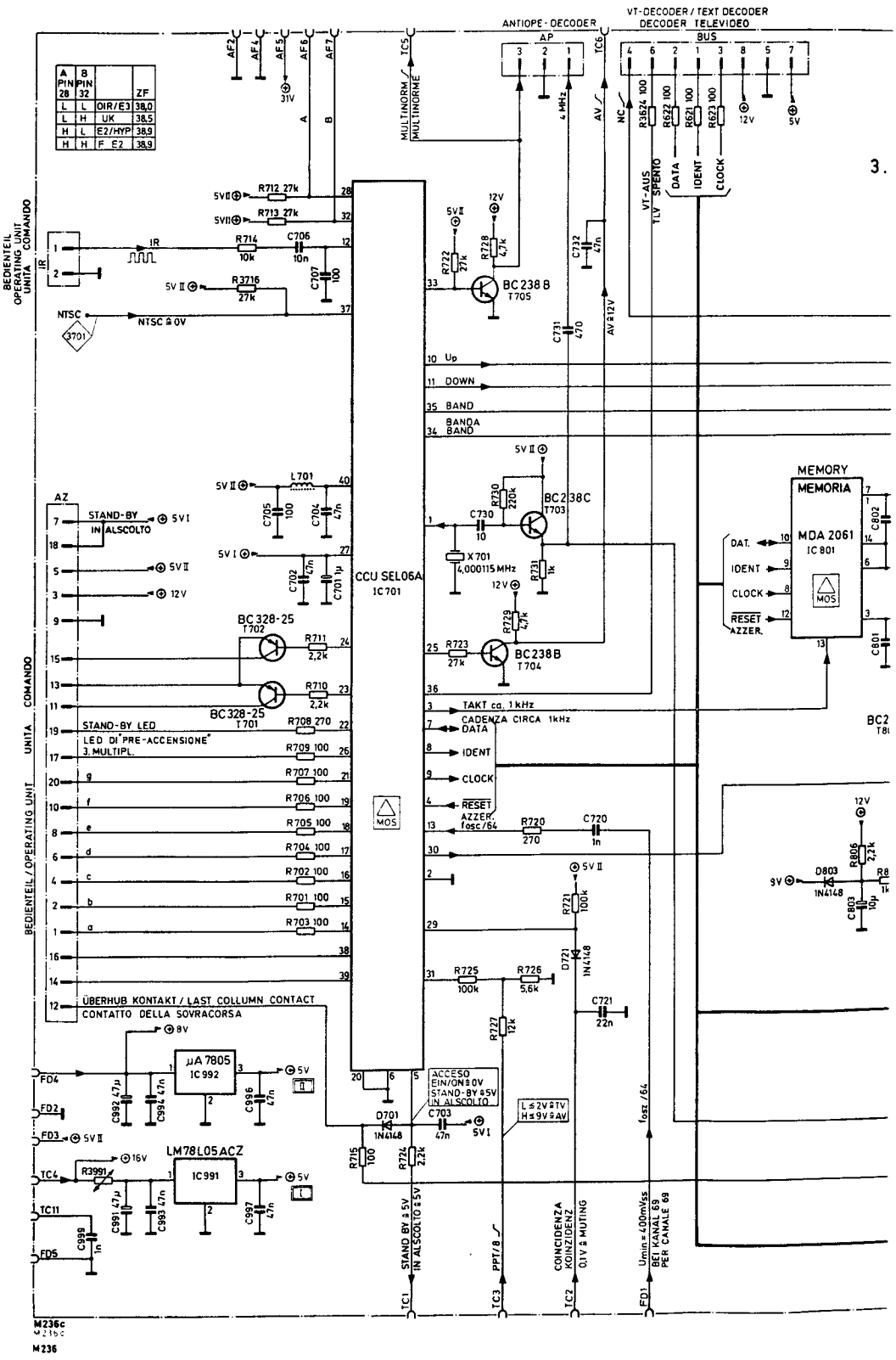
ANTIOPE - DECODER
VT-DECODER / TEXT DECODER
DECODER TELEVIDEO
BUS
AP
MULTINORM / MULTINORME
BEDIENTEIL / OPERATING UNIT
UNITA COMANDO
CCU SEL06A
IC 701
MEMORY
MEMORIA
MDA 2061
IC 801
BC 238 B
T705
BC 238C
T703
BC 238B
T704
BC 328-25
T702
BC 328-25
T701
X 701
4,000115 MHz
LM78L05ACZ
IC 991
µA 7805
IC 992
STAND-BY LED
LED DI "PRE-ACCENSIONE"
3. MULTIPL.
ÜBERHUB KONTAKT / LAST COLLUMN CONTACT
CONTATTO DELLA SOVRACORSA
TAKT ca. 1 kHz
CADENZA CIRCA 1kHz
DATA
IDENT
CLOCK
RESET
AZZER.
AZZER. fosc/64
ACCESO EIN/ON ≙ 0V
STAND-BY ≙ 5V
IN ALSCOLTO
L ≤ 2V ≙ TV
H ≥ 9V ≙ AV
STAND BY ≙ 5V
IN ALSCOLTO ≙ 5V
PPT/8
COINCIDENZA
KOINZIDENZ
0,1V ≙ MUTING
BEI KANAL 69
PER CANALE 69
M236c
M236

Stereo-Modul/Bedienteil D/2
Stereo module/Operating unit D/2
Module stereo/Unité de commandes D/2
Modulo stereo/Elemento di comando D/2

6911 37 89

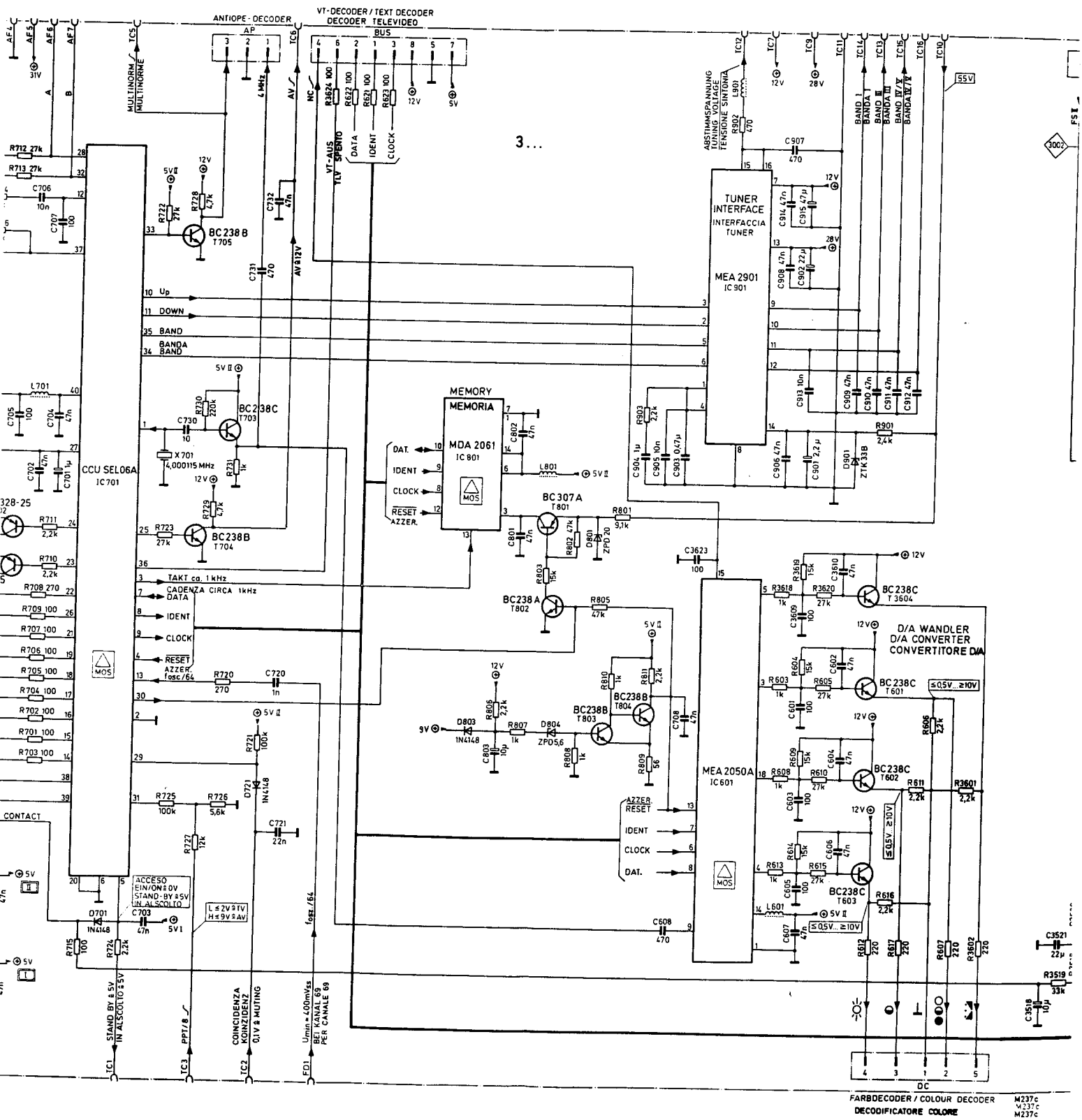

ul/Bedienteil D/2
ule/Operating unit D/2
eo/Unité de commandes D/2
eo/Elemento di comando D/2

Bei Austausch oder Reparatur des Moduls Oszillatorfrequenz übe

Pilottonabgleich
Stereo-Signal (Mono-Betrieb). Oszilloscop an TP 3005. Mit L 3020 auf Maximum abgleiche

After changing or repairing a module, check the oscillator freque

Pilot signal alignment
Stereo signal (mono activ). Scope to TP 3005. L 3020 for max. adjustment (54,7 kHz).

Contrôler et régler éventuellement la fréquence de l'oscillateur lo

Alignement du son pilote
Signal stéréo (sonore mono). Oscillosgraphe sur TP 3005. Avec L 3020 sur max. (54,7 kHz

Quando si sostituisce o si ripara il modulo, controllare la frequen

Regolazione di tono pilota
Stereo signale (funzionare mono). Oszillografo a TP 3005 con L 3020 ad uscita massima (5

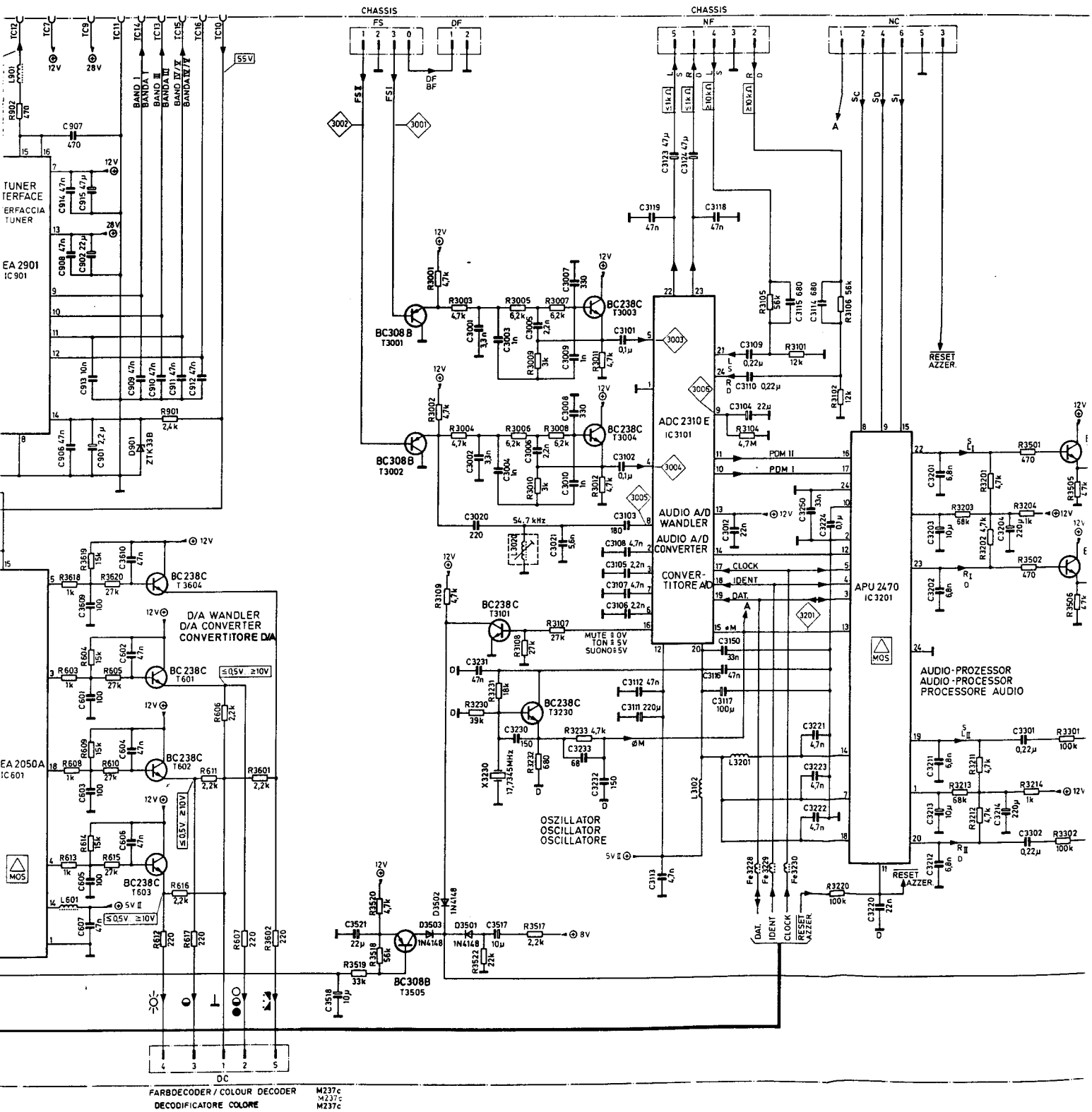

:h oder Reparatur des Moduls Oszillatorfrequenz überprüfen und ggf. einstellen.

:no-Betrieb). Oszilloscop an TP 3005. Mit L 3020 auf Maximum abgleichen (54,7 KHz).

ıg or repairing a module, check the oscillator frequency and adjust if necessary.

:nent
:no activ). Scope to TP 3005. L 3020 for max. adjustment (54,7 kHz).

régler éventuellement la fréquence de l'oscillateur lors du remplacement ou de la réparation du module.

:n pilote
:ıore mono). Oscilliosgraphe sur TP 3005. Avec L 3020 sur max. (54,7 kHz).

:stituisce o si ripara il modulo, controllare la frequenza dell'oscillatore ed eventualmente regolarla.

:no pilota
:nzionare mono). Oszillografo a TP 3005 con L 3020 ad uscita massima (54,7 kHz).

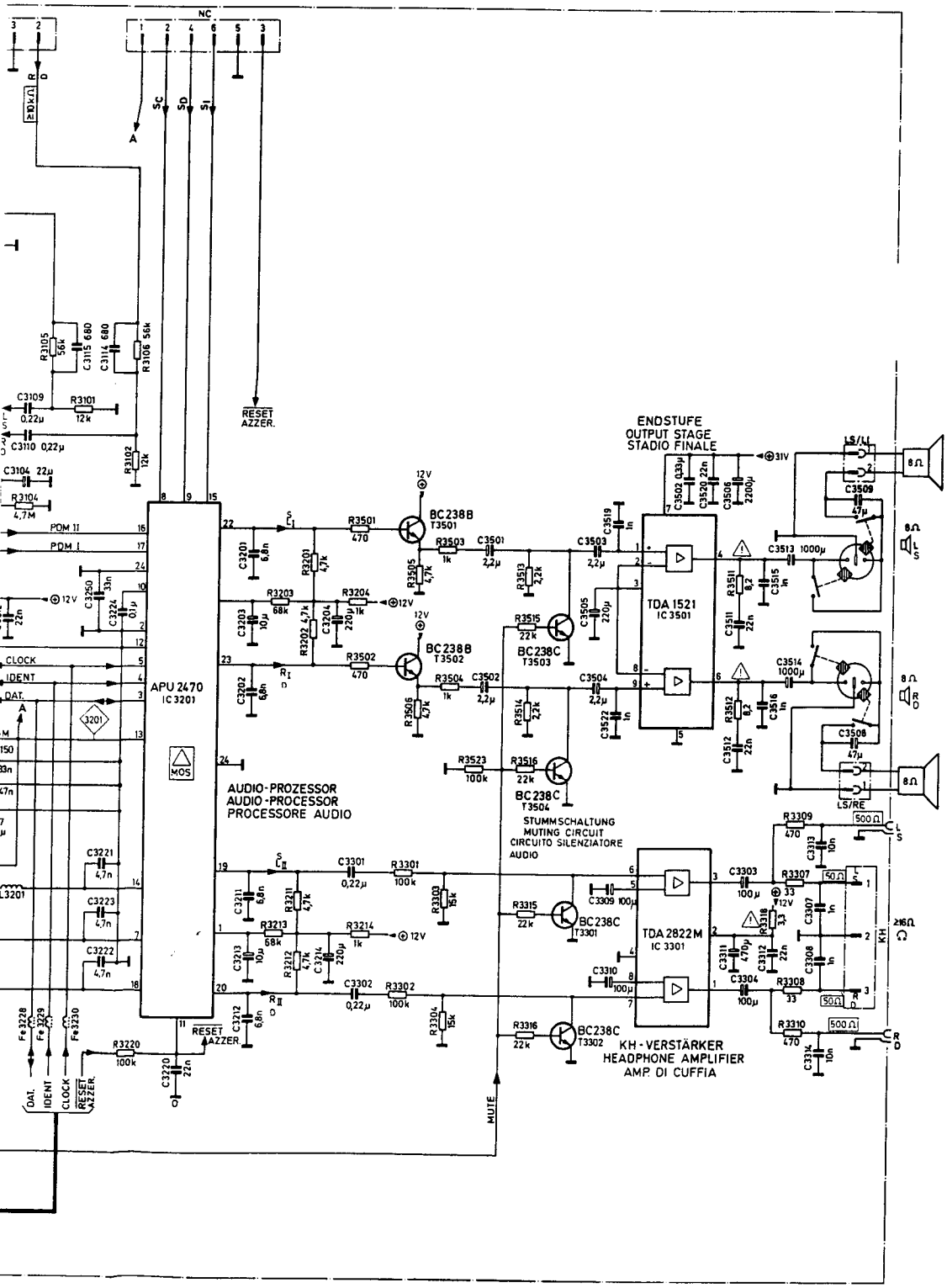

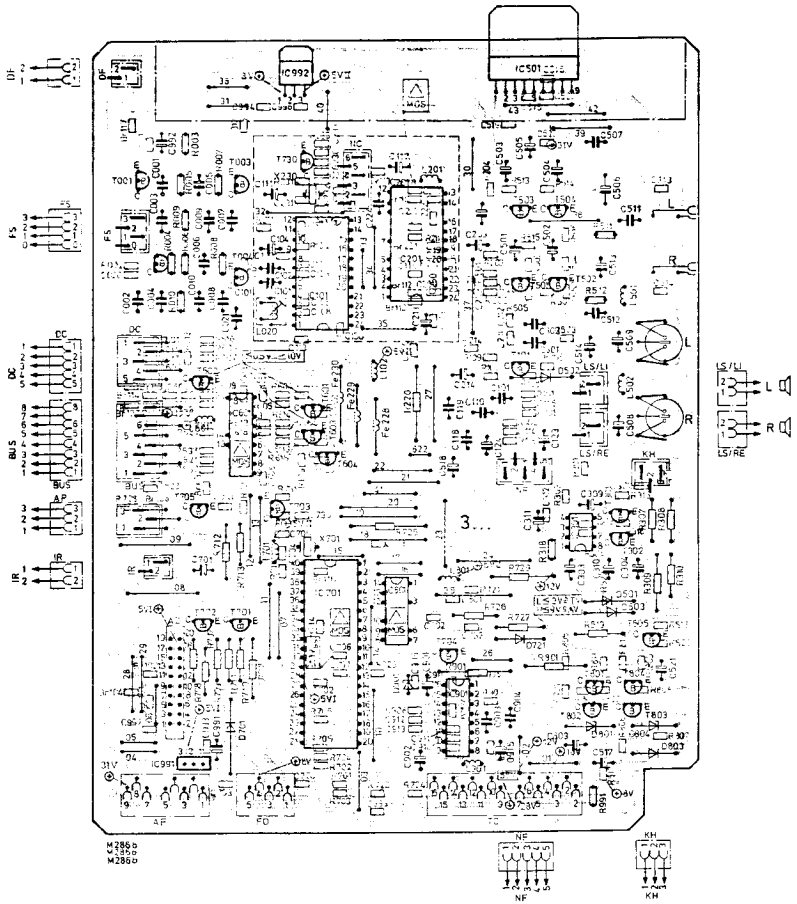

Gegenstand Item Pièce Ricambi			Bestell-Nr. Order no. N° de com. No. di rif.
Stereo Module / module / module / modulo			6911 37 89
IC 3101	ADC 2310 E	MOS	3779 13 14
IC 3201	APU 2470	MOS	3779 13 21
IC 3301	TDA 2822 M		3763 12 48
IC 3501	TDA 1521		3763 12 56
IC 3601	MEA 2050 A	MOS	3779 11 61
IC 3701	CCU SEL 06	MOS	3779 13 64
IC 3801	MDA 2061	MOS	3776 51 43
IC 3901	MEA 2901	MOS	3779 11 65
IC 3991	LM 78 L 05 CXDL 60692		3768 17 73
IC 3992	L 7805 AVC		3768 17 85
T 3001, 3002	BC 558 B		3614 20 24
T 3003, 3004, 3230	BC 548 C		3614 13 25
T 3101, 3703	BC 238 C		3614 01 23
T 3501 ...3504, 3704, 3705 3803, 3804	BC 238 B		3614 01 22
T 3505	BC 308 B		3614 29 52
T 3601...3604	BC 238 C		3614 01 23
T 3701, 3702, 3703	BC 328-25		3614 71 33
T 3801	BC 307 A		3614 28 51
T 3802	BC 238 A		3614 01 21
D 3501, 3505, 3621, 3701, 3721, 3803	1 N 4148-SB		3656 02 25
D 3801, 3802	ZPD 20/18,8-20,4 V		3653 17 67
D 3804	ZPD 5,6		3653 17 52
D 3901	ZTK 33 B-SB		3768 10 35
R 3305, 3306, 3511, 3512	4,7 Ω 0,4 W		3142 38 13
C 3235	Trimmer 1,6-15 pF		3412 50 29

Gegenstand Item Pièce Ricambi			Bestell-Nr. Order no. N° de com. No. di rif.
L 3020	Spule / Coil / Bobine / Bobina		4555 83 56
L 3101	Drossel / Choke / Bob. de self / Bobina		4557 16 39
L 3102, 3201	Spule / Coil / Bobine / Bobina		4544 07 68
L 3501...3504	Drossel / Choke / Bob. de self / Bobina		4557 80 36
L 3601, 3701, 3901	Drossel / Choke / Bob. de self / Bobina		4557 16 32
L 3801	Drossel / Choke / Bob. de self / Bobina		4557 16 35
X 3230	Quartz / Quarz / Cuarzo 17729,2 kHz		4421 32 09
X 3701	Quartz / Quarz / Cuarzo 4,000115 MHz		4421 31 84
IC-Fassung, 24 polig / IC socket, 24-fold Monture de CI pour 24 broches / Zoccolo del IC, 24 poli			4156 28 55
IC-Fassung, 18 polig / IC socket, 18-fold Monture de CI pour 18 broches / Zoccolo del IC, 18 poli			4156 27 91
IC-Fassung, 40 polig / IC socket, 40-fold Monture de CI pour 40 broches / Zoccolo del IC, 40 poli			4156 27 96
IC-Fassung, 14 polig / IC socket, 14-fold Monture de CI pour 14 broches / Zoccolo del IC, 14 poli			4156 27 89
IC-Fassung, 16 polig / IC socket, 16-fold Monture de CI pour 16 broches / Zoccolo del IC, 16 poli			4156 27 90
Lautsprecherbuchse / Loudspeaker socket Prise d'haut-parleur / Presa dell'altoparlante			4145 05 30
Cinch-Buchse / socket / Prise / Presa			4143 07 30
Abschirmdeckel (Bestückungsseite) / Cabinet can top Boîtier parte supérior / Coperchio schermatura			8312 15 02
Abschirmdeckel (Lötseite) / Cabinet can top Boîtier parte supérior / Coperchio schermatura			8312 15 03

NOKIA
CONSUMER ELECTRONICS

HF-ZF Modul (Kabeltuner) 5829 01 18, 5829 04 18
RF-IF module (Cable tuner) 5829 02 58
Module HF-BF (Tuner pour réseau cablé)
Modulo MF-BF (Tuner a larga banda)

Stereo-Modul/Bedienteil D/2 6911 37 89
Stereo module/Operating unit D/2
Module stereo/Unité de commandes D/2
Modulo stereo/Elemento di comando D/2

B 21c

Modul / Module / Modulo 5821 03 18 → TV 34b

Ausbauhinweise:

Beide roten Raststifte (Fig. 1) um 90° drehen. HF- Modul aus dem Halter ziehen.

1. Mit beiden Daumen gleichzeitig auf die Blechsicke drücken bis sich die Deckelfalze aufbiegen, dann den Deckel abnehmen (Fig. 1).
2. Vor dem Wiederaufsetzen des Deckels die Blechsicke von der Innenseite wieder in die Normallage zurückdrücken (Fig. 2).
3. Deckel wieder auflegen.

Instructions for dismantling:

Turn the two red plunger pins by 90°. Remove module from bracket (Fig. 1).

1. Apply pressure to the plate channel simultaneously with both thumbs, until the cover seaming bends, then remove cover (Fig. 1).
2. Before the cover can be put back on, the plate channel must first be pressed back into its proper position from the inside (Fig. 2).
3. Put cover back on.

Démontage:

Tourner à 90° les deux arrêts rouges de déclenchement. Enlever le module de tuner-HF de support.

1. Appuyer avec les deux pouces symétriquement sur les drains de blindage jusqu'à le couvercle se plie de deux côtés et après enlever vers le haut.
2. Avant de remettre le couvercle repousser avec deux pouces symétriquement aux drains de l'intérieur du blindage à la position d'origine. (Fig. 2)
3. Remetter le couvercle.

Indicazioni sullo smontaggio:

Ruotare ambedue le spine rosse a tenuta meccanica di 90° (Fig. 1). Estrarre il modulo dal supporto.

1. Premere con ambedue i pollici contemporaneamente sulla scanalatura della lamiera fino a che le graffature del coperchio si piegano verso l'alto, poi togliere il coperchio (Fig. 1).
2. Prima di rimettere il coperchio, ripremere la scanalatura della lamiera dall'interno per rimetterla in posizione normale (Fig. 2).
3. Rimettere il coperchio.

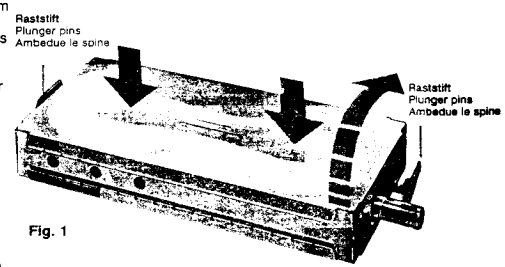

Fig. 1

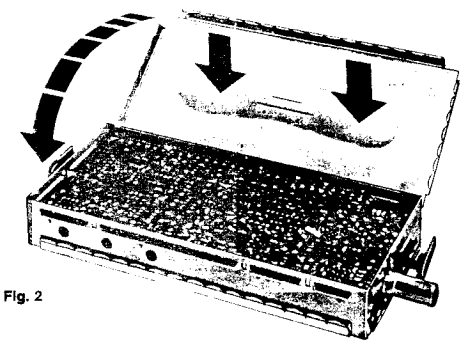
Fig. 2

Ersatzteile / Replacement parts list / Pièces de rechange / Elenco delle parti di ricambio

△ Sicherheitsbauteil im Sinn der Sicherheitsbestimmung. Diese Teile dürfen nur durch Originalteile ersetzt werden.
△ Safety components in accordance with existing regulations. These components must only be replaced by original component parts.
△ Composant de sécurité conformément aux règlementations de sécurité. Ces composants doivent être uniquement remplacés par des pièces d'origines.
△ Componenti di sicurezza ai sensi del regolamento di sicurezza. Queste componenti devono venir sostituite unicamente con parti originali.

Gegenstand Item Pièce Ricambi			Bestell-Nr. Order no. N° de com. No. di rif.
HF-ZF Modul (Kabeltuner) **RF-IF module (Cable tuner)** **Module HF-BF (Tuner pour réseau cablé)** **Modulo MF-BF (Tuner a larga banda)**			**5829 01 18** **5829 02 58** **5829 04 18**
IC 161	TDA 5030		3761 17 25
IC 171	U 664 B	MOS	3775 05 73
IC 201	TDA 4427 A		3761 16 23
IC 202	TDA 2556 V 2		3761 13 60
IC 202	TDA 2546 A		3761 13 58
T 1	BF 989	MOS	3611 07 11
T 1	BF 3965-E 6327		3611 07 13
T 41	BF 569-L		3612 07 11
T 61	BF 569-E 6327		3612 07 13
T 101	BF 981/ON 779	MOS	3611 11 11
T 161	BFS 20		3612 07 17
T 162	BF 550		3612 07 25
T 163	BC 848 AF		3614 53 21
T 182	BC 857 AF		3614 54 11
D 1, 21, 22, 41	BB 221-SB		3651 05 25
D 101, 121, 122, 141	2 BB 529		3651 05 35
D 105, 125	BB 621		3651 06 12
D 112, 114, 132, 134, 152	BA 682		3656 04 11
D 115, 116, 181	BAS 32		3656 03 19
D 121, 122, 141	2 BB 529 A		3651 05 35
D 125	BB 621		3651 06 12
D 132, 134, 152	BA 682		3656 04 11
D 160, 161	LL 4148		3656 03 11
D 181	BAS 32		3656 03 19
D 201	BB 329 A		3651 08 30
L 202	Drossel / Choke / Bob. de self / Bobina		4557 16 29
L 205/245	Filter / Filter / Filtre / Filtre 38,9 MHz		4555 30 22
L 206	Filter / Filter / Filtre / Filtre 38,9 MHz		4555 30 23
L 207	Drossel / Choke / Bob. de self / Bobina		4557 16 49
L 210	Drossel / Choke / Bob. de self / Bobina		4557 16 25
L 211	Spule / Coil / Bobine / Bobina		4544 07 46
L 226, 236	Filter / Filter / Filtre / Filtre 5,5 MHz		4555 30 24
L 244	Drossel / Choke / Bob. de self / Bobina		4557 16 25
F 201	OFW G 3251		4555 85 59
F 201	OFW G 3254		4555 85 70
F 202	Filter / Filter / Filtre / Filtre 5,5 MHz		4555 84 14
F 202	Filter / Filter / Filtre / Filtre 6 MHz		4555 84 15
F 221	Filter / Filter / Filtre / Filtre 6 MHz		4555 84 28
F 221	Filter / Filter / Filtre / Filtre 5,74 MHz		4555 84 38
F 231	Filter / Filter / Filtre / Filtre 5,5 MHz		4555 84 37
Anschlußleiste, 34 polig / Female plug, 34 fold Réglette à douilles, 34 fois / Spinottiera, 34 poli			4145 16 75
Gehäusedeckel / Cabinet can top Boîtier parte supérior / Coperchio schermatura			8316 45 01
Antennenbuch. / Antenne socket / Prise p. anten. / Presa per anten.			4143 90 45

Bei Nachbestellungen von Manualen, Gerätetyp und Geräte-Ident-Nummer angeben.
When re-ordering manuals, please quote the model name and part number.
En cas de commande supplémentaire de manuels veuillez indiquer le type et le numéro de l'appareil.
Per riordinare i manuali, indicare il modello dell'apparecchio ed il numero categorico.

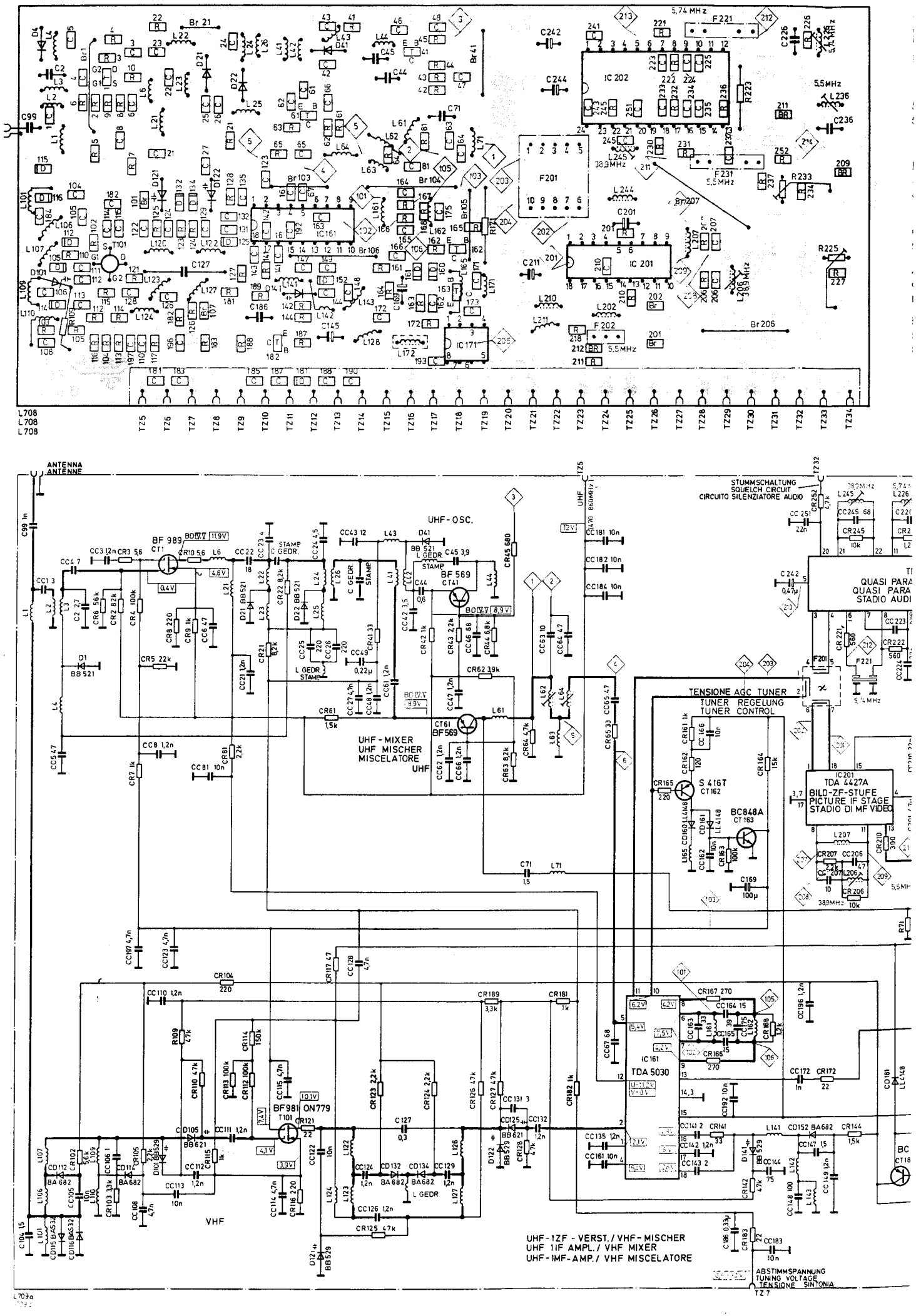
ANTENNA
ANTENNE
UHF-OSC.
BF 989
BF 569
CT41
UHF-MIXER
UHF MISCHER
MISCELATORE
UHF
TENSIONE AGC TUNER
TUNER REGELUNG
TUNER CONTROL
S 416T
CT162
BC848A
CT163
IC 201
TDA 4427A
BILD-ZF-STUFE
PICTURE IF STAGE
STADIO DI MF VIDEO
IC 161
TDA 5030
BF 981
ON779
T101
VHF
STUMMSCHALTUNG
SQUELCH CIRCUIT
CIRCUITO SILENZIATORE AUDIO
QUASI PARA
QUASI PARA
STADIO AUDI
UHF-1ZF - VERST./ VHF- MISCHER
UHF 1IF AMPL./ VHF MIXER
UHF-IMF-AMP./ VHF MISCELATORE
ABSTIMMSPANNUNG
TUNING VOLTAGE
TENSIONE SINTONIA
L708
L708
L708
L709a

HF-ZF Modul
RF-IF module
Module HF-BF
Modulo MF-BF

5829 01 18 (Norm B, G, Frequenzteiler)
5829 04 18 (Norm B, G, Frequenzteiler)

Nach Austausch des Moduls sind keine Abgleicharbeiten erforderlich.

Replacing a defective module does not necessitate realignment.

Aucun ajustage n'est necessaire en cas remplacement du module.

Nel caso di sostituzione del moduli non è necessaria nessuna taratura.

For Service Manuals Contact
MAURITRON TECHNICAL SERVICES
8 Cherry Tree Rd, Chinnor
Oxon OX9 4QY
Tel:- 01844-351694 Fax:- 01844-352554
Email:- enquiries@mauritron.co.uk

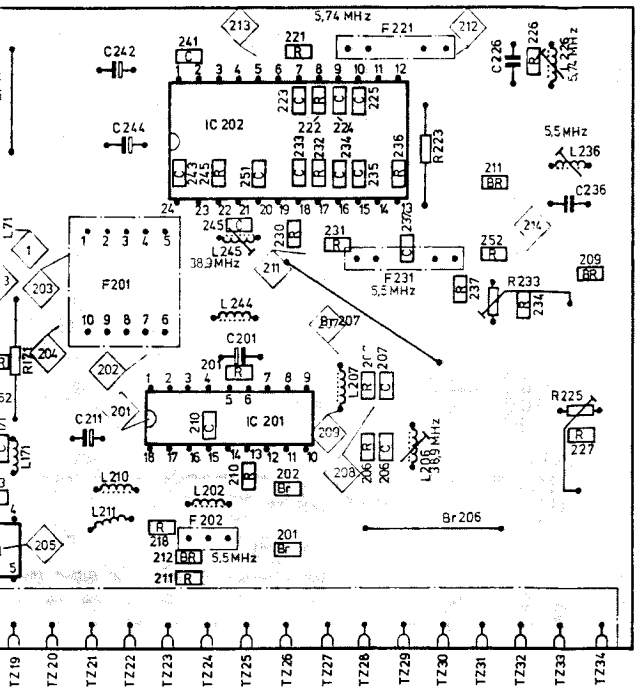

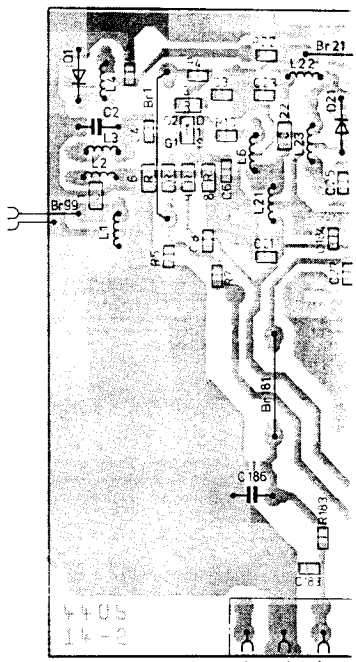

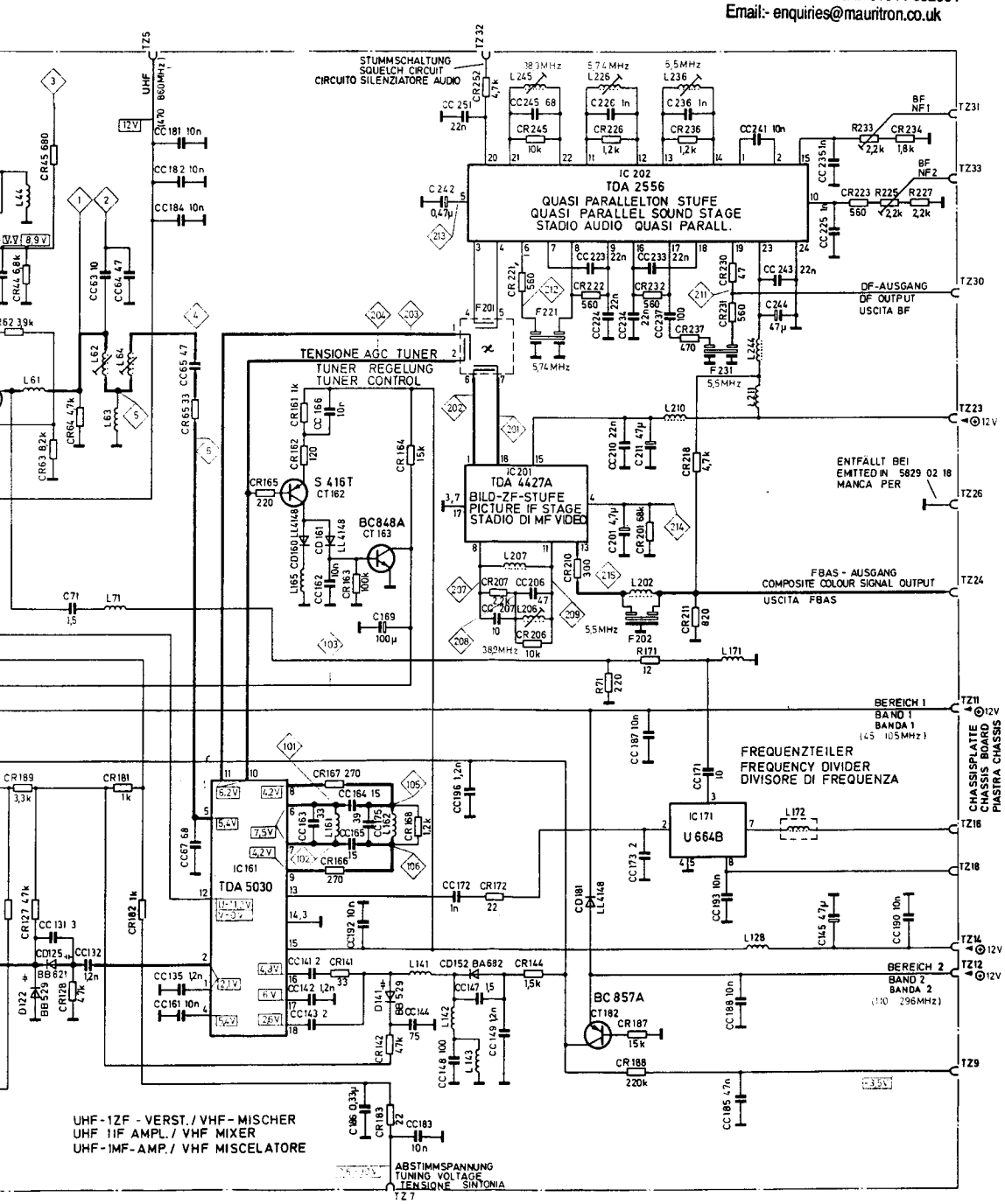

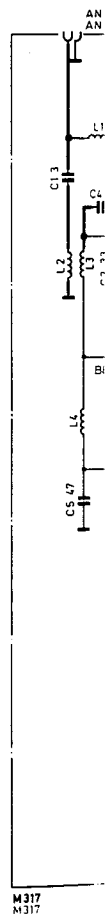

RISBORO TV CE
46-48 BELL STR
PRINCESS RISB
BUCKS. HP17 0

B 21c

:
=

G, Frequenzteiler)
G, Frequenzteiler)

Moduls sind
en

e module
e

t necessaire
t du

one del
aria

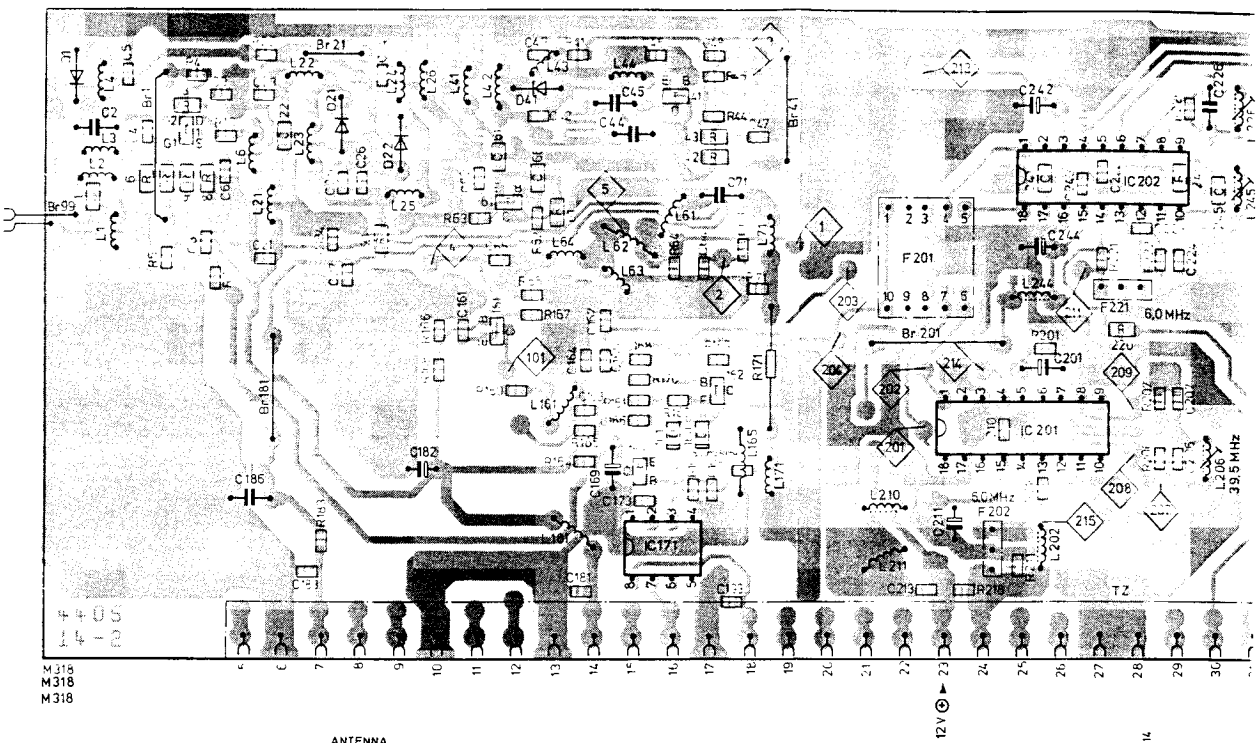

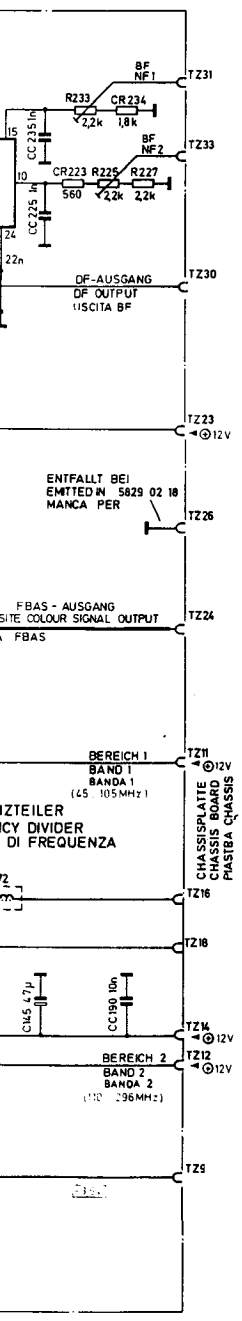

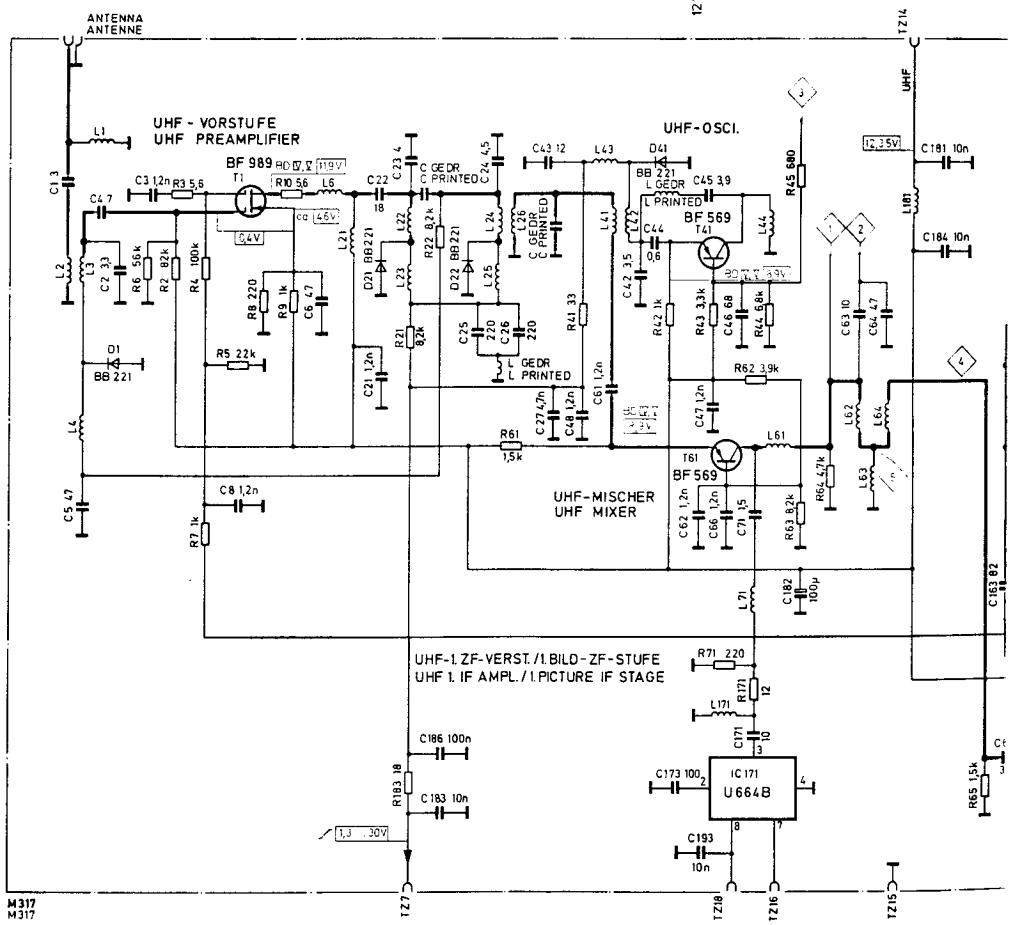

RF-IF module

5829 02 58

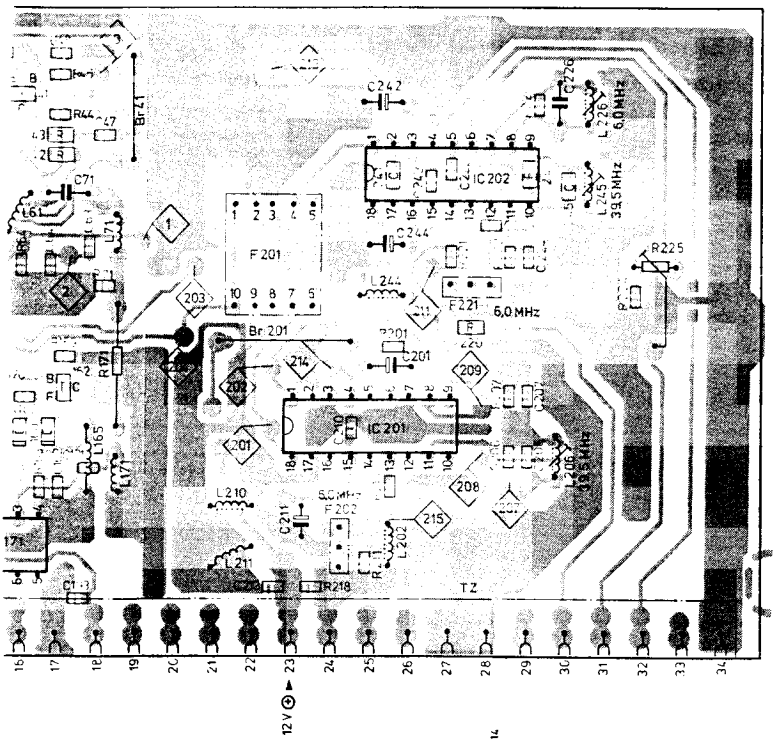

Abb. 1
Tastkopf für den HF-Abgleich (TP 101/102)
Probe for RF tuning
Tasto per la regolazione alte frequenze

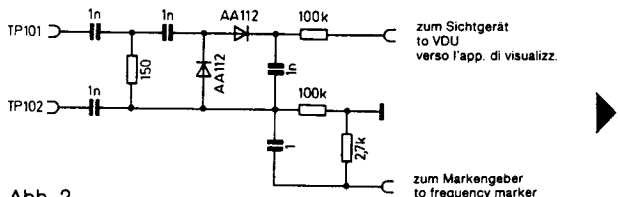

Abb. 2
Tastkopf für den Abgleich der ZF-Spule
Probe for tuning of the IF coil
Tasto per la regolazione della bobina frequenza intermedia

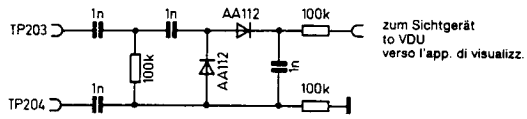

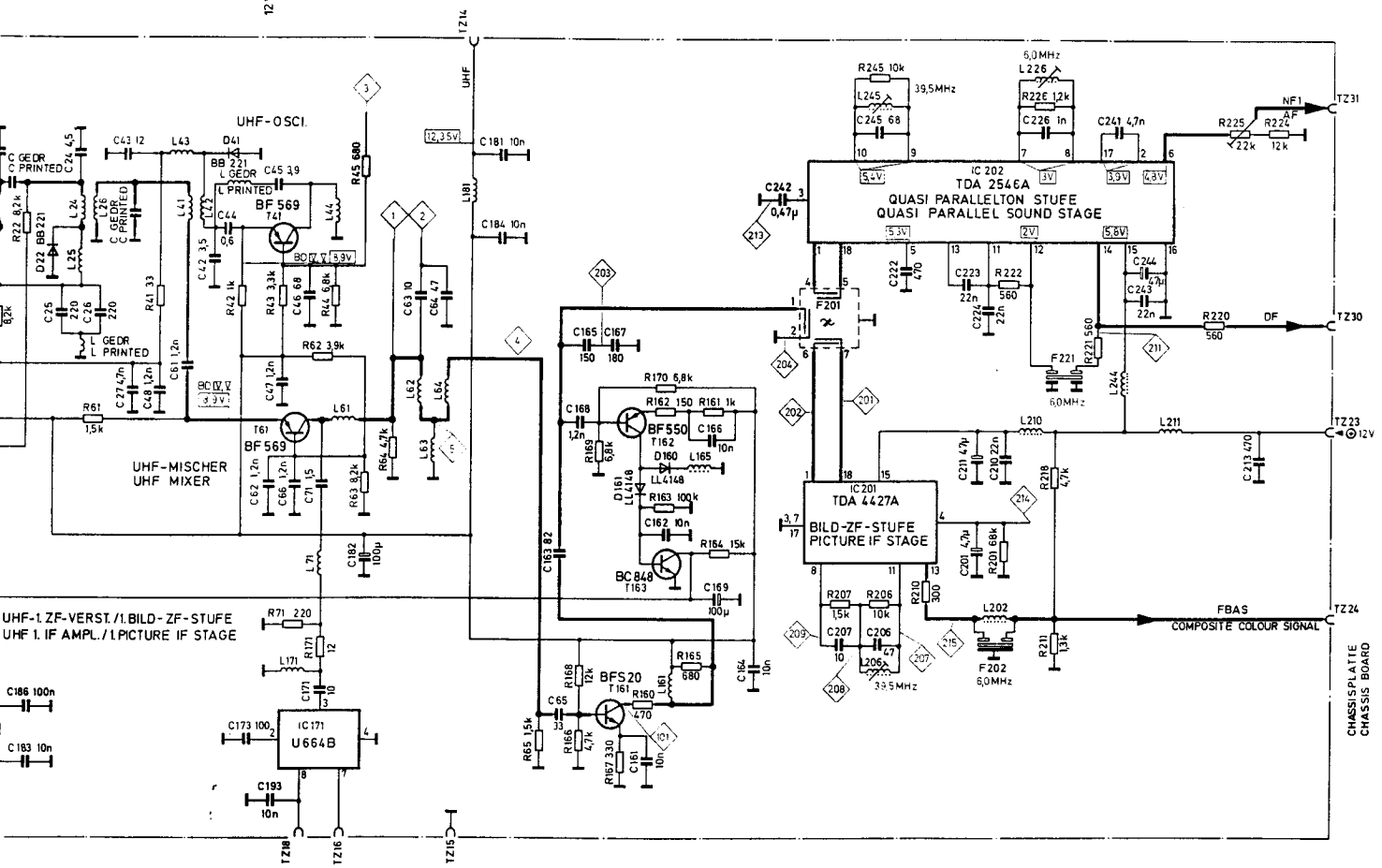

Bild- und Ton-ZF-Abgleich

5829 01 18
5829 04 18

Erforderliche Meßgeräte:

Wobbelsender mit Markengeber:	30...42 MHz, max. Output 200 mV
Meßsender:	5,5 MHz, Hub ± 15 kHz, f_{mod} = 1 kHz
Oszillograph:	Empfindlichkeit 10 mV/cm...1 V/cm
HF-Gleichrichter-Tastkopf	
Vorspannungsgerät:	einstellbar von 0...10 V

Vorbereitungen:

Vorspannungsgerät an TZ 214. U V 12 V ± 10% an TZ 23 kontrollieren. Die Kerne müssen am oberen Spulenende stehen.

Lfd. Nr.	Abzugleichende Stufe	Anschluß Sender, Wobbler	Anschluß Oszillograph	Abgleichvorgang	Oszillogramme Bemerkungen
1.1	UHF/ZF-Filter	Meßschaltung 1. Wobbler über 15 pF an TP 2 (UHF-Tuner) ca. 300 mV. TP 203/204 auf Masse legen.	Oszillograph über Tastkopf an TP 101/TP 102. Amplitude: 10 mV/cm. siehe Abb. 1	Mit L 62 und L 64 auf max. Amplitude und gerades Dach abgleichen (BT und TT muß gleiche Höhe haben). Mit L 63 kann die Bandbreite schmaler eingestellt werden.	
1.2	UHF/VHF/ZF-Filter	Meßschaltung 1. Wobbler über 10 nF an TP 6 (UHF-Tuner) ca. 20 mV. TP 4 auf Masse legen.	Oszillograph über Tastkopf an TP 203/204. Amplitude: ca. 20 mV/cm. siehe Abb. 2	Mit L 161 und L 162 auf max. Amplitude und gerades Dach abgleichen (BT und FT muß gleiche Höhe haben).	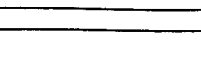
2.	Referenzkreis	Meßschaltung 2. Wobbler über Anpaßübertr. (4:1) an TP 201/202 (ca. 20 mV)	Oszillograph an TZ 24. Amplitude: 450 mV/cm.	Die Frequenzmarke 38,9 MHz mit L 206 auf max. Amplitude abgleichen.	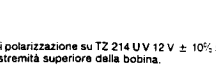
3.	Kontrolle des ZF-Frequenzganges	Dämpfung nach Meßschaltung 3. TP 102 über 2,2 nF an Masse legen.		Die Frequenzmarke 38 MHz auf 1,7 V_{ss} ≙ 0 dB mit Vorsp. an TZ 214 einst. Die Marke 38,9 MHz soll zwischen – 5 dB und – 7 dB, die Marke 34,5 MHz zwischen – 3 dB und – 5 dB liegen.	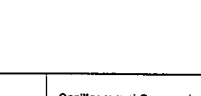
		Meßschaltung 2. Wobbler über Anpaßübertr. (4:1) an TP 203/204 (ca. 150 mV)	Oszillograph an TZ 24. Amplitude: 0,5 V/cm		
4.	DF	Meßschaltung 2. Wobbler über Anpaßübertr. (4:1) an TP 203/204. (ca. 150 mV)	Oszillograph an TP 211. Amplitude 100 mV/cm. Vorspannungsgerät 0 . . . 10 V an TP 213.	Die Frequenzmarke 38,9 MHz (BT) mit L 245 auf Nulldurchgang abgleichen.	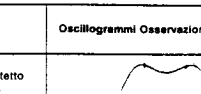
5.1	DF-NF	Meßsender 5,5 MHz (Hub ± 27 kHz, f_{mod} = 1 kHz ≥ 140 mV_{eff}) an TP 211	Oszillograph an TZ 31	Mit L 236 auf NF-Maximum und min. Klirrfaktor abgleichen.	
				Mit R 233 auf 761 mV_{ss} abgleichen	
5.2	DF-NF	Meßsender 5,74 MHz (Hub ± 27 kHz, f_{mod} = 1 kHz ≥ 140 mV_{eff}) an TP 212	Oszillograph an TZ 33	Mit L 226 auf NF-Maximum und min. Klirrfaktor abgleichen.	
5.3	Pegelgleichheit Tonkanal 1 (5,5 MHz) Tonkanal 2 (5,74 MHz ohne Pilotton)	Meßsender 5,5 MHz an TP 211 und 5,74 MHz an TP 212	Oszillograph an TZ 31 und TZ 33	Tonkanal 2 mit R 225 auf gleiche Höhe wie Tonkanal 1 einstellen (Toleranz 1%)	jew. die Anschlüsse von TZ 31/TZ 33 mit 10 nF Kondensatoren gegen Masse schalten
6.0	Kontrolle des Video-Signal	Mittels normgerecht modulierten Fernsehsender muß die Video-Ausgangssp. 2 V_{ss} ± 0,2 V betragen.			

Picture and sound IF-adjustment

Required measuring equipment:

Sweep generator with marker transmitter:	30...42 MHz, max. output 200 mV
Signal generator:	5.5 MHz, dispersion ± 15 kHz, f_{mod} = 1 kHz
Oscilliograph:	Sensitivity 10 mV/cm...1 V/cm
RF rectifier probe	
Bias voltage instrument:	adjustable from 0...10 V

Preparations:

Bias voltage instrument to TZ 214. Check U V 12 V ± 10% at TZ 23. The cores must be at the upper end of the coil.

No.	Stage to be adjusted	Connect. sweep gen., transm.	Connect. oscillor.	Adjustment procedure	Oscillograms Remarks
1.1	UHF/IF filter	Test circuit 1. Sweep gen. via 15 pF to TP 2 (UHF tuner) approx. 300 mV TP 203/204 to earth	Oscillo. via probe to TP 101/102. Amplitude: 10 mV/cm. See Fig. 1	Adjust to max. amplitude and level roof with L 62 and L 64. (VC and SC must have the same height). Bandwidth can be narrowed with L 63.	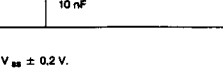
1.2	UHF/VHF/IF-filter	Test circuit 1. Sweep gen. via 10 nF to TP 6 (UHF tuner) approx. 20 mV TP 4 to earth.	Oscillo. via probe to TP 203/204. Amplitude: approx. 20 mV/cm. See Fig. 2	Adjust to max. amplitude and level roof with L 161 and L 162 (BT and FT must have the same height).	
2.	Reference circuit	Test circuit 2. Sweep gen. via interstage transformer (4:1) to TP 201/202 (approx. 20 mV)	Oscillo. to TZ 24. Amplitude 450 mV/cm.	Tune frequency marker 38.9 MHz to max. amplitude with L 206. (UK = 39,5 MHz)	
3.	Monitoring of IF frequency response	Attenuation acc. to test circuit 3. TP 102 to earth via 2,2 nF.		Set frequency marker 38 MHz to 1,7 V_{ss} – 0 dB with bias voltage at TZ 214. Marker 38.9 MHz should lie between – 5 dB and – 7 dB, marker 34.5 MHz between – 3 dB and – 5 dB. (UK = 39,5 MHz)	
		Test circuit 2. Sweep gen. via interstage transf. (4:1) to TP 203/204 (approx. 150 mV)	Oscillo. to T 24. Amplitude: 0,5 V/cm		
4.	DF	Test circuit 2. Sweep gen. via interstage transf. (4:1) to TP 203/204. (approx. 150 mV)	Oszillo. to TP 211. Amplitude 100 mV/cm. Bias voltage instr. 0 . . . 10 V on TP 213.	Set frequency marker 38,9 MHz (VC) to zero with L 245. (UK = 39,5 MHz)	

5.1	DF-AF	Signal generator 5,5 MHz (Hub ± 27 kHz, f_{mod} = 1 kHz ≥ 140 mV_{eff}) on TP 211	Oscillo. to TZ 31	Tune L 236 to AF max. and min. distortion factor.	
				Adjust R 233 on 761 mV_{ss}.	
5.2	DF-AF	Signal generator 5,74 MHz (Hub ± 27 kHz, f_{mod} = 1 kHz ≥ 140 mV_{eff}) on TP 212	Oszillo. to TZ 33	Tune L 226 to AF max. and min. distortion factor	
5.3	Some voltage level from sound channel 1 and channel 2	Signal generator 5,5 MHz on TP 211 and 5,74 MHz on TP 212	Oscillo. to TZ 31 and TZ 33	Tune sound channel 2 with R 225 to have the same height wit sound channel 1 (appr. 1%).	Switch the respective terminals of TZ 31/TZ 33 to earth with 10 nF capacitors.
6.0	Monitoring of video signal	With the aid of a standard modulated TV transmitter, the video output voltage should be 2 V_{ss} ± 0.2 V.			

Regolazione dell'immagine e del suono

Strumenti di misura necessari:

Trasmettitore-vobulatore con generatore marcatore:	30...42 MHz, uscita massima 200 mV
Generatore di misura:	5,5 MHz, corsa ± 15 kHz, f_{mod} = 1 kHz
Oscillografo:	sensibilità 10 mV/cm...1 V/cm
Raddrizzatore alte frequenze tasto per apparecchio di tensione di polarizzazione:	regolabile da 0 a 10 V

Preparazione:

Verificare l'apparecchio di tensione di polarizzazione su TZ 214 U V 12 V ± 10% su TZ 23. I nuclei devono trovarsi sull'estremità superiore della bobina.

No. di ord.	Stadio da compensare	Collegamento trasmettitore vobulatore	Collegamento oscillografo	Procedimento di compensazione	Oscillogrammi Osservazioni
1.1	Filtro UHF/FI	Circuito di misura 1. Vobulatore tramite 15 pF (tuner UHF), circa 300 mV. Mettere TP 203/204 a massa.	Collegare lo oscillografo a TP 101/TP 102 tramite tasto: ampiezza: 10 mV/cm vedi ill.1	Con L 62 e L 64 regolare su ampiezza massima e tetto diritto (BT e TT devono avere la stessa altezza. La larghezza di banda può essere ridotta con L 68.	
1.2	UHF/VHF/ filtro FI	Circuito di misura 1. Collegare vobulatore a TP 6 tramite 10 nF (tuner UHF); 20 mV circa; collegare TP 4 a massa.	Collegare lo oscillografo a TP 218/204 tramite tasto ampiezza: 20 mV/cm circa vedi ill. 2	Con L 161 e L 162 regolare su ampiezza massima e tetto diritto (BT e FT devono avere la stessa altezza).	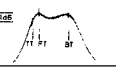
2.	Circuito di riferimento	Circuito di misura 2. Collegare vobulatore tras. smettitore di adattamento (4:1) a TP 201/202 (20 mV circa)	Oscillografo a TZ 24. Ampiezza: 450 mV/cm.	Regolare la marcatura di frequenza 38,9 MHz con L 206 su ampiezza massima.	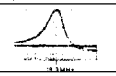
3.	Controllo della risposta armonica	Smorzamento secondo il circuito di misura 3. Collegare TP 102 a massa tramite 2,2 nF.		Regolare la marcatura di frequenza 38 MHz su 1,7 V_{ss} = 0 dB con tensione di polarizzazione su TZ 214. La marcatura 38,9 MHz deve trovarsi tra – 5 dB e – 7 dB, la marcatura 34,5 MHz tra – 3 dB e – 5 dB.	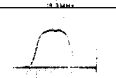
		Circuito di misura 2. Collegare il trasformatore di adattamento (4:1) a TP 203/204 (circa 150 mV)	Oscillografo a TZ 24; ampiezza: 0,5 V/cm		
4.	Stadio alta	Circuito di misura 2. Collegare il trasform. di adattamento (4:1) a TP 203/204. (circa 150 mV)	Oszillografo a TP 211 ampiezza 100 mV/cm. Apparecchio di tensione 0 . . . 10 V a TP 213.	Regolare la marcatura 38,9 MHz (BT) con L 245 sul passaggio zero.	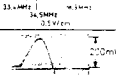
5.1	Stadio alta e bassa frequenza	Generatore di misure 5,5 MHz (Hub ± 27 kHz, f_{mod} = 1 kHz ≥ 140 mV_{eff}) a TP 211	Oscillografo a TZ 31	Regolare L 236 su fattore di ditorsione min. e mass. delle basse frequenze.	
				Con R 233 regolare su 761 mV_{ss}.	
5.2	Stadio alta e bassa frequenza	Generatore di misure 5,74 MHz (Hub ± 27 kHz, f_{mod} = 1 kHz ≥ 140 mV_{eff}) a TP 212	Oscillografo a TZ 33	Regolare L 226 su fattore di ditorsione min. e mass. delle basse frequenze.	
5.3	Stesso livello di canale sonore 1 e 2	Generatore di misure 5,5 MHz a TP 211 e 5,74 MHz a TP 212	Oscillografo a TZ 31 e TZ 33	Regolare il canale sonoro 2 con R 225 sulla stessa altezza del canale sonoro 1. (Tolleranza 1%)	Collegare a massa ogni allacciamento di TZ 31/TZ 33 con condensatori 10 nF
6.0	Controllo del segnale video	Tramite un emittente televisiva modulata conforme alle norme, la tensione di uscita video deve essere di 2 V_{ss} ± 0,2 V.			

Meßschaltung 1
Test circuits 1
Circuito di misura 1

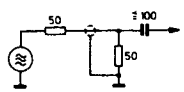

Meßschaltung 2
Test circuits 2
Circuito di misura 2

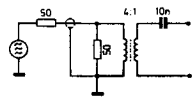

Meßschaltung 3
Test circuits 3
Circuito di misura 3

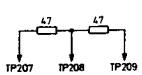

1

HF-ZF Modul (Multinorm)
Module HF-DF

5829 03 71 (FS/Bd. 1) siehe / omettre TV 034b → B 21b 1
5829 04 71 (FS/Bd.1)

Ausbauhinweise:

Beide roten Raststifte (Fig. 1) um 90° drehen. HF- Modul aus dem Halter ziehen.

1. Mit beiden Daumen gleichzeitig auf die Blechsicke drücken bis sich die Deckelfalze aufbiegen, dann den Deckel abnehmen (Fig. 1).
2. Vor dem Wiederaufsetzen des Deckels die Blechsicke von der Innenseite wieder in die Normallage zurückdrücken (Fig. 2).
3. Deckel wieder auflegen.

Instructions for dismantling:

Turn the two red plunger pins by 90°. Remove module from bracket (Fig. 1).

1. Apply pressure to the plate channel simultaneously with both thumbs, until the cover seaming bends, then remove cover (Fig. 1).
2. Before the cover can be put back on, the plate channel must first be pressed back into its proper position from the inside (Fig. 2).
3. Put cover back on.

Démontage:

Tourner à 90° les deux arrêts rouges de déclenchement. Enlever le module de tuner-HF de support.

1. Appuyer avec les deux pouces symétriquement sur les drains de blindage jusqu'à le couvercle se plie de deux côtés et après enlever vers le haut.
2. Avant de remettre le couvercle repousser avec deux pouces symétriquement aux drains de l'intérieur du blindage à la position d'origine. (Fig. 2)
3. Remetter le couvercle.

Indicazioni sullo smontaggio:

Ruotare ambedue le spine rosse a tenuta meccanica di 90° (Fig. 1). Estrarre il modulo dal supporto.

1. Premere con ambedue i pollici contemporaneamente sulla scanalatura della lamiera fino a che le graffature del coperchio si piegano verso l'alto, poi togliere il coperchio (Fig. 1).
2. Prima di rimettere il coperchio, ripremere la scanalatura della lamiera dall'interno per rimetterla in posizione normale (Fig. 2).
3. Rimettere il coperchio.

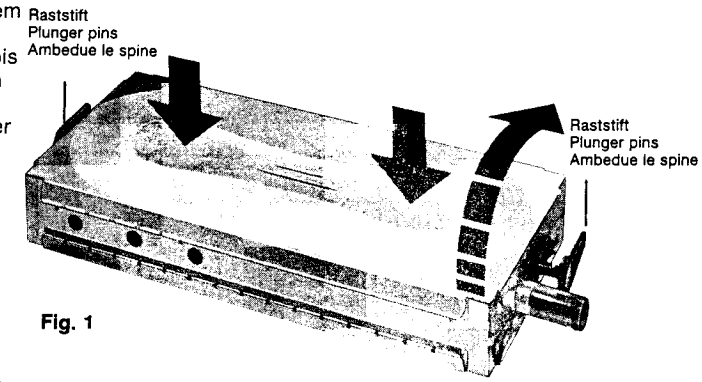

Fig. 1

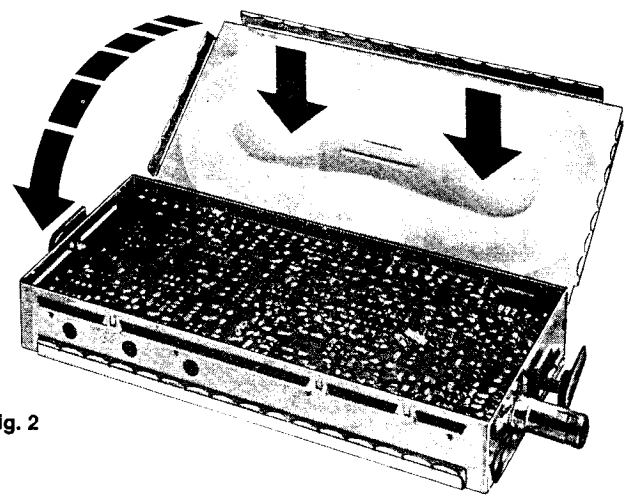

Fig. 2

HF-ZF Modul **Module HF-DF**			**5829 04 71**
IC 161	TDA 5030		3761 17 25
IC 171	U 664 B	MOS	3775 05 73
IC 211	TDA 4453-B		3761 16 31
IC 231	TDA 4427 A		3761 16 23
IC 251	TDA 4445 F		3761 16 22
IC 261, 271	U 829 B		3761 13 52
T 1	BF 996 S	MOS	3611 07 13
T 41	BF 569-L		3612 07 11
T 61	BF 569-E 6327		3612 07 13
T 101	BF 981/ON 779	MOS	3611 11 11
T 162	BF 506-S 416 T		3612 07 15
T 163	BC 848 AF		3614 53 21
T 182	BC 857 AF		3614 54 11
T 211...213	BC 848 B		3614 53 22
T 216, 251	BC 8588		3614 54 22
D 1, 21, 22, 41	BB 221		3651 05 25
D 101, 121, 122, 141	2 BB 529		3651 05 35
D 105, 125, 231	BB 629		3651 03 26
D 111...114, 132, 134, 136 138, 152	BA 682		3656 04 11
D 115, 116, 181	LL 4151 F		3656 03 12
D 117, 160, 161, 182, 184, 251, 252, 261, 263, 264, 271	LL 414 B		3656 03 11
D 183	ZMM 6,8		3653 16 25
D 253	ZMM 4,7		3653 16 27
L 211, 231	Filter / Filtre 38,9 MHz		4555 30 23
L 212	Drossel / Bobine de self		4557 18 33
L 213	Drossel / Bobine de self		4557 16 29
L 214, 254	Drossel / Bobine de self		4557 18 27
L 232	Filter / Filtre		4555 30 22
L 234	Drossel / Bobine de self		4557 16 25
L 251, 253	Spule / Bobine		4555 30 17
L 252	Spule / Bobine		4555 30 18
L 261, 262, 272	Filter / Filtre		4555 30 10
F 211	OFW G 3955		4555 85 71
F 211	OFW G 9250		4555 85 62
F 212	Filter / Filtre		4555 84 76
F 213	Filter / Filtre		4555 84 94
F 215	Filter / Filtre		4555 84 75
F 251	OFW L 9350		4555 85 67
F 261	Filter / Filtre		4555 84 37
F 262	Filter / Filtre		4555 84 28
F 271	Filter / Filtre		4555 84 38
R 266	2,2 k	Einst. / Ajusteur	3111 36 55
Gehäusedeckel Couvercle du coffret			8316 45 01
Anschlußleiste, 34 polig Réglette à douilles, 34 fois			4145 16 75
Band 1-Konverter **Convertisseur Bd 1**			**6911 12 56**
T 1051	BF 509 S		3612 53 10
T 1052, 1053	BF 506		3612 53 09
D 1052	1 N 4148		3656 08 10
L 1051	Spule / Bobine de self		4544 01 31
L 1052	Spule / Bobine de self		4544 08 05
L 1053	Spule / Bobine de self		4544 07 53
L 1054	Spule / Bobine de self		4544 01 29
L 1055	Spule / Bobine de self		4544 07 83
L 1056	Spule / Bobine de self		4544 30 19
L 1057	Spule / Bobine de self		4544 08 09
L 1058	Spule / Bobine de self		4544 01 70
Normautomatik **Automatique norm**			**6911 12 54**
IC 218	U 829 B		3761 13 50
T 281...284	BC 548 B		3614 59 24
L 281	Filter / Filtre		4555 30 43
L 283	Drossel / Bobine de self		4557 16 49

Abgleichempfehlung

HF-ZF Modul

Erforderliche Meßgeräte

Wobbelsender mit Markengeber:	3...42 MHz, ca. 200 mV
Meßsender:	4... 6 MHz, ca. 200 mV, Hub f = ± 15 kHz, fmod = 1 kHz
Oszillograph:	Empfindlichkeit 10 mV/cm...2 V/cm
Vorspannungsgerät:	einstellbar von 0...4,5 V, niederohmig
Differenzvoltmeter:	Ri ≥ 1 MΩ

Vorbereitungen

Betriebsspannung 12 V ± 10% an TZ 23
Vorspannung an TP 206, TP 217 und TP 211
Kerne müssen am oberen Spulenende stehen.

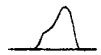

1. **Bild-ZF-Stufe**

1.1 Referenzkreis
Wobbler über HF-Übertrager (4 : 1) symmetrisch an TP 203 und TP 204 ca. 200 mV. Meßsch. ①
Oszillograph an TZ 24
Amplitude mit Vorspannung an TP 206 auf ca. 200 mV halten. Frequenzmarke 38,9 MHz mit L 211 auf max. Amplitude abgleichen.

1.2 Kontrolle des Frequenzgangs
Anschluß von Wobbler und Oszillograph wie unter 1.1 Meßschaltung ①.
TP 209 mit TP 208 und TP 208 mit TP 207 über je 47 Ω verbinden. Meßschaltung ③.
Frequenzmarke 38 MHz mit Vorspannung an TP 206 auf 1 V, entspricht 0 dB, einstellen.
Frequenzmarke 38,9 MHz soll zwischen –5 dB und –7 dB,
Frequenzmarke 34,5 MHz zwischen –3 dB und –5 dB liegen.

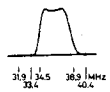

1.3 Kontrolle des Videosignals
Empfang eines normgerechten Fernsehsenders der Norm B/G. Videoausgangsspannung muß 2 V_{ss} ± 0,2 V betragen.

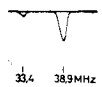

2. **DF-Stufe**

2.1 Referenzkreis
Wobbler über HF-Übertrager (4 : 1) symmetrisch an TP 203 und TP 204 ca. 200 mV. Meßschaltung ①.
Oszillograph an TP 210.
Amplitude bei 38,9 MHz mit Vorspannung an TP 217 auf ca. 200 mV halten.
Frequenzmarke 38,9 MHz mit L 231 auf max. Amplitude abgleichen.

2.2 Nachstimmautomatik (Modul 5829 01 70, 5829 01 67, 5829 01 71, 5829 03 71)
Wobbler wie unter 2.1 anschließen Meßschaltung ①; Wobbelhub ≤ 0,5 MHz.
Oszillograph an TP 205
Vorspannung an TP 217 entfernen; TZ 29 muß frei sein.
Frequenzmarke 38,9 MHz mit L 232 auf Nulldurchgang abgleichen.

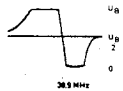

2.3 Kontrolle der AFC-Feinverstimmung (Modul 5829 01 70, 5829 01 67)
An TZ 29 eine Spannung einstellbar von 2...10 V legen. Der Nulldurchgang der S-Kurve muß sich um ± > 250 kHz ändern.

3. **AM-ZF-Stufe**

3.1 ZF-Filter und Referenzkreis
Wobbler über HF-Übertrager (4 : 1) symmetrisch an TP 203 und TP 204 ca. 200 mV. Meßschaltung ①.
Oszillograph an TP 212
Amplitude bei 32,4 MHz mit Vorspannung an TP 211 auf ≤ 500 mV halten.
Frequenzmarke 32,4 MHz mit L 251*, L 252*und L 253 auf max. Amplitude abgleichen.

4. **Normautomatik**

4.1 Phasenkreis
Wobbler über HF-Übertrager (4 : 1) an TP 210 und Masse, ca. 200 mV. Meßschaltung ①.
Oszillograph über Tiefpaß 4,7 kΩ / 1 nF an TP 214.
Frequenzmarke 6,25 MHz mit L 281 auf Nulldurchgang abgleichen.

5. **DF-NF-Stufen**

5.1 NF 1, Phasenkreis 5,5 MHz und 6,0 MHz
Meßsender 5,5 MHz bzw. 6,0 MHz an TP 210 (Meßschaltung ②), Hub Δ f = 15 kHz, fmod = 1 kHz, ca. 200 mV.
Oszillograph an TZ 31
L 262 bei 5,5 MHz auf max. NF-Spannung und K2-Minimum abgleichen.
L 261 bei 6,0 MHz auf max. NF-Spannung und K2-Minimum abgleichen.
Abgleich von L 262 wiederholen.

5.2 NF2, Phasenkreis 5,74 MHz
Meßsender 5,74 MHz an TP 210, Hub Δf = 15 kHz, fmod = 1 kHz, ca. 200 mV. Meßschaltung ②.
Oszillograph an TZ 33
L 272 bei 5,74 MHz auf max. NF-Spannung und K2-Minimum abgleichen.

5.4 Pegelgleichheit NF 1 (5,5 MHz) und NF 2 (5,74 MHz)
Normgerechten Stereosender in Monobetrieb empfangen, fmod = 1 kHz.
Differenzvoltmeter zwischen TZ 31 und TZ 33.
Mit R 266 Differenz U_{NF1}/U_{NF2} ≤ 1% einstellen.

Meßschaltung ①
Connexion de mesure ①

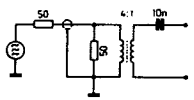

Meßschaltung ②
Connexion de mesure ②

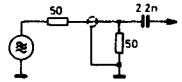

* Nicht in 5829 04 71

Recommandation d'équilibrage

Module HF-DF

Appareils de mesure requis

Emetteur de vobulations avec transmetteur de marques::	3...42 MHz, 200 mV env.
Emetteur de mesure:	4... 6 MHz, 200 mV env., course f = ± 15 kHz, fmod = 1 kHz
Oscillographe:	sensibilité 10 mV/cm...2 V/cm
Polarisateur:	réglable de 0...4,5 V, basses résistances
Voltmètre différentiel:	Ri ≥ 1 Mohm

Préparatifs

Tension de service 12 V ± 10% sur TZ 23
Tension de polarisation sur TP 206, TP 217 et TP 211
Let noyaux doivent se trouver à l'extrémité supérieure de la bobine.

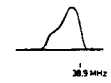

1. **Etage FI Image**

1.1 Circuit de référence
Wobbulateur par transmetteur HF (4 : 1) symétrique sur TP 203 et TP 204 200 mV environ. Connexion de mesure ①
Oscillographe sur TZ 24
Maintenir l'amplitude sur 200 mV env. avec tension de polarisation sur TP 206.
Equilibrer la marque de fréquence 38,9 MHz sur amplitude maximale au moyen de L 211.

1.2 Contrôle de la réponse en fréquence
Raccordement du wobbulateur et de l'oscillographe comme sous point 1.1
Relier TP 209 à TP 208 et TP 208 à TP 207 par 47 ohms chacun. Connexion de mesure 3. Régler la marque de fréquence 38 MHz sur 1 V avec tension de polarisation sur TP 206, correspondant à 0 dB.
La marque de fréquence 38,9 MHz doit se trouver entre –5 dB et –7 dB,
la marque de fréquence 34,5 MHz entre –3 dB et –5 dB.

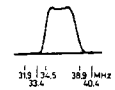

1.3 Contrôle du signal vidéo
Réception d'un émetteur TV conforme à la norme B/G.
La tension de sortie vidéo doit s'élever à 2 V crêtecrête ± 0,2 V.

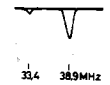

2. **Etage FD**

2.1 Circuit de référence
Wobbulateur par transmetteur HF (4 : 1) symétrique sur TP 203 et TP 204 200 mV env. Connexion de mesure ①.
Module HF-Fi-BF multinorme.
Oscillographe sur TP 210.
Maintenir l'amplitude sur 200 mV env. pour 38,9 MHz avec tension de polarisation sur TP 217.
Equilibrer la marque de fréquence 38,9 MHz sur amplitude maximale au moyen de L 231.

2.2 Système de correction automatique (Module 5829 01 70, 5829 01 67, 5829 01 71, 5829 03 71)
Raccorder le wobbulateur comme indiqué sous point 2.1.
Connexion de mesure 1; course de wobbulation ≤ 0,5 MHz.
Oscillographe sur TP 205
Enlever la tension de polarisation de TP 217; TZ 29 doit être libre.
Equilibrer la marque de fréquence 38,9 MHz sur passage par zéro au moyen de L 232.

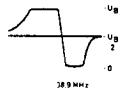

2.3 Contrôle du désaccord fin AFC (Module 5829 01 70, 5829 01 67)
Appliquer sur TZ 29 une tension réglable de 2...10 V. Le passage par zéro de la courbe S doit se modifier de ± > 250 kHz.

3. **Etage AM-FI**

3.1 Filtre FI et circuit de référence
Wobbulateur par transmetteur HF (4 :1) symétrique sur TP 203 et TP 204 200 mV env. Connexion de mesure ①.
Oscillographe sur TP 212
Maintenir l'amplitude sur ≤ 500 mV pour 32,4 MHz avec tension de polarisation sur TP 211.
Equilibrer la marque de fréquence 32,4 MHz sur amplitude maximale au moyen de L 251*, L 252*et L 253.

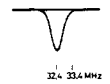

4. **Système automatique de norme**

4.1 Circuit de phase
Wobbulateur par transmetteur HF (4 :1) sur TP 210 et masse, 200 mV env. Connexion de mesure ①.
Oscillographe par filtre passe-bas 4,7 kOhms / 1 nF sur TP 214.
Equilibrer la marque de fréquence 6,25 MHz sur passage par zéro au moyen de L 281.

5. **Etages FD-BF**

5.1 BF 1, circuit de phase 5,5 MHz et 6,0 MHz
émetteur de mesure 5,5 MHz ou resp. 6,0 MHz sur TP 210, circuit de mesure ②, course f = 15 kHz, fmod = 1 kHz, 200 mV env.
oscillographe sur TZ 31
Equilibrer L 262 pour 5,5 MHz sur tension BF max. et K2 minimum.
Equilibrer L 261 pour 6,0 MHz sur tension BF max. et K2 minimum.
Répéter l'équilibrage de L 262.

5.2 BF2, circuit de phase 5,74 MHz
émetteur de mesure 5,74 MHz sur TP 210, course f = 15 kHz, fmod = 1 kHz, 200 mV env. Connexion de mesure ②.
oscillographe sur TZ 33
Equilibrer L 272 pour 5,74 MHz sur tension BF max. et K2 minimum.

5.4 Uniformité de niveau BF 1 (5,5 MHz) et BF 2 (5,74 MHz)
réception d'un émetteur stéréo de la norme correspondante en mode de fonctionnement mono
fmod = 1 kHZ
Voltmètre différentiel entre TZ 31 et TZ 33.
Régler la différence U_{BF1}/U_{BF2} ≤ 1% au moyen de R 266.

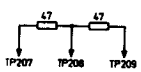

Meßschaltung ③
Connexion de mesure ③

* Omettre dans 5829 04 71

B 21c1

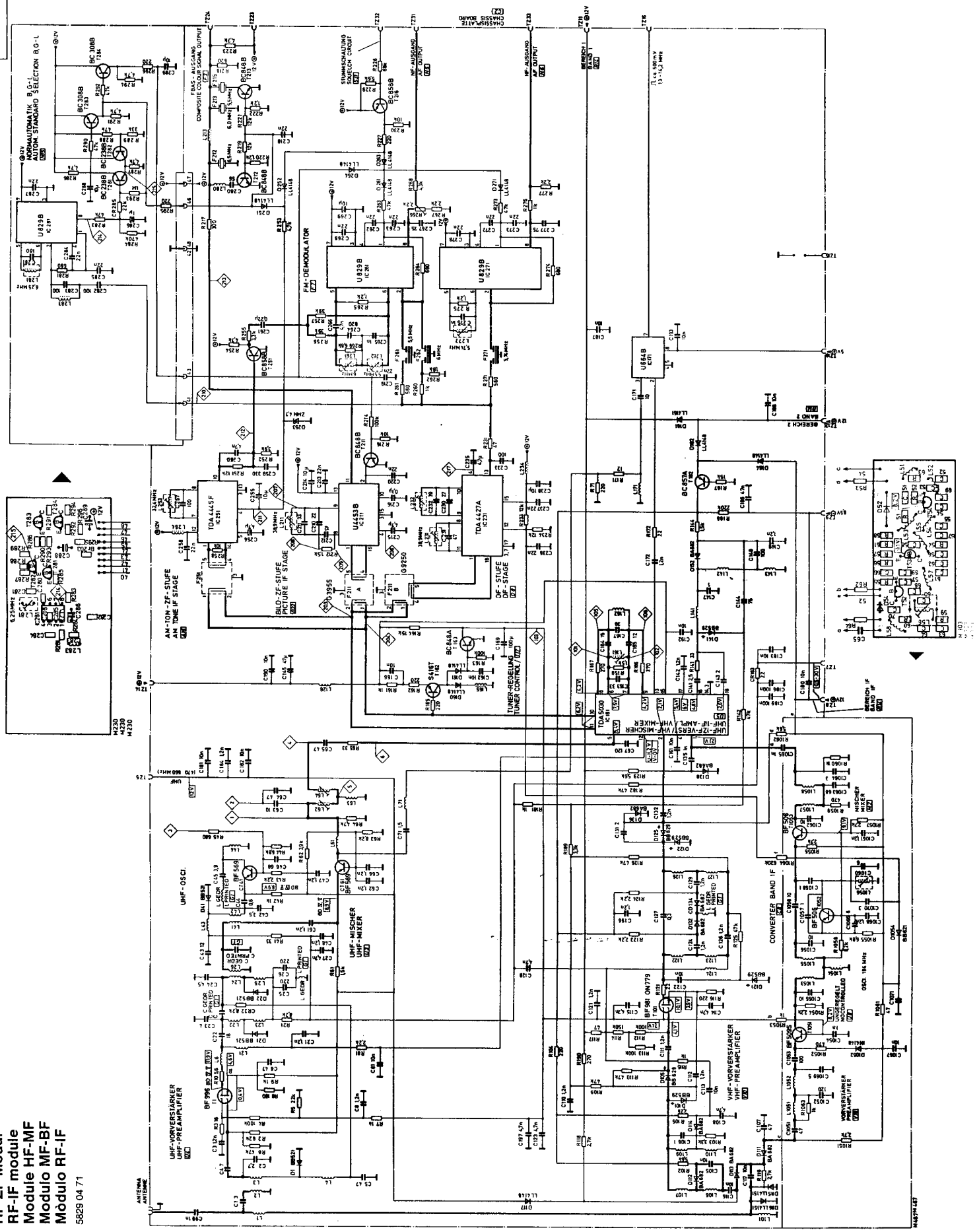

HF-ZF Modul
RF-IF module
Module HF-MF
Modulo MF-BF
Módulo RF-IF

5829 04 71

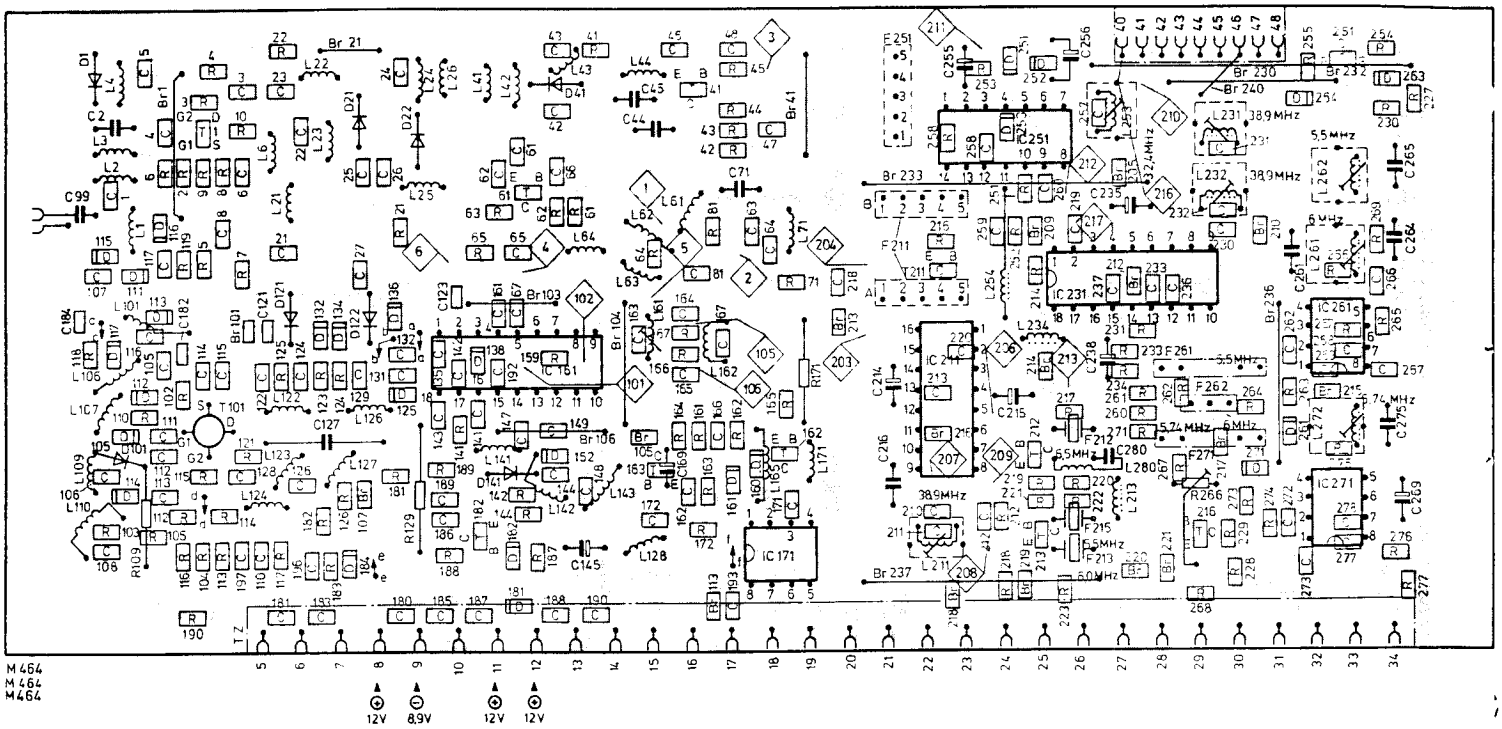

M 464
M 464
M 464

5	6	7	8
			⊕ 12V
9	10	11	12
⊖ 8,9V		⊕ 12V	⊕ 12V

13	14	15	16
17	18	19	20
21	22	23	24
25	26	27	28
29	30	31	32
33	34		

A16 ETAGE FI-SON-MA
STADIO MF AUDIO AM
ETAPA FI-AUDIO AM

B1 BANDE
BANDA
BANDA

B14 GAMME (BANDE)
BANDA
BANDA

B22 ETAGE IMAGE FI
STADIO DI MF VIDEO
ETAPA FI DE IMAGEN

C2 PLATINE DE CHASSIS
PIASTRA CHASSIS
PLACA DE CHASIS

D8 ETAGE-DF
STADIO BF
ETAPA DF

F3 SORTIE CLSS
USCITA FBAS
SALIDA SENAL COMP. COLOR

F7 DEMODULATEUR-MF
DEMODULATORE FM
DEMODULADOR FM

G1 IMPRIME
STAMPATO
IMPRESO

N6 SORTIE-BF
USCITA BF
SALIDA AF

N15 COMMUTATION AUTOMATIQUE DES NORMES B, G, L
COMMUTAZIONE AUTOMATICA NORME B, G, L
CONMUTACION AUTOMATICA NORMAS B, G, L

S31 COMMUTATION MUTING
CIRCUITO SILENZIATORE AUDIO
CIRCUITO SUPRESOR DE SONIDO

T17 REGULATION-TUNER CAG.
TENSIONE C.A.G. TUNER
CONTROL SINTONIZADOR

U3 MELANGEUR-UHF
MISCELATORE UHF
MEZCLADOR UHF

U4 PREAMPLIFICATEUR UHF
PREAMPLIFICATORE UHF
PREAMPLIFICADOR UHF

U5 AMPL. 1. FI-UHF/MELANGEUR VHF
UHF-1MF-AMP./VHF MISCELATORE
AMPLIFICADOR UHF-1FI/MEZCLADOR VHF

U8 NON REGULE
NON REGOLATO
NO CONTROLADO

U10 PREAMPLIFICATEUR VHF
PREAMPLIFICATORE VHF
PREAMPLIFICADOR VHF

V10 PREAMPLIFICATEUR VHF
PREAMPLIFICATORE VHF
PREAMPLIFICADOR VHF

Gegenstand Item Pièce Ricambi			Bestell-Nr. Order no. N° de com. No. di rif.
Stereo Module / module / module / modulo			6911 20 89
IC 3101	ADC 2310 E	MOS	3779 13 14
IC 3201	APU 2400	MOS	3779 13 18
IC 3301	TDA 2822 M		3763 12 48
IC 3501	TDA 1521		3763 12 56
IC 3601	MEA 2050	MOS	3779 11 61
IC 3701	CCU NG 10 A	MOS	3779 13 67
IC 3801	MDA 2061	MOS	3776 51 43
IC 3901	MEA 2901	MOS	3779 11 65
IC 3991	LM 78 L 05 CXDL 60692		3768 17 73
IC 3992	L 7805 AVC		3768 17 85
T 3001, 3002	BC 558 B		3614 20 24
T 3003, 3004, 3101, 3301, 3302, 3504	BC 548 C		3614 59 25
T 3501, 3502, 3505, 3704, 3705, 3803, 3804	BC 548 B		3614 59 24
T 3505	BC 308 B		3614 29 52
T 3601...3604, 3703	BC 548 C		3614 59 25
T 3701, 3702	BC 328-25		3614 71 33
T 3801	BC 557 A		3614 64 23
T 3802	BC 548 A		3614 59 23
D 3501...3503, 3701, 3721, 3803	1 N 4148		3656 08 10
D 3801, 3802	ZPD 20/18,8 - 20,4 V		3653 17 67
D 3804	ZPD 5,6		3653 17 52
D 3901	ZTK 33 B-SB		3768 10 35
R 3318	3,3 Ω 0,25 W		⚠ 3151 45 15
R 3511, 3512	8,2 Ω 0,4 W		⚠ 3142 38 18
R 3991	PTC		3172 11 72

Gegenstand Item Pièce Ricambi		Bestell-Nr. Order no. N° de com. No. di rif.
L 3020	Spule / Coil / Bobine / Bobina	4555 83 74
L 3101	Drossel / Choke / Bob. de self / Bobina	4557 16 39
L 3102, 3201	Spule / Coil / Bobine / Bobina	4544 07 68
L 3501...3502	Drossel / Choke / Bob. de self / Bobina	4557 80 72
L 3601, 3701, 3901	Drossel / Choke / Bob. de self / Bobina	4557 16 32
L 3801	Drossel / Choke / Bob. de self / Bobina	4557 16 35
X 3701	Quartz / Quarz / Quarzo 4,000115 MHz	4421 31 84
IC-Fassung, 24 polig / IC socket, 24-fold Monture de CI pour 24 broches / Zoccolo del IC, 24 poli		4156 28 55
IC-Fassung, 40 polig / IC socket, 40-fold Monture de CI pour 40 broches / Zoccolo del IC, 40 poli		4156 27 96
Lautsprecherbuchse / Loudspeaker socket Prise d'haut-parleur / Presa dell'altoparlante		4144 03 03
Cinch-Buchse / Socket / Prise / Presa		4143 07 30
Abschirmdeckel (Lötseite) / Cabinet can top Boîtier parte supérier / Coperchio schermatura		8312 15 03

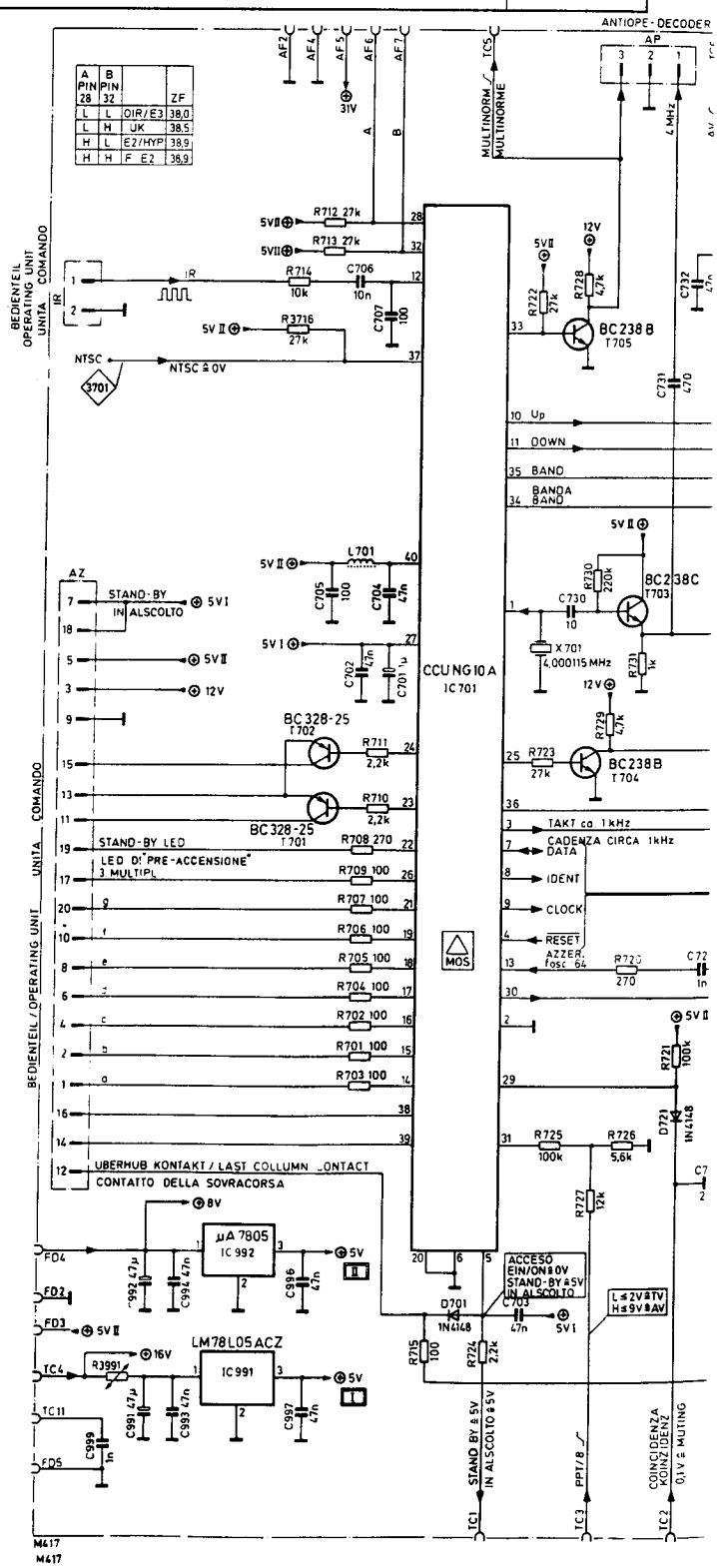

stell-Nr. der no. de com. . di rif.	Gegenstand Item Pièce Ricambi		Bestell-Nr. Order no. N° de com. No. di rif.
11 20 89	L 3020	Spule / Coil / Bobine / Bobina	4555 83 74
	L 3101	Drossel / Choke / Bob. de self / Bobina	4557 16 39
79 13 14	L 3102, 3201	Spule / Coil / Bobine / Bobina	4544 07 68
79 13 18	L 3501...3502	Drossel / Choke / Bob. de self / Bobina	4557 80 72
63 12 48	L 3601, 3701, 3901	Drossel / Choke / Bob. de self / Bobina	4557 16 32
63 12 56	L 3801	Drossel / Choke / Bob. de self / Bobina	4557 16 35
79 11 61	X 3701	Quartz / Quarz / Quarzo 4,000115 MHz	4421 31 84
79 13 67			
76 51 43	IC-Fassung, 24 polig / IC socket, 24-fold Monture de CI pour 24 broches / Zoccolo del IC, 24 poli		4156 28 55
79 11 65			
68 17 73			
68 17 85	IC-Fassung, 40 polig / IC socket, 40-fold Monture de CI pour 40 broches / Zoccolo del IC, 40 poli		4156 27 96
14 20 24			
14 59 25			
	Lautsprecherbuchse / Loudspeaker socket Prise d'haut-parleur / Presa dell'altoparlante		4144 03 03
14 59 24			
	Cinch-Buchse / Socket / Prise / Presa		4143 07 30
14 29 52			
14 59 25	Abschirmdeckel (Lötseite) / Cabinet can top Boîtier parte supérior / Coperchio schermatura		8312 15 03
14 71 33			
14 64 23			
14 59 23			
56 08 10			
53 17 67			
53 17 52			
68 10 35			
51 45 15			
42 38 18			
72 11 72			

Bei Austausch oder Reparatur des Moduls Oszillatorfrequenz üb

Pilottonabgleich
Stereo-Signal (Mono-Betrieb). Oszilloscop an TP 3005. Mit L 3020 auf Maximum abgleich

After changing or repairing a module, check the oscillator freque

Pilot signal alignment
Stereo signal (mono activ). Scope to TP 3005. L 3020 for max. adjustment (54,7 kHz).

Contrôler et régler éventuellement la fréquence de l'oscillateur l

Alignement du son pilote
Signal stéréo (sonore mono). Oscillosgraphe sur TP 3005. Avec L 3020 sur max. (54,7 kHz

Quando si sostituisce o si ripara il modulo, controllare la frequer

Regolazione di tono pilota
Stereo signale (funzionare mono). Oszillografo a TP 3005 con L 3020 ad uscita massima (5

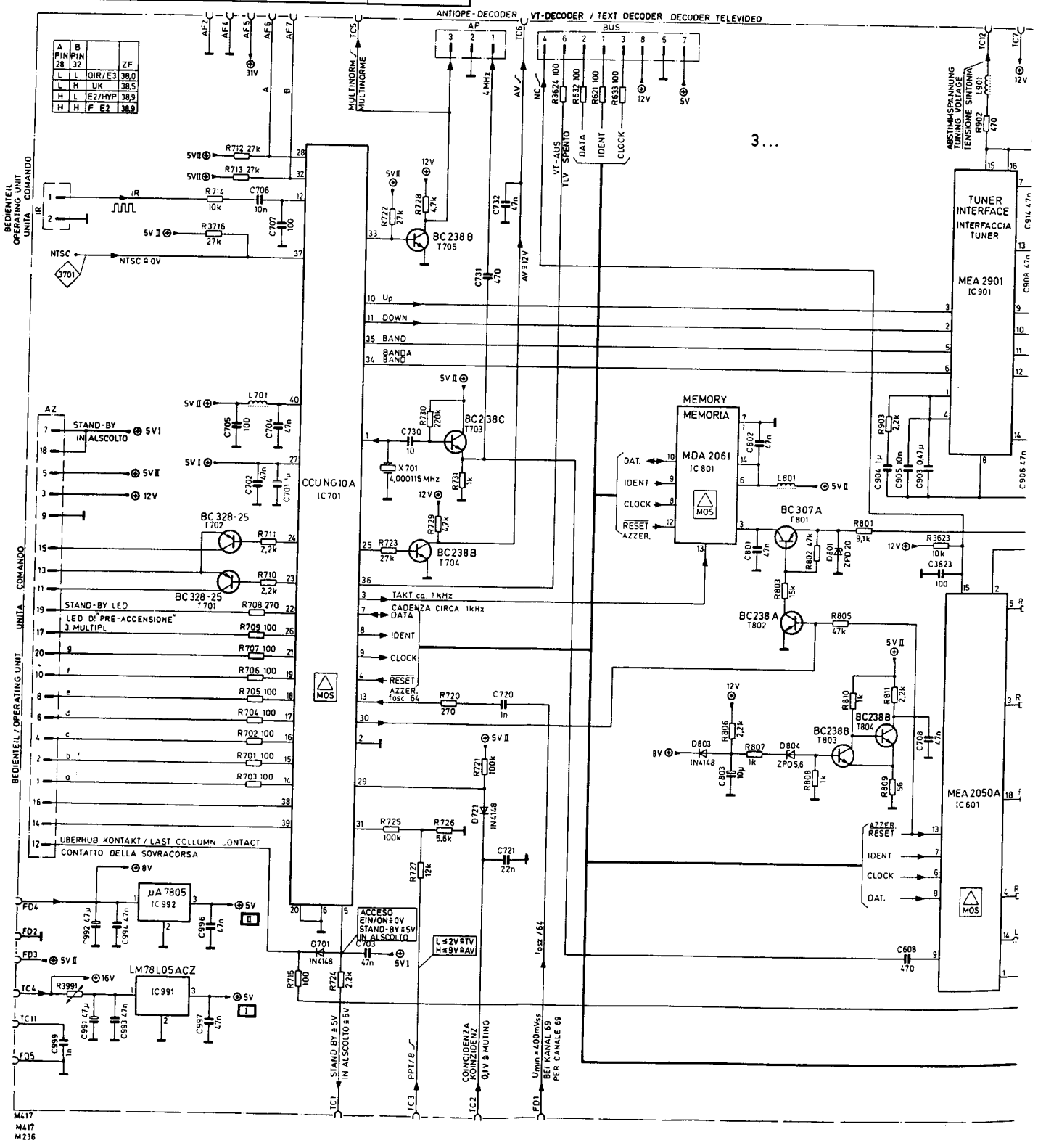

Reparatur des Moduls Oszillatorfrequenz überprüfen und ggf. einstellen.

b). Oszilloscop an TP 3005. Mit L 3020 auf Maximum abgleichen (54,7 KHz).

pairing a module, check the oscillator frequency and adjust if necessary.

Scope to TP 3005. L 3020 for max. adjustment (54,7 kHz).

ventuellement la fréquence de l'oscillateur lors du remplacement ou de la réparation du module.

). Oscillosgraphe sur TP 3005. Avec L 3020 sur max. (54,7 kHz).

ce o si ripara il modulo, controllare la frequenza dell'oscillatore ed eventualmente regolarla.

iono). Oszillografo a TP 3005 con L 3020 ad uscita massima (54,7 kHz).

Stereo
Stereo
Modul
Modul

6911 20 8

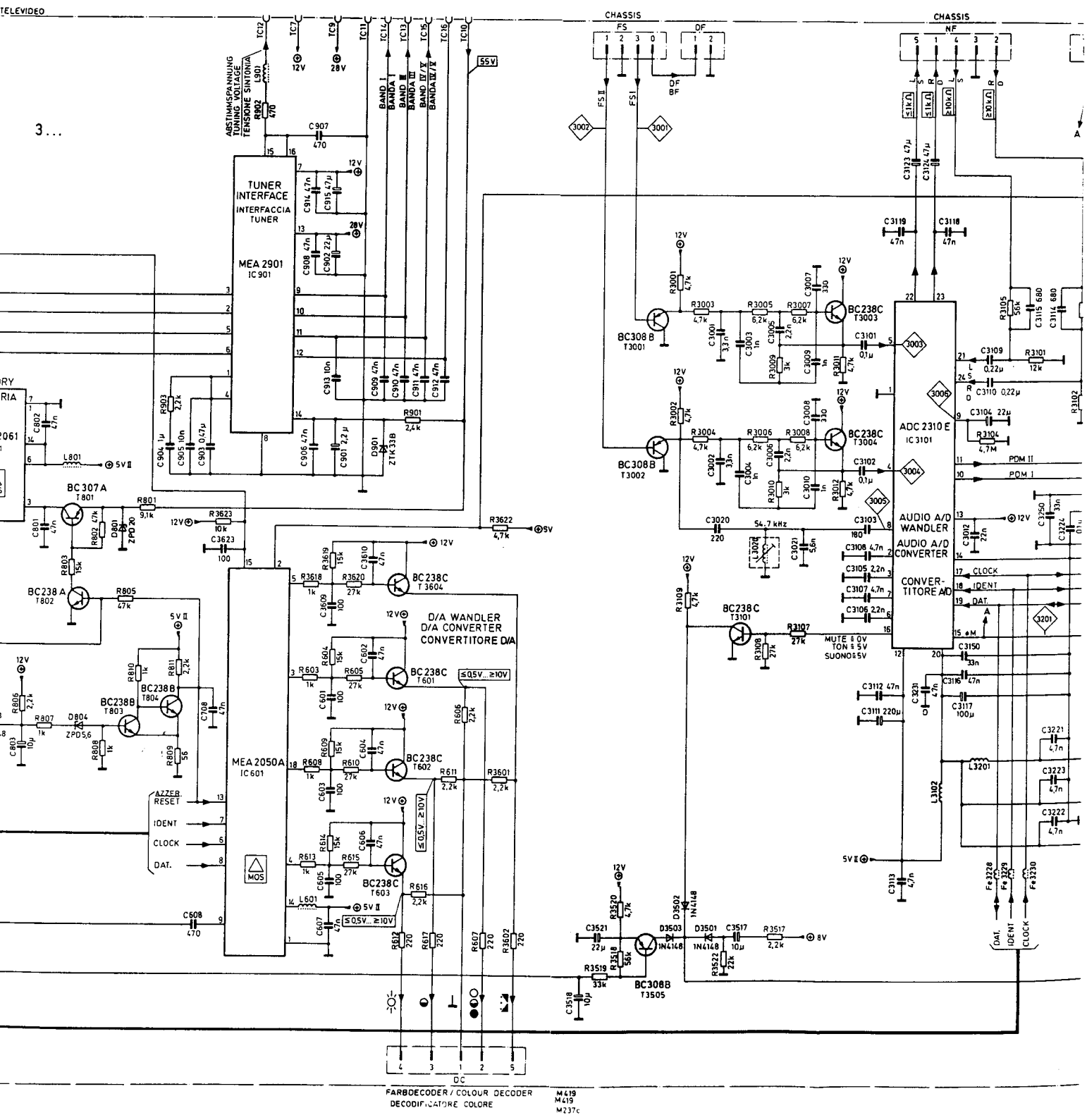

Stereo-Modul/Bedienteil
Stereo module/Operating unit
Module stereo/Unité de commandes
Modulo stereo/Elemento di comando

6911 20 89 (NICAM)

Nicam-Modul
Nicam module
Module Nicam
Modulo Nicam

6911 16 07 (UK)
6911 16 08 (SK)

Nach Austausch des Moduls sind keine Abgleicharbeiten erforderlich.

Replacing a defective module does not necessitate realignment.

Aucun ajustage n'est necessaire en cas remplacement du module.

Nel caso di sostituzione dei moduli non è necessaria nessuna taratura.

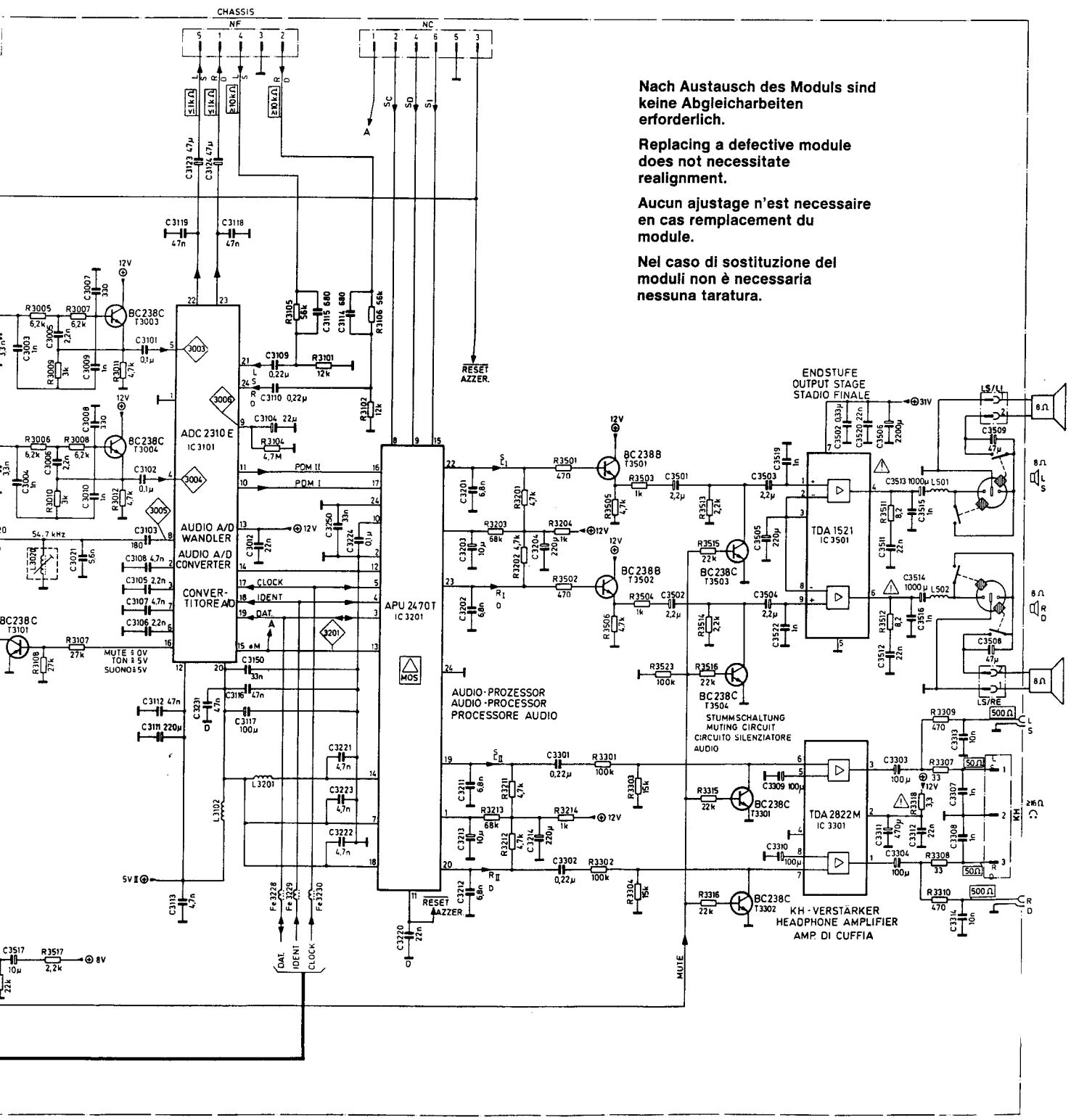

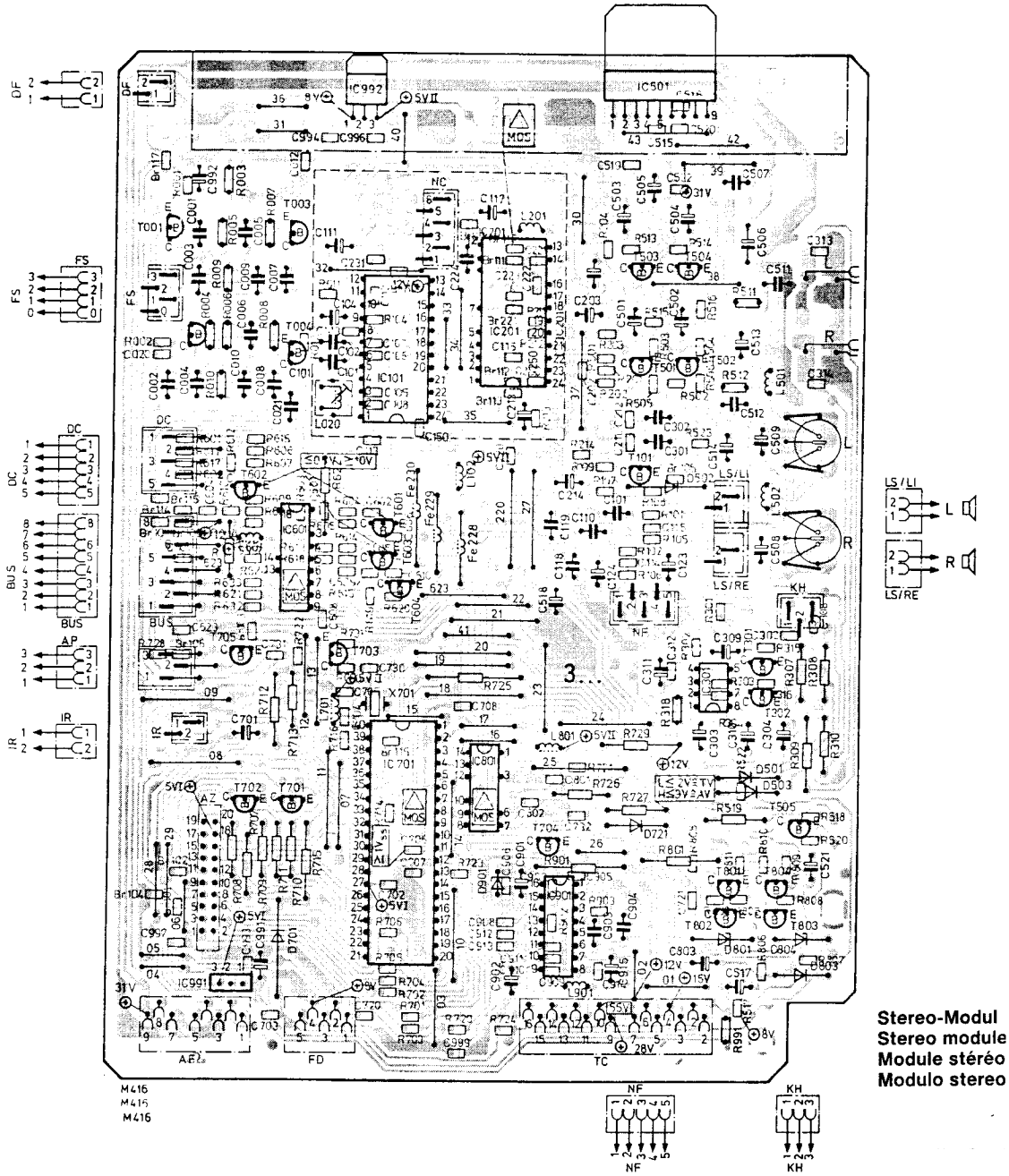

Stereo-Modul
Stereo module
Module stéréo
Modulo stereo

Abgleich für NICAM 6911 16 08 (SK), 6911 16 07 (UK)

1. An TP 2 über 10 nF Kondensator 50 mV_{eff} 5,80 MHz (6,5 MHz, UK) einspeisen. An R 19 (TP 1) über 10/1 Teiler Frequenzzähler anschließen und mit **C 14** auf 5,85 MHz (6,552 MHz, UK) abgleichen. (± 50 Hz)
2. TP 2 über 0,1 µF an TP 5 (⊥) legen. TP 4 und TP 3 verbinden. An TP 6 über 0,1 µF 182 kHz (728 kHz % 4) einspeisen. Sinusform Pegel = 250 mV_{eff}. An TP 7 über 10/1 Teiler Frequenzzähler anschließen und mit **C 32** auf 5,824 MHz abgleichen. (± 50 Hz). Die Verbindungen wieder trennen.

Bjtte überprüfen

An Eingangsbuchse „DF" NICAM-moduliertes Signal anlegen. 5,85 MHz (6,55 MHz, UK) mit ca. 50 mV_{eff} Pegel. Beim Anlegen dieses Signals sollte an R 19 (TP 1) Frequenz auf 5,85 MHz (6,552 MHz, UK) und an TP 7 Frequenz auf 5,824 MHz synchronisieren.

Abgleich Decoder IC 3002

An TP 8 von IC 3002 Oszillograf anschließen (über 10/1 Teiler). Mit NICAM-Eingangssignal (DF) steht an TP 8 ein 64 kHz Signal. Dieses Signal mit C 48 auf Tastverhältnis 1/1 abgleichen. Nach Ab- und Zuschalten des Eingangssignals an Buchse „DF" sollte das Tastverhältnis immer wieder auf 1/1 synchronisieren.

Calibration for NICAM 6911 16 08 (SK), 6911 16 07 (UK)

1. Feed in 50 mV_{eff} 5.80 MHz (6.5 MHz, UK) at TP 2 via a 10 nF capacitor. Connect a frequency counter at R 19 (TP 1), via a 10/1 scaler, and trim to 5.85 MHz (6.552 MHz, UK) with **C 14** (± 50 Hz).
2. Connect TP 2 via 0.1 µF to TP 5. Connect TP 4 and TP 3. Feed in 182 kHz (728 kHz % 4) at TP 6 via 0.1 µF. Sinusoid level = 250 mV_{eff}. Connect a frequency counter at TP 7 via a 10/1 scaler, and trim to 5.824 MHz with **C 32** (± 50 Hz). Sever the connections again.

Please check:

Feed a NICAM-modulated signal to the "DF" input socket. 5.85 MHz (6.55 MHz, UK) with approx. 50 mV_{eff} level. When this signal is fed in, the frequency should synchronize to 5.85 MHz (6.55 MHz, UK) at R 19 (TP 1) and to 5.824 MHz at TP 7.

Calibrating Decoder IC 3002

Connect an oscillograph at TP 8 of IC 3002 (via a 10/1 scaler). With a NICAM input signal (DF), a 64 kHz signal will be received at TP 8. Trim this signal to a duty factor of 1/1 with C 48. After switching the input signal off and on again at the "DF" socket, the duty factor should always synchronize to 1/1.

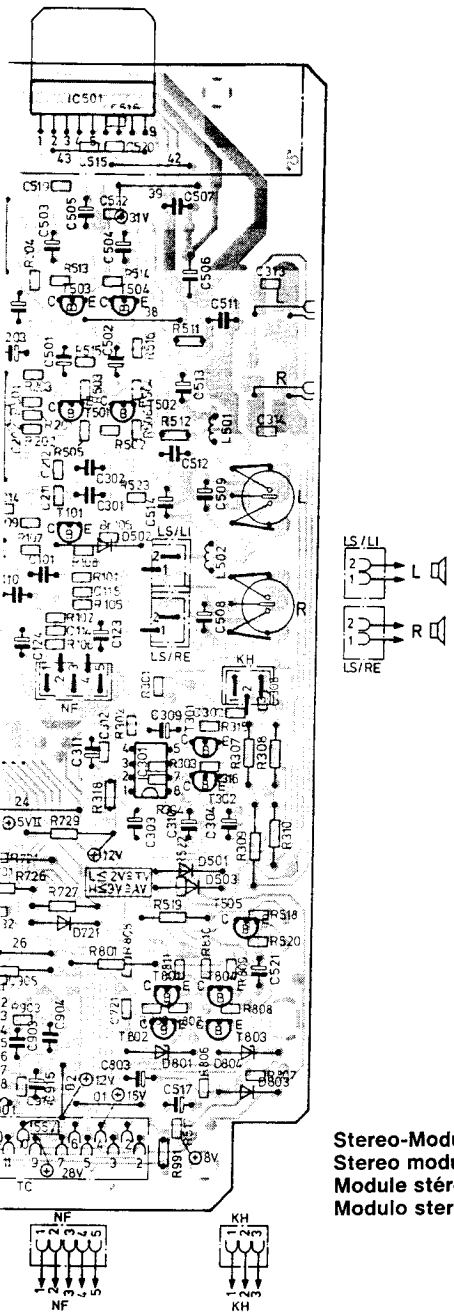

Stereo-Modul
Stereo module
Module stéréo
Modulo stereo

Nach Austausch des Moduls sind keine Abgleicharbeiten erforderlich.

Replacing a defective module does not necessitate realignment.

Aucun ajustage n'est necessaire en cas remplacement du module.

Nel caso di sostituzione del moduli non è necessaria nessuna taratura.

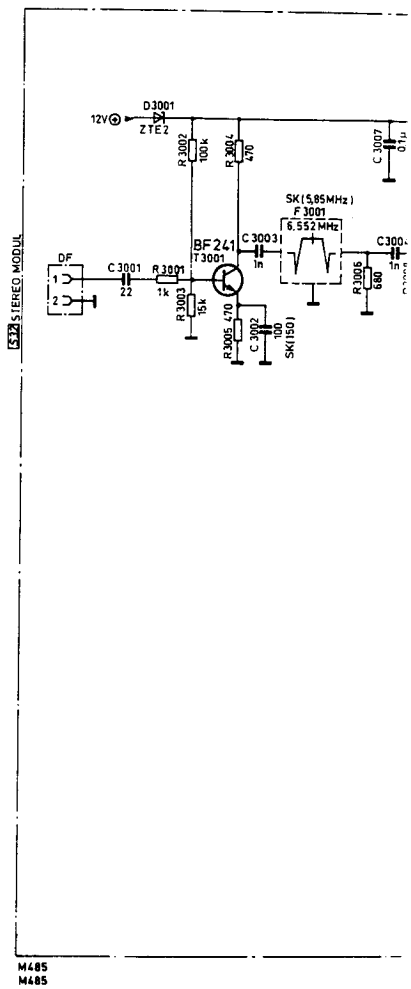

sen. An R 19 (TP 1) über 10/1 Teiler Frequenzzähler anschlie-

r 0,1 µF 182 kHz (728 kHz % 4) einspeisen. Sinusform Pegel
t C 32 auf 5,824 MHz abgleichen. (± 50 Hz). Die Verbindungen

,55 MHz, UK) mit ca. 50 mV_{eff} Pegel. Beim Anlegen dieses
an TP 7 Frequenz auf 5,824 MHz synchronisieren.

-Eingangssignal (DF) steht an TP 8 ein 64 kHz Signal. Dieses
des Eingangssignals an Buchse „DF" sollte das Tastverhältnis

)

nect a frequency counter at R 19 (TP 1), via a 10/1 scaler, and

728 kHz % 4) at TP 6 via 0.1 µF. Sinusoid level = 250 mV_{eff}.
MHz with C 32 (± 50 Hz). Sever the connections again.

Hz, UK) with approx. 50 mV_{eff} level. When this signal is fed in,
1) and to 5.824 MHz at TP 7.

nput signal (DF), a 64 kHz signal will be received at TP 8. Trim
off and on again at the "DF" socket. the duty factor should

Equilibrage pour NICAM 6911 16 08 (SK), 6911 16 07 (UK)

1. Alimenter TP 2 par le condensateur 10 nF avec 50 mV_{eff} 5,80 MHz (6.5 MHz, UK). Raccorder le compteur de fréq passant par le diviseur 10/1 et équilibrer avec **C 14** à 5,85 MHz (6,552 MHz, UK) (± 50 Hz).
2. Appliquer TP 2 à TP 5 par 0,1 µF. (⊥)
   Relier TP 4 et TP 3. Alimenter 0,1 µF 182 kHz (728 kHz % 4) à TP 6. Niveau sinusoïdal = 250 mV_{eff}. Raccorder un à Tp 7 en passant par le diviseur 1/10 et équilibrer à 5,824 MHz avec **C 32** (± 50 Hz). Défaire de nouveau les

Contrôler SVP

Appliquer un signal modulé NICAM à la prise d'entrée «DF». 5,85 MHz (6,55 MHz, UK) avec niveau de 50 mV_{eff} env. I ce signal, la fréquence sur R 19 (TP 1) devrait synchroniser à 5,85 MHz (6,55 MHz, UK) et, sur TP 7, à 5,824 MH:

Equilibrage du décodeur IC 3002

Raccorder l'oscillographe à TP 8 de l'IC 3002 (par diviseur 10/1). Un signal de 64 kHz est appliqué à TP 6 avec le sig (DF). Equilibrer ce signal avec C 48 à un rapport d'impulsions de 1/1. Après suppression et application du signal d' le rapport d'impulsions devrait toujours synchroniser à 1/1.

Messa a punto per NICAM 6911 16 08 (SK), 6911 16 07 (UK)

1. Alimentare a TP 2, tramite condensatore 10 nF, 50 mV_{eff} 5,80 MHz. Collegare a R 19 (TP 1) frequenziometro, tran ne 10/1, e con **C 14** bilanciare su 5,85 MHz (6,552 MHz, UK) (± 50 Hz).
2. Porre TP 2 tramite 0,1 µF a TP 5 (⊥). Collegare TP 4 e TP 3. Alimentare a TP 6 tramite 0,1 µF 182 kHz (728 kHz % 250 mV_{eff}. Collegare a TP 7 frequenziometro, tramite partitore di tensione 10/1, e con **C 32** bilanciare su 5,824 M di nuovo i collegamenti.

Si prega di controllare

Applicare segnale modulato NICAM alla presa d'ingresso «DF». 5,85 MHz (6,55 MHz, UK) con circa 50 mV_{eff} di livell segnale, a R 19 (TP 1) la frequenza dovrebbe essere sintonizzata su 5,85 MHz (6,55 MHz, UK) e a TP 7 su 5,824

Messa a punto decodificatore IC 3002

Collegare oscillografo a TP 8 di IC 3002 (tramite partitore di tensione 10/1). Con il segnale d'ingresso NICAM (DF) a un segnale a 64 kHz. Bilanciare questo segnale con C 48 su un duty cicle pari a 1/1. Dopo il disinserimento e l'inser gresso alla presa «DF», il duty cicle dovrebbe essere sincronizzato ogni volta su 1/1.

B 21c2

es Moduls sind
eiten

tive module
ate

est necessaire
ent du

izione del
ssaria

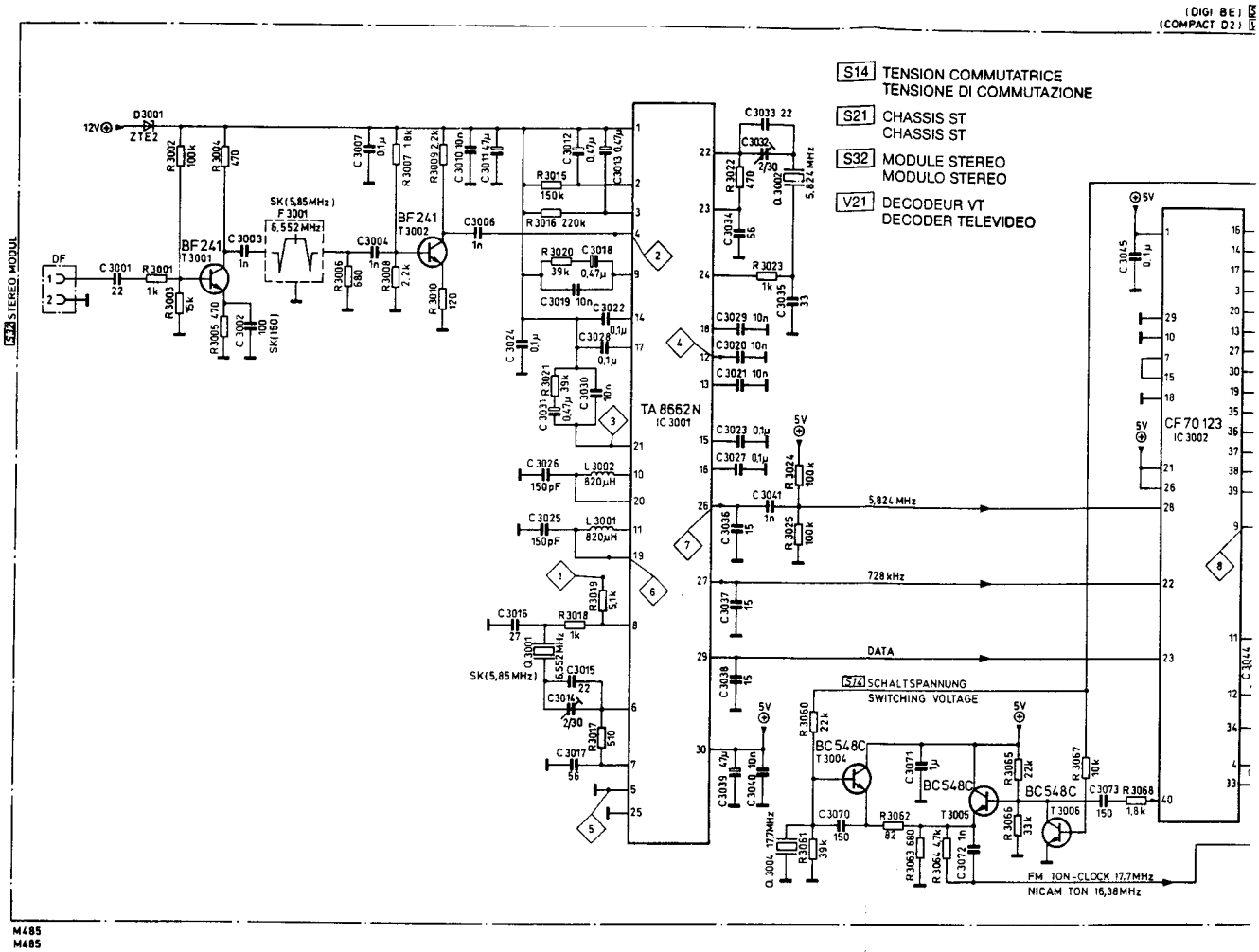

RISBORO
46-48 BEL
PRINCES
BUCKS. H

ICAM 6911 16 08 (SK), 6911 16 07 (UK)

ondensateur 10 nF avec 50 mV_{eff} 5,80 MHz (6.5 MHz, UK). Raccorder le compteur de fréquence à R 19 (TP 1) en
10/1 et équilibrer avec **C 14** à 5,85 MHz (6,552 MHz, UK) (± 50 Hz).
ar 0,1 µF. (⊥)
enter 0,1 µF 182 kHz (728 kHz % 4) à TP 6. Niveau sinusoïdal = 250 mV_{eff}. Raccorder un compteur de fréquence
e diviseur 1/10 et équilibrer à 5,824 MHz avec **C 32** (± 50 Hz). Défaire de nouveau les liaisons.

é NICAM à la prise d'entrée «DF». 5,85 MHz (6,55 MHz, UK) avec niveau de 50 mV_{eff} env. Lors de l'application de
R 19 (TP 1) devrait synchroniser à 5,85 MHz (6,55 MHz, UK) et, sur TP 7, à 5,824 MHz.

odeur IC 3002

à TP 8 de l'IC 3002 (par diviseur 10/1). Un signal de 64 kHz est appliqué à TP 6 avec le signal d'entrée NICAM
vec C 48 à un rapport d'impulsions de 1/1. Après suppression et application du signal d'entrée à la prise «DF»,
vrait toujours synchroniser à 1/1.

NICAM 6911 16 08 (SK), 6911 16 07 (UK)

te condensateur 10 nF, 50 mV_{eff} 5,80 MHz. Collegare a R 19 (TP 1) frequenziometro, tramite partitore di tensio-
nciare su 5,85 MHz (6,552 MHz, UK) (± 50 Hz).
F a TP 5 (⊥). Collegare TP 4 e TP 3. Alimentare a TP 6 tramite 0,1 µF 182 kHz (728 kHz % 4). Livello sinusoide =
7 frequenziometro, tramite partitore di tensione 10/1, e con **C 32** bilanciare su 5,824 MHz (± 50 Hz). Separare

are

o NICAM alla presa d'ingresso «DF». 5,85 MHz (6,55 MHz, UK) con circa 50 mV_{eff} di livello. Applicando questo
equenza dovrebbe essere sintonizzata su 5,85 MHz (6,55 MHz, UK) e a TP 7 su 5,824 MHz.

odificatore IC 3002

8 di IC 3002 (tramite partitore di tensione 10/1). Con il **segnale d'ingresso** NICAM (DF) a TP 8 risulta applicato
iare **questo** segnale con C 48 su un duty cicle pari a 1/1. **Dopo il disinserimento e l'inserimento** del segnale d'in-
duty cicle dovrebbe essere sincronizzato ogni volta **su 1/1.**

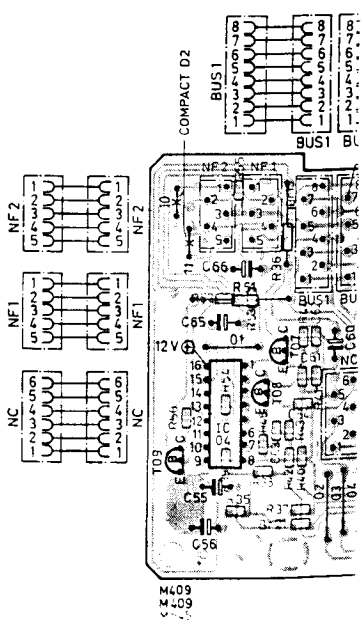

Nicam-Modul
Nicam module
Module Nicam
Modulo Nicam

6911 16 07 (UK)
6911 16 08 (SK)

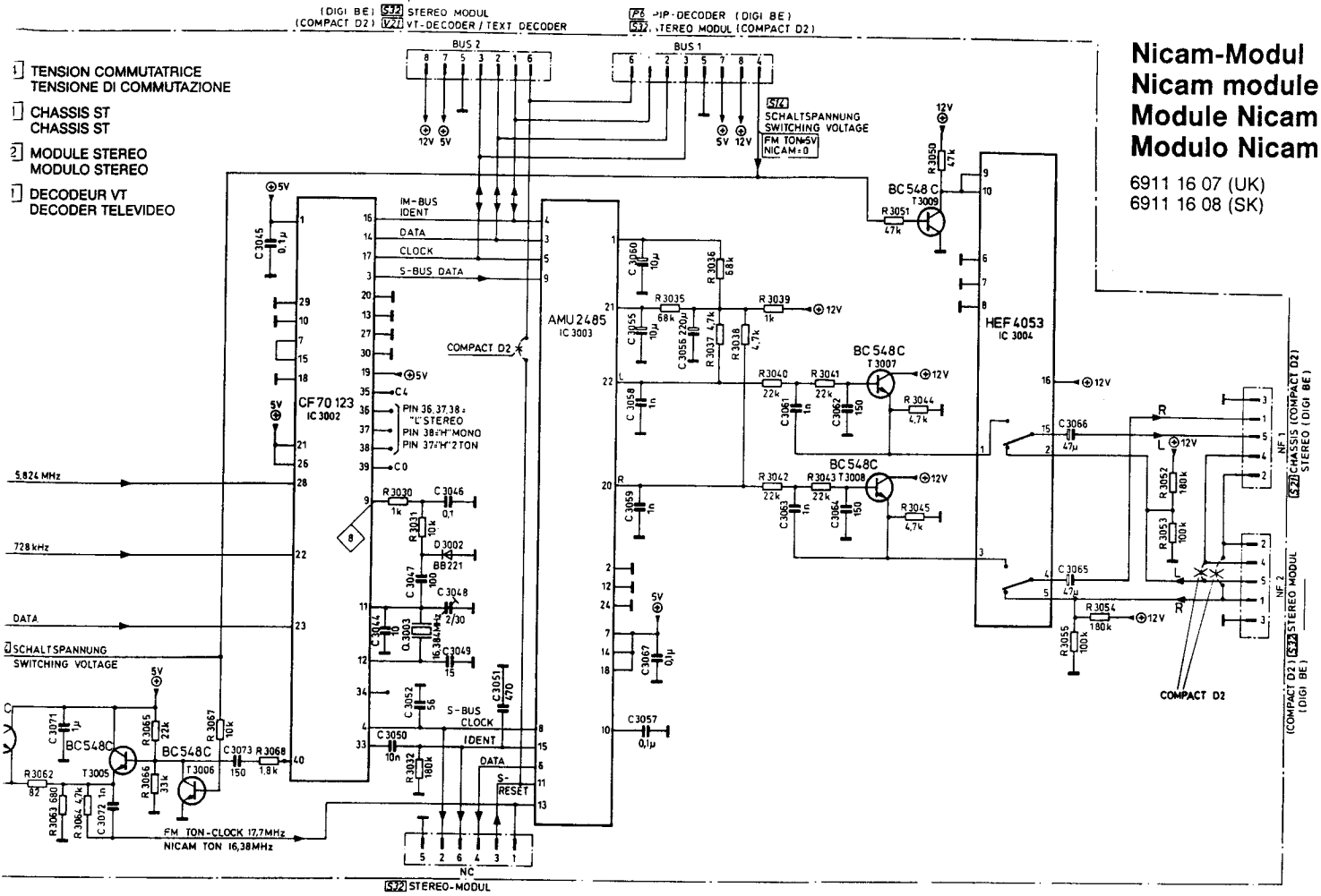

Nicam-Modul Nicam module Module Nicam Modulo Nicam			6911 16 07 6911 16 08
IC 3001	TA 8662 N		3766 11 77
IC 3002	CF 70123 C	MOS	3779 12 70
IC 3003	IC AMU 2485	MOS	3779 15 46
IC 3004	HEF 4053 BP		3773 51 16
F 3001	Filter / Filter / Filtre / Filtre (6911 16 08)		4555 83 88
F 3001	Filter / Filter / Filtre / Filtre (6911 16 07)		4555 83 87
Q 3001	Quartz / Quarz / Quarzo 5,85 MHz (6911 16 08)		4421 31 15
Q 3001	Quartz / Quarz / Quarzo 6,552 MHz (6911 16 07)		4421 31 22
Q 3002	Quartz / Quarz / Quarzo 5,824 MHz		4421 31 21
Q 3003	Quartz / Quarz / Quarzo 16,384 MHz		4421 31 20
Q 3004	Quartz / Quarz / Quarzo 17,7344 MHz		4421 31 01

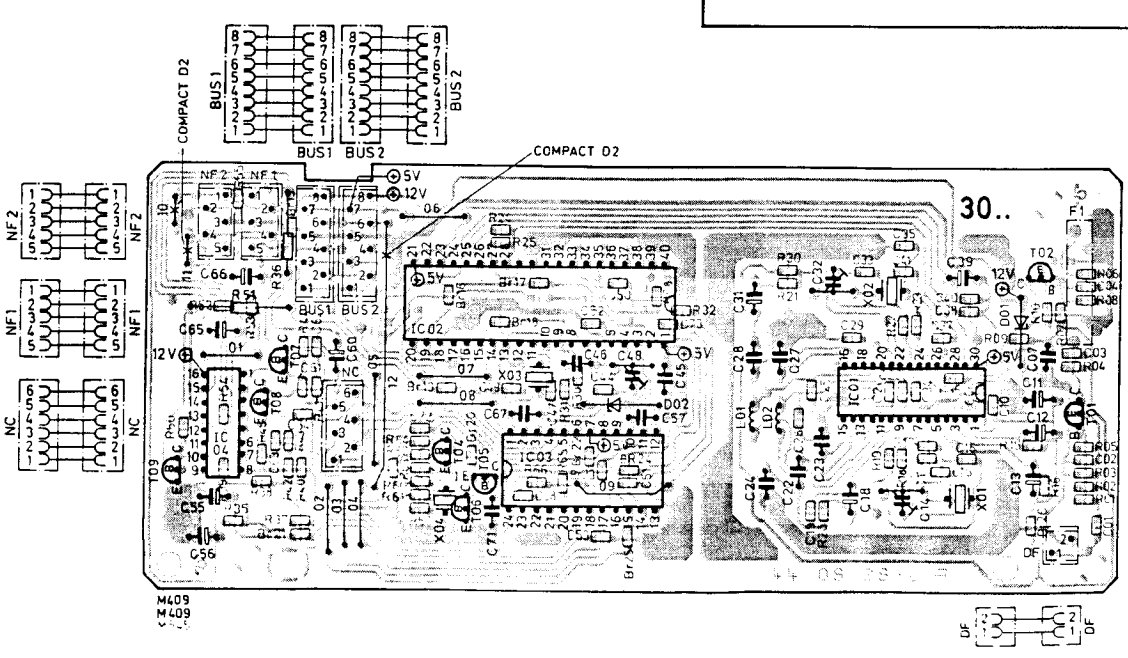

NOKIA
CONSUMER ELECTRONICS

IFB 473	5883 15 30
IFB 473 S	5883 11 40
IFB 473 UK	5883 14 90
IFB 482	5883 14 60
IFB 485	5883 14 62
IFB 573	5883 11 39
IFB 570 R	5883 11 43
IFB 579	5883 11 42

C 30c

IRS 2

5652 13 03

Sender / transmitter
émetteur / trasmettitore

IRS FLOF

5652 13 12

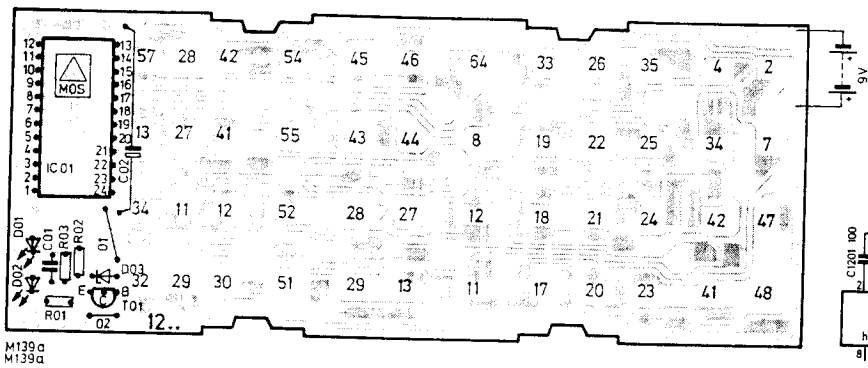

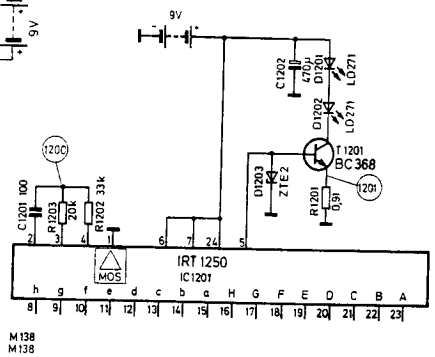

Öffnen des Sendergehäuses
Nach Entfernen der Batterie kann durch gegenseitiges Verschieben der Gehäuse-ober- und Gehäuseunterteile der IR-Sender geöffnet werden.

Opening the casing
After the battery has been removed, the IR transmitter can be opened by pushing the upper and lower casing sections.

Ouverture du boîtier d'émetteur
Après avoir retiré la batterie, l'émetteur IR peut être ouvert en déplaçant les parties supérieure et inférieure du boîtier.

Apertura della custodia dell'emittente
Dopo avere tolto la batteria, spingendo contro di loro la parte superiore della custodia e la parte inferiore della custodia, si puòaprire l'emittente IR.

Oszillogramme gemessen bei 9 V (6 V) Batteriespannung und Oszillograf mit 10 pf/10 MΩ Eingang.

Oscillograms measured with a 9-volt (6-volt) battery voltage and oscillograph with 10 pF/10 MΩ input.

Oscillogramma rilevato a 9 Volt (6 Volt) di tensione della batteria e oscillografo con 10 pF/10 MΩ all'entrata.

Oscillogrammes mesurés pour tension de la batterie de 9 Volts (6 Volts) et Oscillographe avec 10 pF, entrée 10 MΩ.

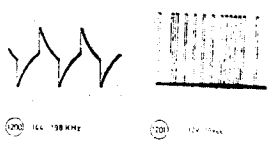

D 1

5652 20 78

D 2

5652 20 79

Sender / transmitter
émetteur / trasmettitore

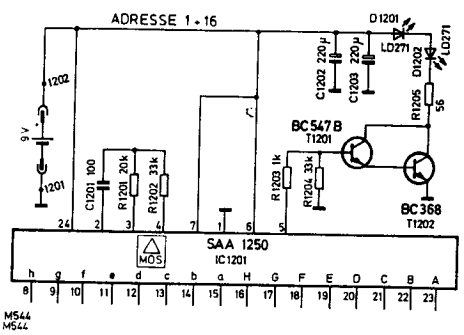

Schutzmaßnahmen für MOS-Bauelemente beachten!
Pay attention to protective measures for MOS components!
Respecter les mesures de protections pour les composants de MOS!
Osservare le misure protettive per gli elementi costruttivi MOS!

Bei Nachbestellungen von Manualen, Gerätetyp und Geräte-Ident-Nummer angeben.
When re-ordering manuals, please quote the model name and part number.
En cas de commande supplémentaire de manuels veuillez indiquer le type et le numéro de l'appareil.
Per riordinare i manuali, indicare il modello dell'apparecchio ed il numero categorico.

Sur la télécommande:

- ○○● touches de réglage de l'intensité des couleurs
- touches de réglage de la luminosité
- touche pour couleur idéale (Ideal-Color)
- touches de réglage du volume sonore
- touche de mise hors circuit des haut-parleurs et de séparation des contenus sonores des émissions à deux sons
- touches de réglage des aigus
- touches de réglage des basses
- touches de réglage de la balance pour reproduction stéréo
- ○ ● touche de commutation stéréo/mono ou son I/son II
- touche pour système sonore hypersonic pour élargir la base stéréo
- touche de mise hors service (état d'attente) (mise en circuit avec l'une des touches **1 . . .9, O/AV**)
- **1 . . .9** touches de sélection des mémoires de programme et introduction des canaux d'émetteurs
- **--** touche de commutation pour les mémoires de programme **10 . . .39** et pour l'introduction des canaux selon les tableaux **A** et **B**
- **C** touche de déclenchement du réglage des émetteurs
- touche de commutation du mode télétexte sur mode TV (uniquement lorsque le décodeur télétexte est incorporé)
- touche de contrôle du numéro de canal de l'émetteur mémorisé, s'éteint 3 secondes plus tard.
  Avec décodeur télétexte incorporé, appel alternant des indications électroniques d'écran pour l'heure et les réglages sonores (aigus, basses, balance, volume sonore)
- **P▶** touche des mémoires de programme
- Les touches n'ont pas de fonction sur cet appareil

Al telecomando:

- ○○● Tasti per la regolazione dell'intensità dei colori
- Tasti per la regolazione della luminosità
- Tasto per Ideal-Color
- Tasti per la regolazione del volume
- Tasto per spegnere gli altoparlanti e per separare i contenuti dell'audio in caso di trasmissioni bilingue
- Tasti per la regolazione degli alti
- Tasti per la regolazione dei bassi
- Tasti per la regolazione del bilanciamento per riproduzione stereo
- ○ ● Tasto per la commutazione stereo/mono o I suono su II suono
- Tasto per il sistema sonoro Hypersonic e per allargare la base stereo
- Tasto per spegnere («pronto al funzionamento») (accendere con uno dei tasti **1 . . .9, O/AV**)
- **1 . . .9** Tasti per la selezione della memoria di programma e del canale delle emittenti
- **--** Tasto di commutazione per le memorie di programma **10 . . .39** e per la selezione del canale secondo le tabelle **A** e **B**
- **C** Tasto per avviare la regolazione dell'emittente
- Tasto per la commutazione da funzionamento televideo su funzionamento televisione (solo con decodificatore per televideo incorporato)
- Tasto per controllare il numero del canale dell'emittente memorizzata, si spegne dopo 3 secondi.
  Nel caso di decodificatore per televideo incorporato, richiamo alternativo delle indicazioni elettroniche dello schermo per l'orario e la regolazione dell'audio (alti, bassi, bilanciamento, volume)
- **P▶** Tasto della memoria di programma
- I pulsanti in questo apparecchio sono senza funzione

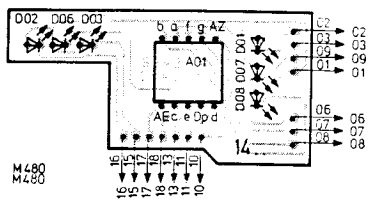

IFB 570 R (Anzeige + Tasten)
IFB 570 R (Display and buttons)
TCI 570 R (Indicateur + touches)
IFB 570 R (Indicazione + tasti)

5883 11 43

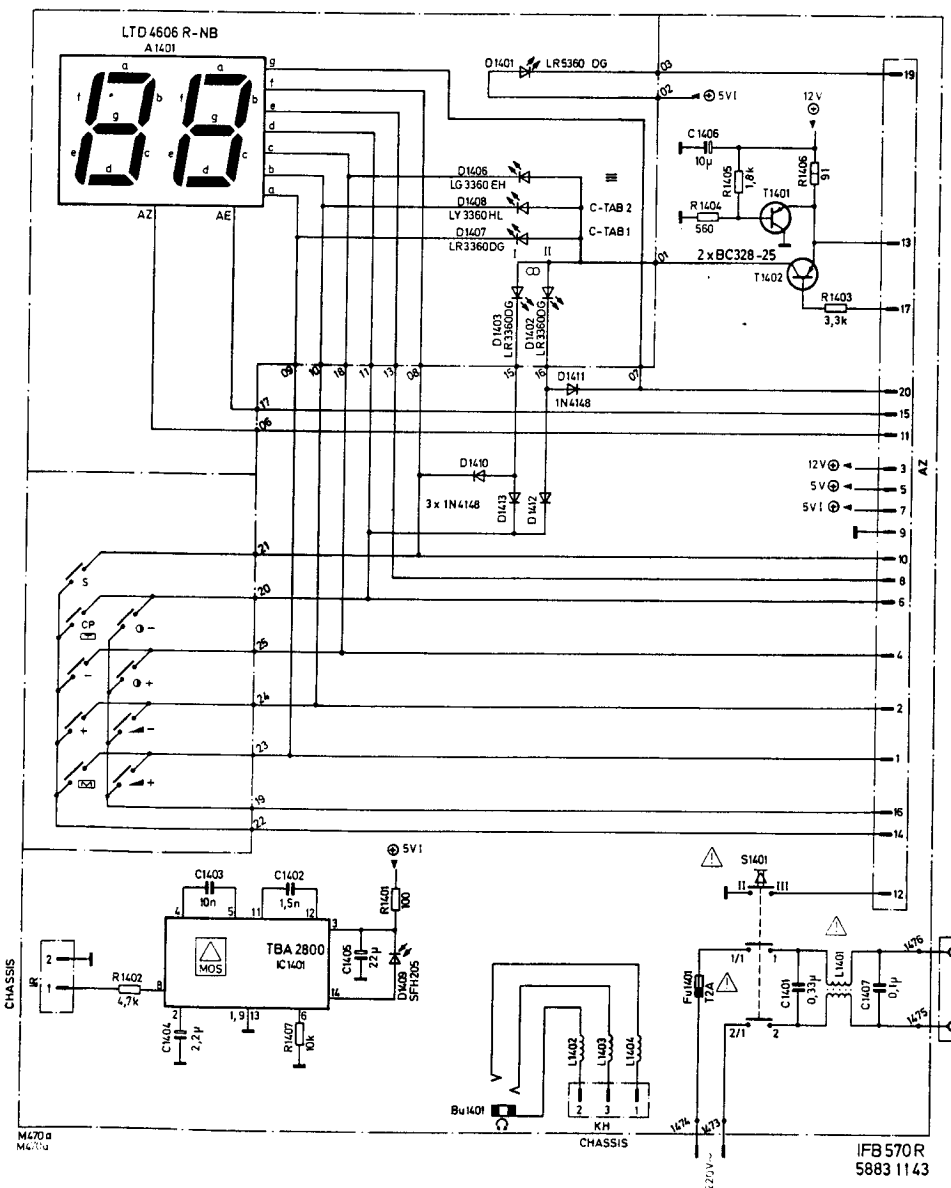

An der Fernbedienung:

- Tasten zur Farbstärkeeinstellung
- Tasten zur Helligkeitseinstellung
- Taste für Ideal-Color
- Tasten zur Lautstärkeeinstellung
- Taste für Lautsprecher-Abschaltung und für die Trennung der Toninhalte bei Zweiton-Sendungen
- Tasten zur Höheneinstellung
- Tasten zur Bässeeinstellung
- Tasten zur Balanceeinstellung für Stereo-Wiedergabe
- Taste für Umschaltung Stereo/Mono bzw. I. Ton auf II. Ton
- Taste für Hypersonic-Klangsystem zum Verbreitern der Stereo-Basis
- Taste zum Ausschalten (Bereitschaftsstellung) (Einschalten mit einer Taste **1 . . .9, O/AV**)

1 . . .9 Tasten für Wahl der Programmspeicher und Kanaleingabe der Sender

-- Umschalttaste für die Programmspeicher **10 . . .39** und für die Kanaleingabe lt. Tabellen **A** und **B**

C Taste zum Einleiten der Sendereinstellung

- Taste zum Umschalten von Videotext- auf Fernsehbetrieb (nur bei eingebautem Videotext-Decoder)
- Taste zur Kontrolle der Kanalnummer des gespeicherten Senders, erlischt nach 3 Sekunden.
  Bei eingebautem Videotext-Decoder wechselweises Aufrufen der elektronischen Bildschirmanzeigen für Uhrzeit und Toneinstellungen (Höhen, Bässe, Balance, Lautstärke)

P▶ Taste zum Durchschalten der Programmspeicher

. . bei diesem Gerät ohne Funktion

On the remote control unit:

- Buttons for colour strength adjustment
- Buttons for brightness adjustment
- Button for Ideal-Color basic settings
- Buttons for volume adjustment
- Button for loudspeaker switch-off and separation of sound contents during two-channel broadcasts
- Buttons for treble adjustment
- Buttons for bass adjustment
- Buttons for balance adjustment for stereo broadcasts
- Button for stereo/mono switchover or from sound channel I to sound channel II
- Button for Hypersonic sound system – stereo wide mode
- Switch-off button (standby mode) (switch-on with one the buttons **1 . . .9, O/AV**)

1 . . .9 Buttons for station preset selection and station channel input

-- Switchover button for presets **10 . . .39** and for channel input in acc. with tables **A** and **B**

C Button for initiation of station adjustment

- Button for switchover from text to TV mode (only with built-in teletext decoder)
- Button for checking channel number of stored station, goes out after 3 seconds. With built-in teletext decoder, alternating call-up of electronic screen displays for time and sound adjustments (treble, bass, balance, volume)

P▶ Button for the station preset

. . In the case of this set are non operational

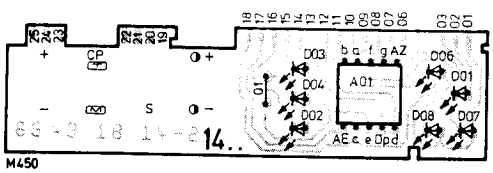

IFB 579 (Anzeige + Tasten)
IFB 579 (Display and buttons)
TCI 579 (Indicateur + touches)
IFB 579 (Indicazione + tasti)

5883 11 42

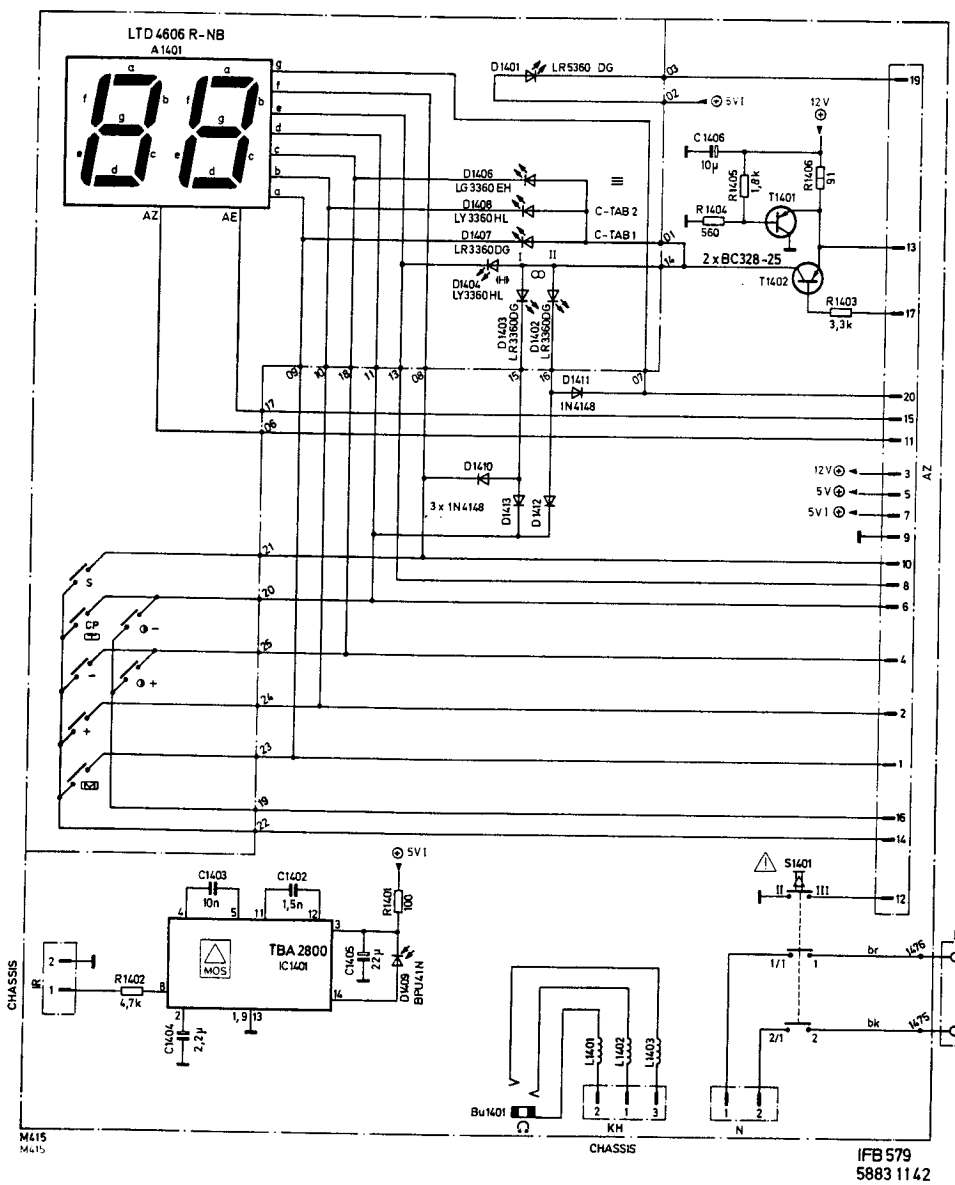

(F) Mode d' emploi abrégé

Sur l'appareil:

- touches de réglage du volume sonore
- touches de réglage du contraste
- touches pour souligneur de contours prevu pour la modification des contours (pas pour appareil)
- **C P** touche de déclenchement du réglage et de la
- mémorisation des émetteurs ainsi que réglage fin des émetteurs
- **– +** touches pour l'introduction des canaux et des mémoires de programme ainsi que pour le réglage fin des émetteurs
- touche de mémorisation du réglage des émetteurs
- **S** mémorisation d'une fonction spéciale pour fonctionnement NTSC (pas pour appareil)
- indicateur rouge allumé pour tableau de canaux **A,** indicateur jaune allumé pour tableau de canaux **B.** **Pour le tableau de canaux concerné, c.f. mode d'emploi.**

1. Réglage et mémorisation des émetteurs, les numéros de canal étant connus

Actionnez ensuite la touche **C.** Le numéro de canal est affiché dans le champ **D** et l'indicateur rouge s'allume.
Entrez les numéros de canal du programme TV à mémoriser au moyen des touches **0 . . .9.**
Remarque: Le numéro de canal doit toujours être entré avec deux chiffres.
La touche **sur l'appareil** sert à mémoriser l'introduction du canal. Le numéro de canal visible dans le champ d'affichage **D** est remplacé par le numéro de la mémoire de programme.
L'émetteur du programme TV désiré est alors mémorisé.
Pour régler les canaux TV normaux et les canaux de la télévision par câble U1 . . .U5 et S1 . . .S20, veuillez vous reporter au tableau **A.**
Lors de l'opération de réglage de ces canaux, l'indicateur **rouge A doit être** allumé.
Le tableau **B** s'applique au réglage des canaux de la télévision par câble M 1 . . . M 10; dans ce cas, c'est l'indicateur **jaune B** qui doit être allumé.

Commutation des indicateurs A et B

Déclenchez la sélection des canaux en actionnant la touche **C** de la télécommande ou resp. la touche **C P** située sur l'appareil et activez les indicateurs des tableaux de canaux **A** ou **B** correspondants en actionnant la touche **– –** de la télécommande: indicateur rouge pour le tableau **A,** indicateur jaune pour le tableau **B.**

Contrôle des canaux TV mémorisés

Actionnez la touche 1 x, le champ **D** affiche le numéro du canal mémorisé. 3 secondes plus tard, c'est de nouveau le numéro de la mémoire de programme qui est affiché.
Le contrôle des canaux TV peut également être réalisé par actionnement de la touche **C.**
Après avoir exécuté l'étape, actionnez la touche étant donné que, sinon, vous ne pouvez pas changer la mémoire de programme.

Réglage fin

Sélectionnez la mémoire de programme devant être corrigée: sur l'appareil au moyen des toches **–** ou **+**, sur la télécommande au moyen des touches numériques et, si nécessaire, avec la touche **– –.**
Actionnez 3 x la touche **C P S F** clignote dans le champ d'affiache **D.**
Actionnez la touche **–** ou **+** jusqu'à ce que le réglage optimal de l'image et du sont soit obtenu.
Actionnez 2 x la touche pour mémoriser ce réglage.

2. Réglage et mémorisation des émetteurs, les numéros de canal n'étant pas connus

Déclenchez la recherche des canaux au moyen de la touche **C P**. Un numéro de canal est affiché et l'un des indicateurs s'allume.
Entrez les numéros de canal en ordre croissant ou décroissant à l'aide des touches **+** ou **–** jusqu'à ce qu'un programme TV devant être mémorisé soit visible. Le défilement des numéros de canal s'accélère lorsque la touche respective est maintenue enfoncée.
Actionnez de nouveau la touche **C P**. Le numéro de la mémoire de programme clignote dans le champ d'affiache **D.**
Actionnez les touches **+** ou **–** pour sélectionner la mémoire de programme sous laquelle le programme TV reglé doit être mémorisé. Par exemple 1 pour la première chaîne TV ou 2 pour la deuxième chaîne etc. La mémoire de programme sélectionnée clignote dans le champ d'affiache **D.**
Actionnez alors la touche pour mémoriser le programme TV en question. Le canal précédemment sélectionné est de nouveau affiché dans le champ **D.**

Modification du réglage de base

Lors de la mise en circuit de l'appareil au moyen de l'interrupteur principal, le volume sonore, la luminosité, l'intensité des couleurs, le contraste, les aigus, les basses et la balance apparaissent avec les valeurs de base réglées départ usine.
Au cas où ces valeurs ne répondraient pas à votre goût personnel, les fonctions concernées peuvent être modifiées à l'aide de la télécommande (contraste sur l'appareil).
Actionnez ensuite la touche située sur l'appareil pour mémoriser les réglages modifiés.

Emission à deux sons

La touche **O ●** vous permet d'écouter le son 2 au lieu du son 1, ce qui est signalé par l'indicateur **II** allumé.
En réappuyant sur la touche **O ●**, vous permutez de nouveau les deux sons et l'indicateur **I** s'allume.
Au cas où vous désireriez reproduire les différentes langues par les haut-parleurs et par le casqué d'écoute, il vous suffira de sélectionner d'abord le son que vous désirez écouter dans les haut-parleurs en actionnant la touche **O ●.**
Appuyez ensuite sur la touche . L'affichage [] est visualisé dans le indicateur. Actionnez de nouveau la touche **O ●**. C'est alors l'autre son qui est reproduit dans le casque d'écoute. En réactionnant la touche , c'est de nouveau le son des haut-parleurs qui est reproduit.

(I) Brevi istruzioni per l'uso

All'apparecchio:

- Tasti per la regolazione del volume
- Tasti per la regolazione del contrasto
- Pulsanti per disegnatore chiaro per il miglioramento (Non esistente in tutti i pipi di app.)
- **C P** Tasto per avviare la regolazione e la memorizzazione
- ed anche la sintonizzazione delle emittenti
- **– +** Tasti per la selezione del canale e della memoria del programma ed anche della sintonizzazione delle emittenti
- Tasto per la memorizzazione della regolazione delle emittenti
- **S** Memorizzazione di una funzione speciale nel funzionamento NTSC (Non esistente in tutti i pipi di app.)
- l'indicazione rossa si accende per la tabella dei canali **A,** l'indicazione gialla si accende per la tabella dei canali **B.** **Per la relativa tabella dei canali, vedi istruzioni per l'uso.**

1. Regolazione e memorizzazione di emittenti di cui si conoscono i numeri dei canali

Premere ora il tasto **C.** Nel quadro delle indicazioni **D** appare il numero del canale. Inoltre si accende l'indicazione rossa.
Con i tasti **0 . . .9** si selezionano i numeri dei canali del programma televisivo da memorizzare.
Avvertenza: il numero del canale deve essere selezionato sempre con un numero a due cifre.
Con il tasto **all'apparecchio** si memorizza la selezione del canale. Nel quadro delle indicazioni **D** il numero del canale cambia nel numero della memoria di programma.
Così è stata memorizzata l'emittente con il programma televisivo desiderato.
Per la regolazione dei normali canali televisivi e dei canali delle televisioni via cavo U1 . . .U5 e S1 . . .S20 attenersi alla tabella **A.** Per la regolazione di questi canali durante la regolazione **deve** accendersi l'indicazione **rossa A.**
Per la regolazione dei canali delle televisioni via cavo M1 . . .M10 attenersi alla tabela **B,**; in questo caso deve accendersi l'indicazione **gialla B.**

Commutazione delle indicazioni A e B

Iniziare la selezione del canale con il tasto **C** del telecomando o con il tasto **C P** all'apparecchio e accendere le indicazioni per le tabelle dei canali **A** o **B** con il tasto **– –** del telecomando:
indicazione rossa per la tabella del canali **A,**
indicazione gialla per la tabella dei canali **B.**

Controllo dei canali televisivi memorizzati

Premere 1 x il tasto , nel quadro delle indicazioni **D** viene indicato il numero del canale memorizzato. Dopo 3 secondi riappare il numero della memoria di programma.
Il controllo dei canali televisivi può avvenire anche premendo il tasto **C.**
Dopo il passo premere il tasto , altrimenti non si possono commutare le memorie di programma.

Sintonizzazione

Selezionare la memoria di programma da correggere: all'apparecchio per mezzo dei tasti **–** o **+** o al telecomando per mezzo dei tasti numerici e con il tasto **– –**, in caso di necessità.
Premere 3 x il tasto **C P**, nel quadro delle indicazioni **D** lampeggia **S F.**
Premere il tasto **–** o **+** sino a quando l'immagine e l'audio sono regolati in modo ottimale.
Premere 2 x il tasto , così si memorizza questa regolazione.

2. Regolazione e memorizzazione di emittenti di cui non si conoscono i numeri dei canali

Avviare la ricerca del canale con il tasto **C P**. Appare un numero di canale e si accende una delle indicazioni.
Selezionare in avanti o all'indietro i numeri del canali con i tasti **+** o **–** sino a quando appare il programma televisivo da memorizzare. Tenendo premuto il tasto i numeri dei canali vengono contati velocemente.
Premere ancora una volta il tasto **C P**. Nel quadro delle indicazioni **D** lampeggia il numero della memoria di programma.
Selezionare la memoria di programma con i tasti **+** o **–** con il quale si vuole memorizzare il programma televisivo regolato. Pes 1 per il 1° programma televisivo, o 2 per il 2° programma televisivo e così via. Nel quadro delle indicazioni **D** lampeggia ora solo la memoria di programma selezionata.
Per memorizzare questo programma televisivo premere il tasto . Nel quadro delle indicazioni **D** appare nuovamente il canale selezionato precedentemente.

Cambio della regolazione di base

Quando si accende il televisore con l'interruttore principale appaiono il volume, la luminosità, la intensità dei colori, il contrasto, alti, bassi ed il bilanciamento con i valori base regolati in fabbrica.
Se questi valori non corripondono ai Vostri desideri, potete cambiare le funzioni corrispondenti con il telecomando (contrasto al televisore).
Dopo premete il tasto al televisore, così si memorizzano le regolazioni cambiate.

Trasmissioni bilingue

Con il tasto **O ●** si scambiano il suono 1 con il suono 2. Si accende l'indicazione **II.**
Ripremendo il tasto **O ●** riscambiate i suoni. Si accende l'indicazione **I.**
Se volete ascoltare diverse lingue attraverso gli altoparlanti e la cuffia, selezionate innanzitutto per mezzo del tasto **O ●** il suono desiderato per gli altoparlanti.
Ora premete il tasto . Nel indicazione appare l'indicazione []. Premete nuovamente il tasto **O ●**. L'altro suono si sente attraverso la cuffia. Ripremendo il tasto si risente il suono desiderato attraverso gli altoparlanti.

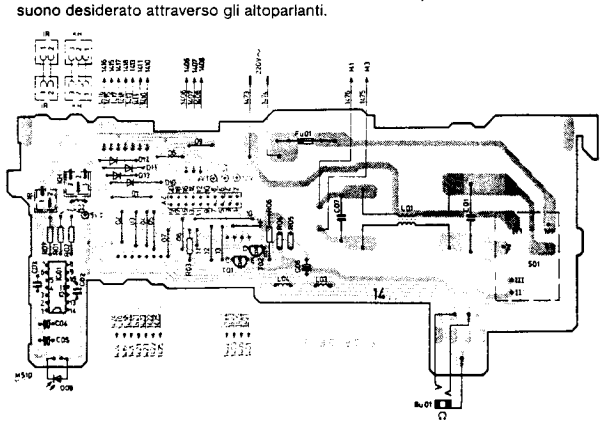

Grundplatte
Base board
Platine de base
Piastra di base

IFB 5708

(D) Kurzbedienungsanleitung

Am Gerät:

- Tasten zur Lautstärkeeinstellung
- Tasten zur Kontrasteinstellung
- Tasten für Klarzeichner zur Verbesserung der Konturenschärfe (nicht in allen Geräten)
- **C P** Taste zum Einleiten der Sendereinstellung und
- -Speicherung sowie der Sender-Feinabstimmung
- **– +** Tasten für die Kanal- und Programmspeicher-Eingabe sowie der Sender-Feinabstimmung
- Taste zum Speichern der Sendereinstellung
- **S** Speichern einer Sonderfunktion bei NTSC 4,43-Betrieb (nicht in allen Geräten)
- rote Anzeige leuchtet für Kanaltabelle **A**, gelbe Anzeige leuchtet für Kanaltabelle **B**. **Jeweilige Kanaltabelle siehe Bedienungsanleitung.**

1. Einstellen und Speichern der Sender bei bekannten Kanalnummern

Drücken Sie auf die Taste **C**. Im Anzeigefeld **D** erscheint eine Kanalnummer. Ferner leuchtet die rote Anzeige.
Mit den Tasten **0 . . .9** tippen Sie die Kanalnummern des zu speichernden Fernsehprogramms ein.
Hinweis: Die Kanalnummer muß immer 2stellig eingetippt werden. Mit der Taste **am Gerät** wird die Kanaleingabe gespeichert. Im Anzeigefeld **D** wechselt die Kanalnummer in die Nummer des Programmspeichers.
Nun ist dieser Sender mit dem gewünschten Fernsehprogramm gespeichert.
Für das Einstellen der normalen Fernsehkanäle und der Kabelkanäle U1 . . .U5 und S1 . . .S20 gilt die Tabelle **A**. Für das Einstellen dieser Kanäle **muß** während des Einstellvorgangs die **rote** Anzeige **A** leuchten.
Für das Einstellen der Kabelkanäle M1 . . .M10 gilt die Tabelle **B**; hierbei muß die **gelbe** Anzeige **B** leuchten.

Umschalten der Anzeigen A und B

Leiten Sie die Kanalwahl mit der Taste **C** der Fernbedienung bzw. mit der Taste **C P** am Gerät ein und schalten Sie mit der Fernbedienungstaste **– –** die Anzeigen für die zugehörigen Kanaltabellen **A** oder **B** ein: rote Anzeige für die Kanaltabelle **A**, gelbe Anzeige für die Kanaltabelle **B**.

Kontrolle der gespeicherten Fernsehkanäle

Taste 1 x drücken, im Anzeigefeld **D** wird die gespeicherte Kanalnummer angezeigt. Nach 3 Sekunden erscheint wieder die Nummer des Programmspeichers.
Die Kontrolle der Fernsehkanäle kann auch durch Drücken der Taste **C** erfolgen.
Dann müssen Sie die Taste drücken, da sonst die Programmspeicher nicht umgeschaltet werden können.

Feinabstimmung

Den zu korrigierenden Programmspeicher wählen; am Gerät mit den Tasten – oder + bzw. an der Fernbedienung mit den Ziffern-Tasten und – bei Bedarf – mit Taste **– –**.
Taste **C P** 3 x drücken. Im Anzeigefeld **D** blinkt S F.
Taste – oder + drücken, bis Bild und Ton optimal eingestellt sind. Taste 2 x drücken.
Damit ist diese Einstellung gespeichert.

2. Einstellen und Speichern der Sender bei nicht bekannten Kanalnummern

Mit der Taste **C P** die Kanalsuche einleiten. Es erscheint eine Kanalnummer, und eine der Anzeigen leuchtet.
Mit den Tasten + oder – die Kanalnummern aufwärts oder abwärts durchtippen, bis ein Fernsehprogramm erscheint, das gespeichert werden soll. Durch Gedrückthalten der jeweiligen Taste erfolgt ein schnelles Durchzählen der Kanalnummern.
Taste **C P** nochmals drücken. Im Anzeigefeld **D** blinkt die Programmspeichernummer.
Mit den Tasten + oder – den Programmspeicher wählen, mit dem das einstellte Fernsehprogramm gespeichert werden soll. Im Anzeigefeld **D** blinkt nun der gewählte Programmspeicher.
Drücken Sie nun zum Speichern dieses Fernsehprogramms auf die Taste . Im Anzeigefeld **D** erscheint wieder der vorher gewählte Kanal.

Verändern der Grundeinstellung

Beim Einschalten des Gerätes mit dem Netzschalter erscheinen Lautstärke, Helligkeit, Farbstärke, Kontrast, Höhen, Bässe und Balance mit den im Werk eingestellten Grundwerten.
Diese Funktionen können Sie mit der Fernbedienung (Kontrast am Gerät) abändern.
Danach drücken Sie die Taste am Gerät. Damit werden die veränderten Einstellungen gespeichert.

Zweiton-Sendung

Mit der Taste ○ ● vertauschen Sie Ton 1 mit Ton 2. Anzeige **II** leuchtet.
Durch nochmaliges Drücken der Taste ○ ● vertauschen Sie die Toninhalte erneut. Anzeige **I** leuchtet.
Wollen Sie die unterschiedlichen Sprachen in den Lautsprechern und im Kopfhörer haben, wählen Sie zunächst mit der Taste ○ ● den gewünschten Ton für die Lautsprecher aus. Drücken Sie nun auf die Taste . Im Anzeigefeld erscheint die Anzeige []. Drücken Sie erneut die Taste ○ ●. Über Kopfhörer wird der andere Ton wiedergegeben. Nach nochmaligem Drücken der Taste ist wieder der in den Lautsprechern gewünschte Ton zu hören.

(GB) Short operating instructions

On the set:

- Buttons for volume adjustment
- Buttons for contrast adjustment
- Buttons for crispender to improve picture definition (not in all sets)
- **C P** Button for intiation of station adjustment and storage as
- well as fine station tuning
- **– +** Buttons for channel and station preset input as well as fine station tuning
- Button for storing station adjustment
- **S** Storing a special function in NTSC mode (not in all sets)
- Red indicator lights up for channel table **A**, yellow indicator lights up for channel table **B**.
  See the operating instructions for the channel table concerned.

1. Station adjustment and storage when the channel numbers are known

Now press button **C**. A channel number appears in display **D**. The red indicator lights up.
Now enter the channel number of the station to be stored using buttons **0 . . .9**.
N. B.: The channel number must always have 2 digits.
The channel input is stored via button **on the set.** In the display **D** the number changes from that of the channel to the number of the station preset location.
The desired station is now stored in the desired preset location.
Table **A** is valid for adjustment of the standard TV channels and the cable channels U1 . . .U5 and S1 . . .S20. In order to adjust these channels, the **red indicator A must** be lit during the tuning process.
Table **B** is valid for adjustment of the cable channels M1 . . .M10; for this tuning process, the **yellow** indicator **B** must be lit.

Switchover from indicator A to B

Initiate channel selection with button **C** on the remote control or with button **C P** on the set and switch on the indicators for the corresponding channel tables **A** or **B** with the remote control button **– –**:
red indicator for channel table **A**, yellow indicator for channel table **B**.

Monitoring the stored TV channels

Press button **once;** the stored channel number is indicated in display **D**. After 3 seconds, the number of the station preset location reappears.
The TV channel can also be monitored by pressing button **C**. Then you must press button , otherwise you cannot switch over the station preset location.

Fine tuning

Select the preset location to be corrected; either on the set via buttons – or +, or on the remote control with the digit buttons and – if necessary – button **– –**.
Press button **C P** three times. S F flashes in the display.
Press button – or + until the picture and sound are optimally adjusted.
Press button twice. This setting is then stored.

2. Station adjustment and storage when you don't know the channel numbers

Initiate channel search via button **C P**. A channel number appears, and one of the indicators lights up.
Run through the channel numbers forwards or backwards with the buttons + or –, until the TV station you want to store appears. If the respective button is held depressed, the channel numbers are run through at high speed.
Press button **C P** once again. The station preset number flashes in the display **D**.
Use buttons + or – to select the preset location on which you want to store the tuned-in TV station. For example, 1 for station 1 (e.g. BBC1), 2 for station 2, and so on. The selected station preset location now flashes in the display **D**.
Now press button to store this TV station. The previously selected channel now reappears in display **D**.

Changing the basic settings

When the set is switched on via the power switch, the volume, brightness, colour strength, contrast, treble, bass and balance levels are those set at the factory.
If these levels are not in line with your personal desires, you can alter the various settings via the remote control (contrast on the set).
Following this, press button on the set. The values you have changed to suit your personal taste are then stored.

Two channel broadcasts

By pressing button ○ ●, sound channel 1 is replaced by sound channel 2. The indicator **II** lights up.
If button ○ ● is pressed once again, the sound channels are changed again. The indicator **I** lights up.
If want to listen to the different languages (sound channels) via speakers and headphones, first select the language (channel) you want via the speakers with button ○ ●.
Then press button . The indicator [] appears in indicator field. Press button ○ ● once again. The other sound channel is then played back via the headphones. If button is pressed once more, you then hear the sound channel desired via the loudspeakers again.

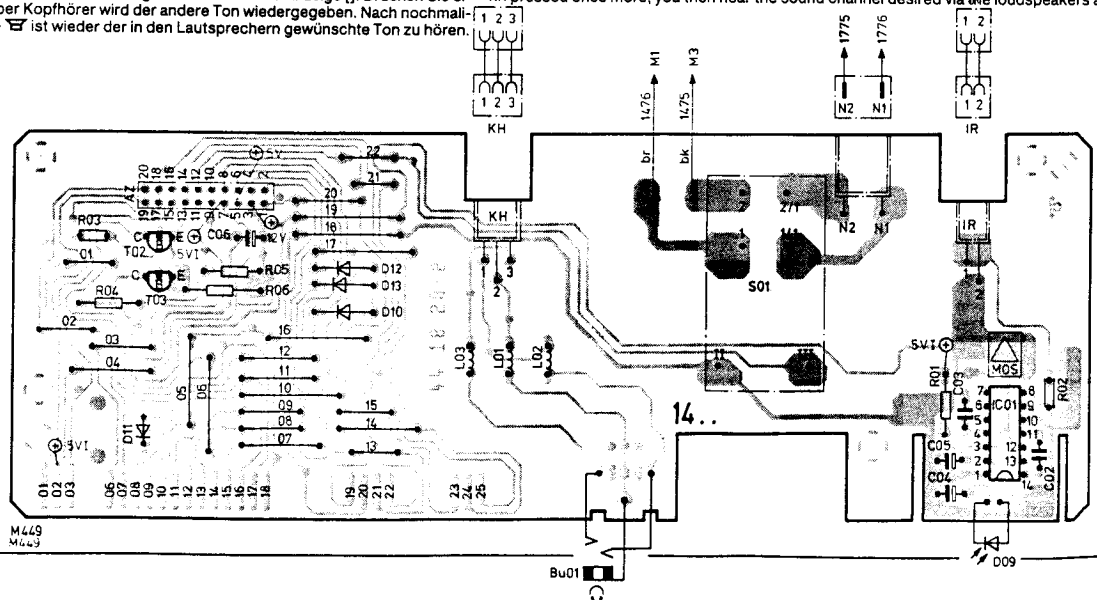

Grundplatte
Base board
Platine de base
Piastra di base

IFB 579

IFB (Anzeige + Tasten)
IFB (Display and buttons)
TCI (Indicateur + touches)
IFB (Indicazione + tasti)

5883 15 30 (IFB 473)
5883 11 40 (IFB 473 S)
5883 14 90 (IFB 473 UK)
5883 11 39 (IFB 573)

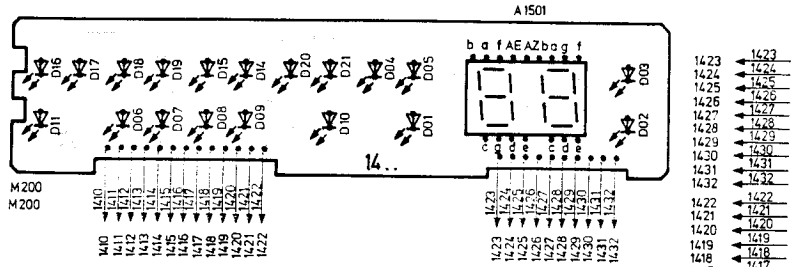

Anzeigeplatte
Indicator board
Platine indication
Piastra indicatore

IFB 573

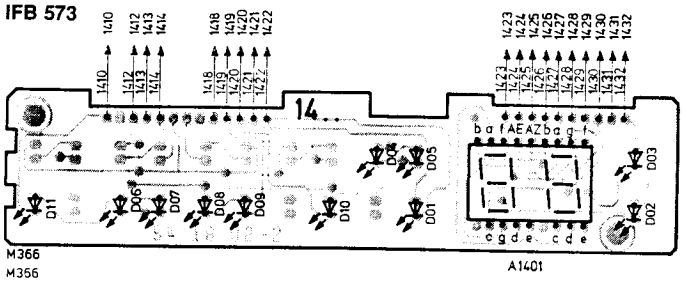

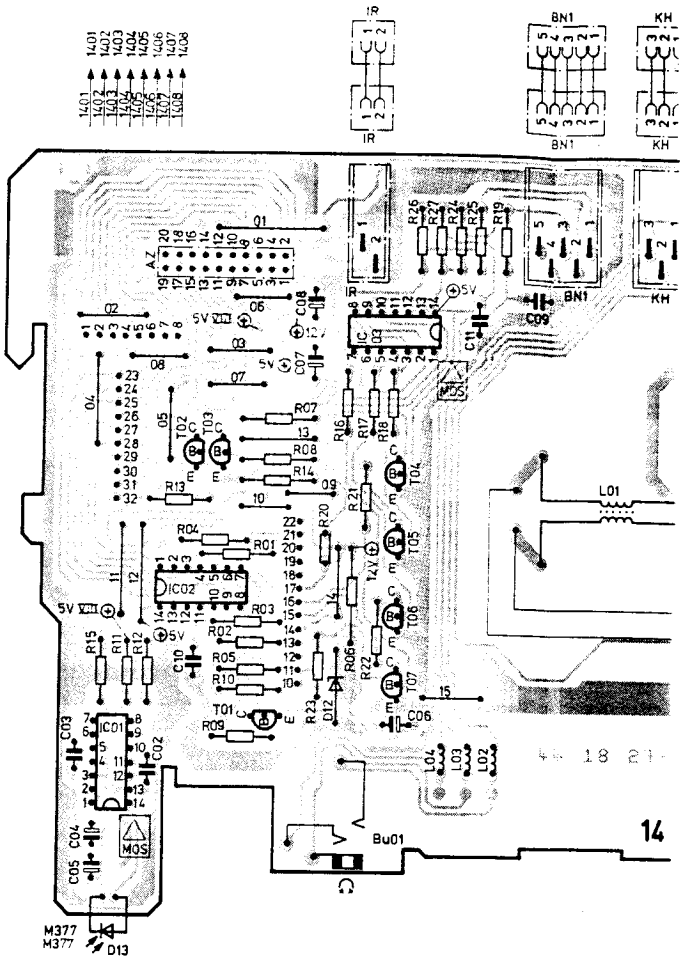

Anzeigeplatte
Indicator board
Platine indication
Piastra indicatore

IFB 473

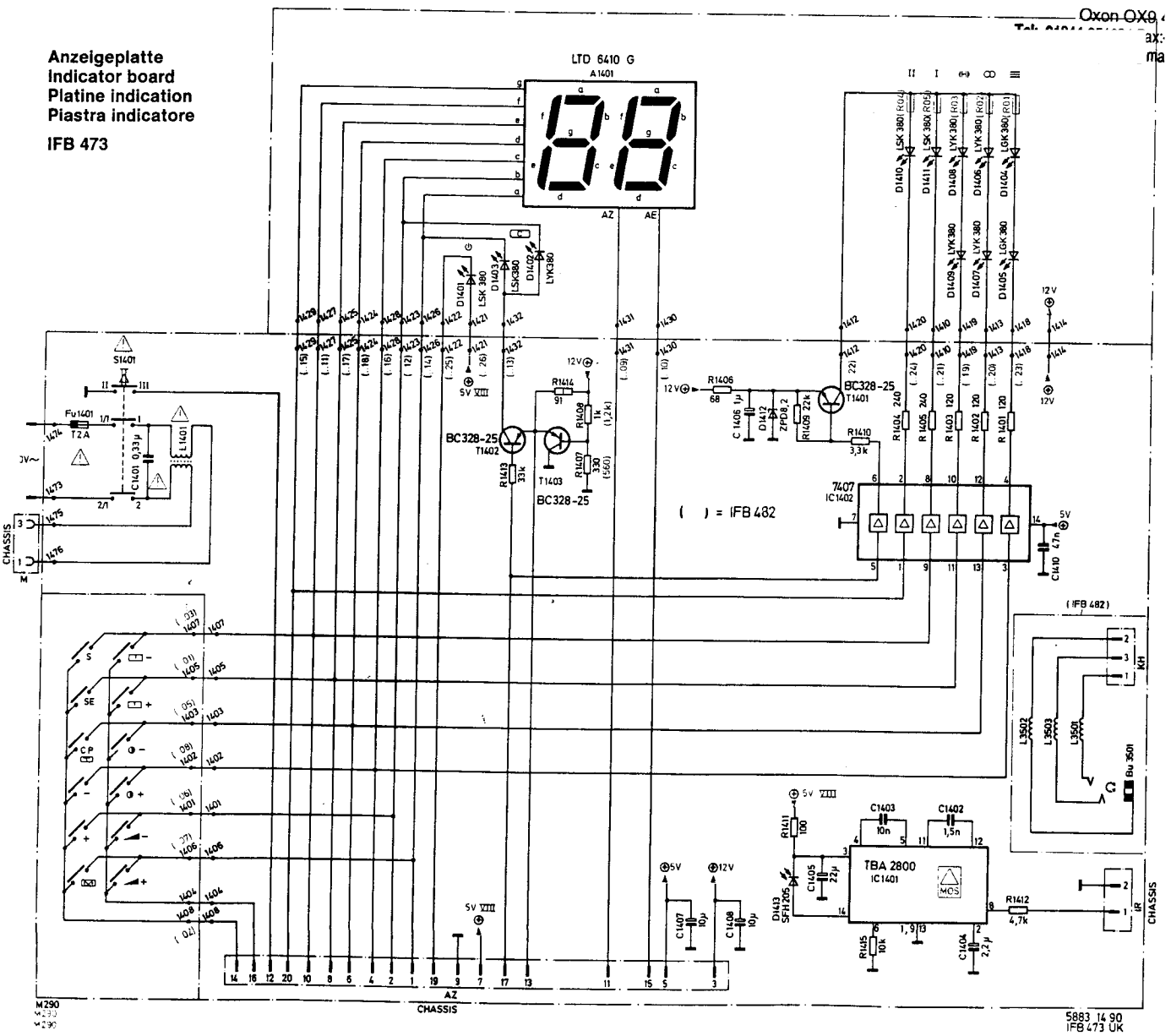

IFB 483 (S)

C

IFB 485 (Anzeige + Tasten)
IFB 485 (Display and buttons)
TCI 485 (Indicateur + touches)
IFB 485 (Indicazione + tasti)

5883 14 62

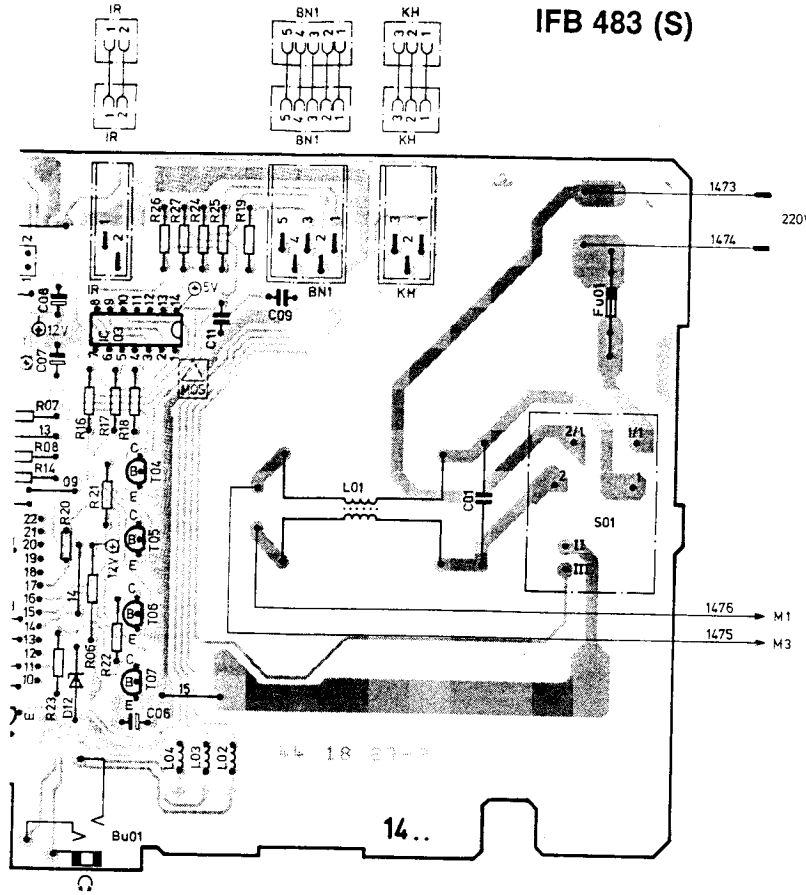

Anzeigeplatte
Indicator board
Platine indication
Piastra indicatore

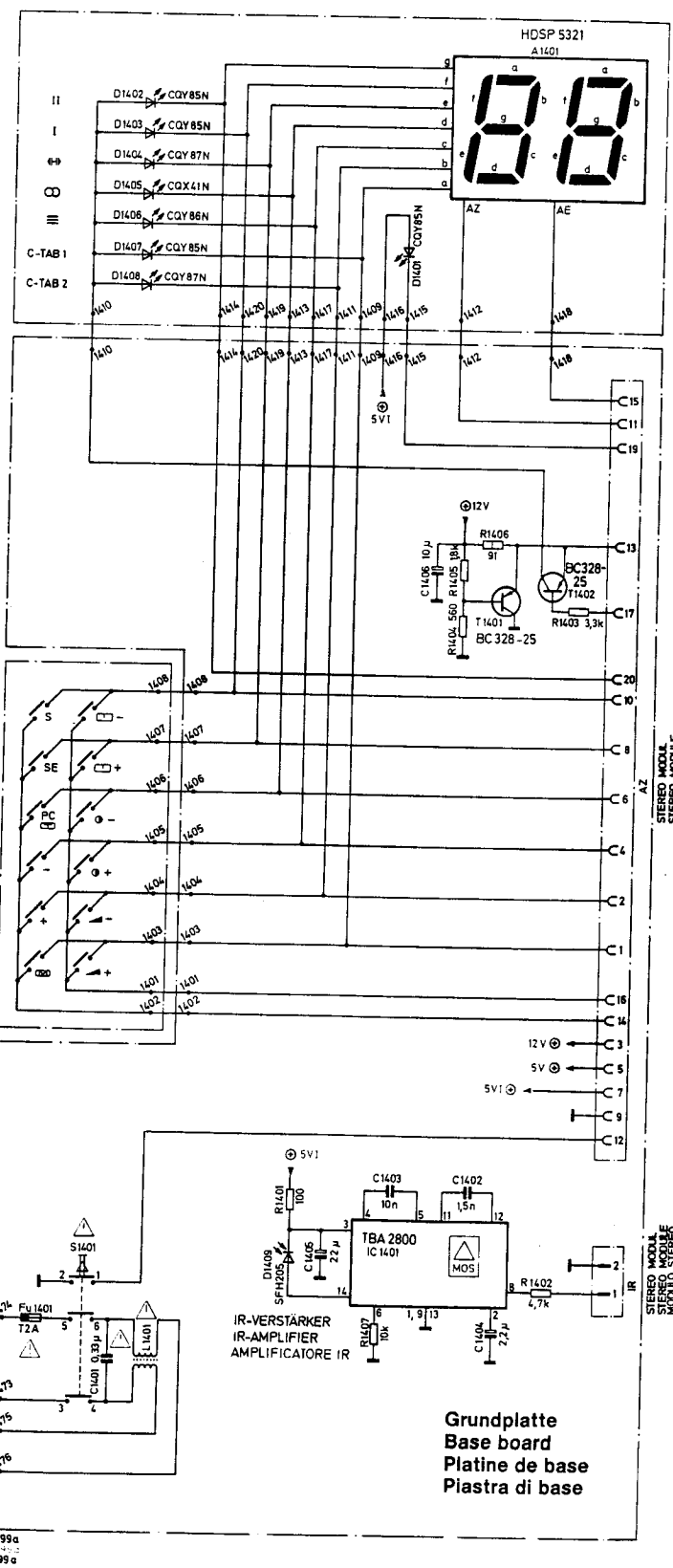

Grundplatte
Base board
Platine de base
Piastra di base

IFB 473/573

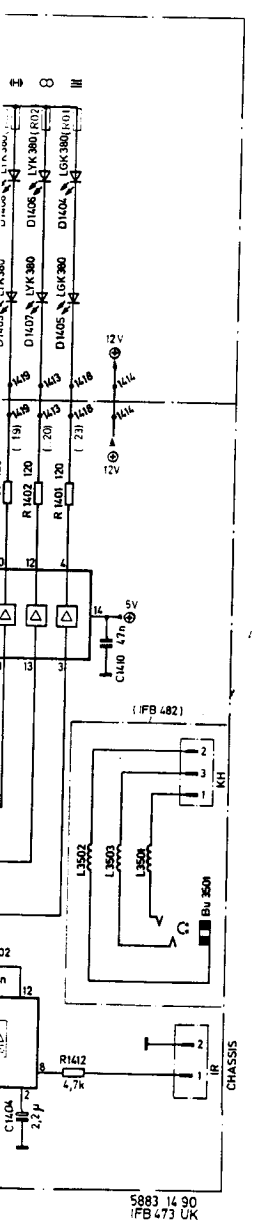

IFB 482
IFB 482
TCI 482
IFB 482
5883 14 60

; (Anzeige + Tasten)
; (Display and buttons)
; (Indicateur + touches)
; (Indicazione + tasti)

tte
oard
ication
icatore

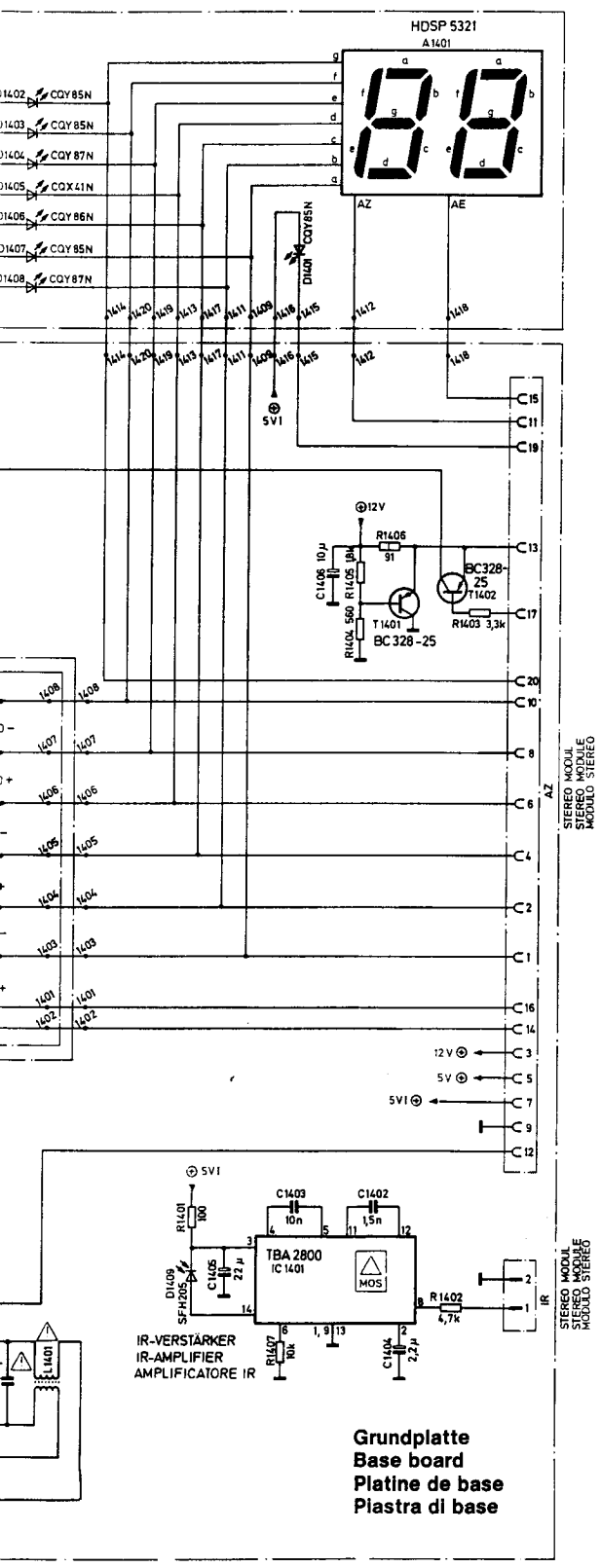

Grundplatte
Base board
Platine de base
Piastra di base

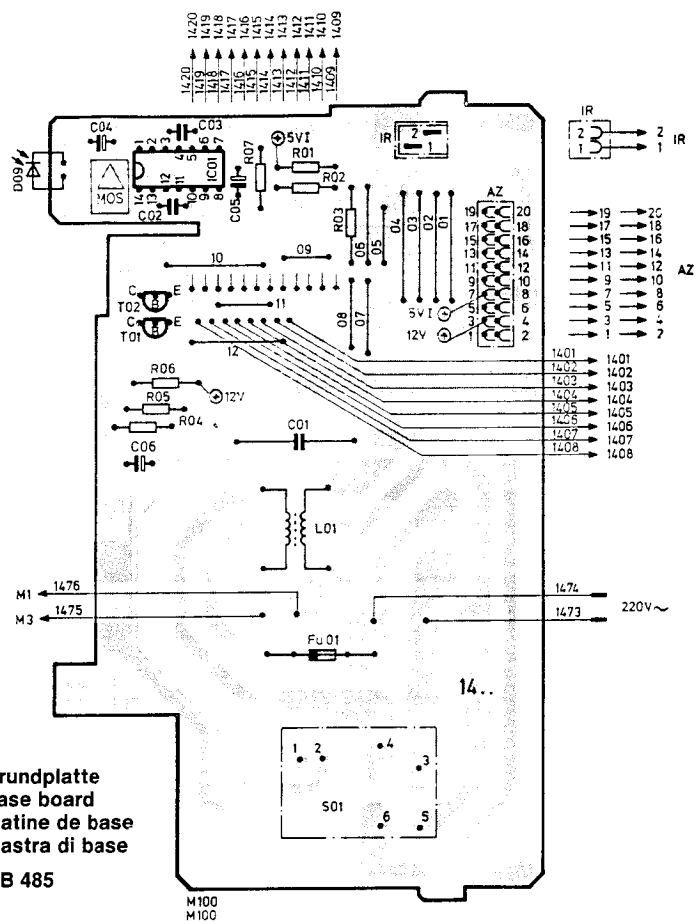

Grundplatte
Base board
Platine de base
Piastra di base

IFB 485

Positionsnummern	14 . .
Position number	14 . .
Numéros de position	14 . .
Numero delle posizioni	14 . .

Positionsnummern	14 . .
Position number	14 . .
Numéros de position	14 . .
Numero delle posizioni	14 .

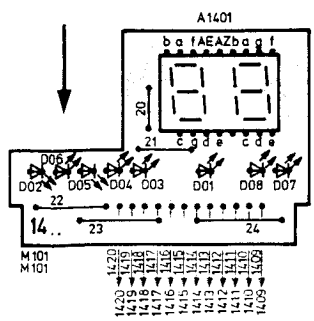

Anzeigeplatte
Indicator board
Platine indication
Piastra indicatore

IFB 485

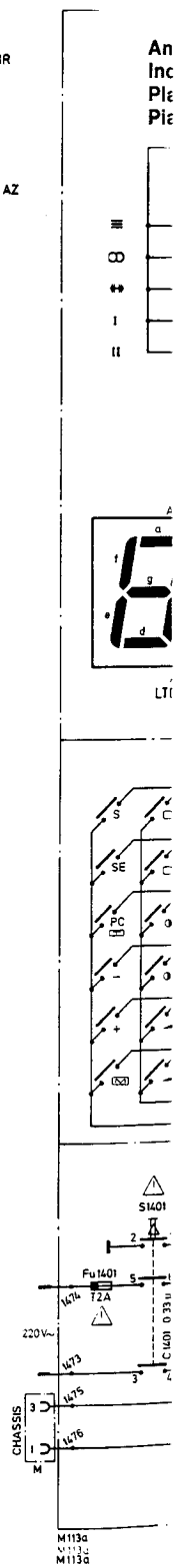

IFB 482 (Anzeige + Tasten)
IFB 482 (Display and buttons)
TCI 482 (Indicateur + touches)
IFB 482 (Indicazione + tasti)

5883 14 60

Geräte mit Compact-D-Chassis

Die eigentliche Schaltung vom Bedienteil befindet sich au dem Blatt **B 21...** beim Stereo-Modul.

Sets with Compact-D-Chassis

The actual circuit of the control unit is on sheet **B 21...** with the stereo Modul.

Appareils avec chassis Compact-D

Le circuit proprement dit de l'organe de commande se trou ve sur la feuille **B 21...** du module stéréo.

Apparecchio con chassis Compact-D

Il collegamento vero e proprio della parto di comando trova sul foglio **B 21...** del modulo stereo.

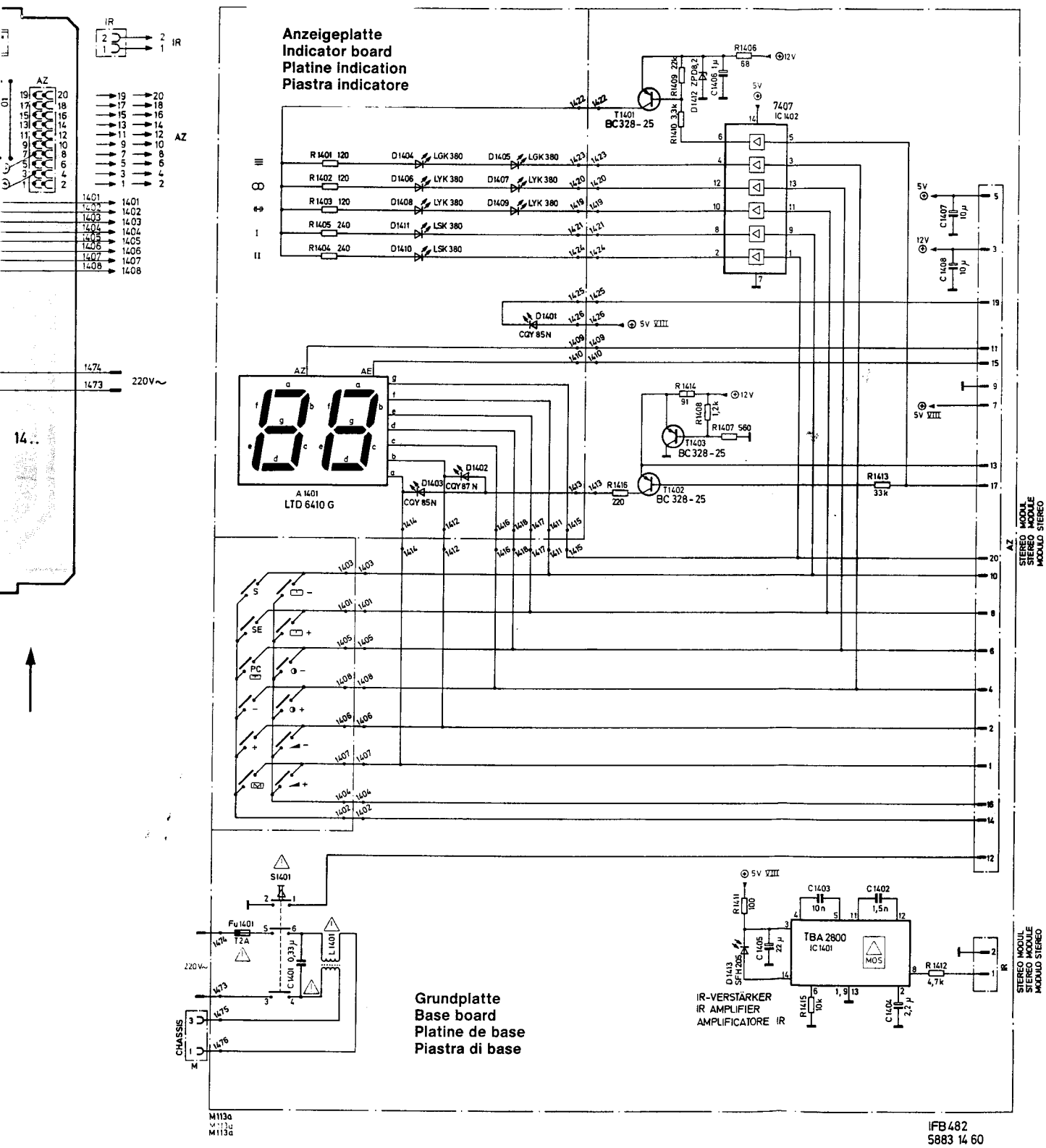

nit Compact-D-Chassis

ntliche Schaltung vom Bedienteil befindet sich auf tt B 21... beim Stereo-Modul.

:h Compact-D-Chassis

ıal circuit of the control unit is on sheet B 21... stereo Modul.

ls avec chassis Compact-D

it proprement dit de l'organe de commande se trou- ı feuille B 21... du module stéréo.

:chio con chassis Compact-D

amento vero e proprio della parto di comando ci l foglio B 21... del modulo stereo.

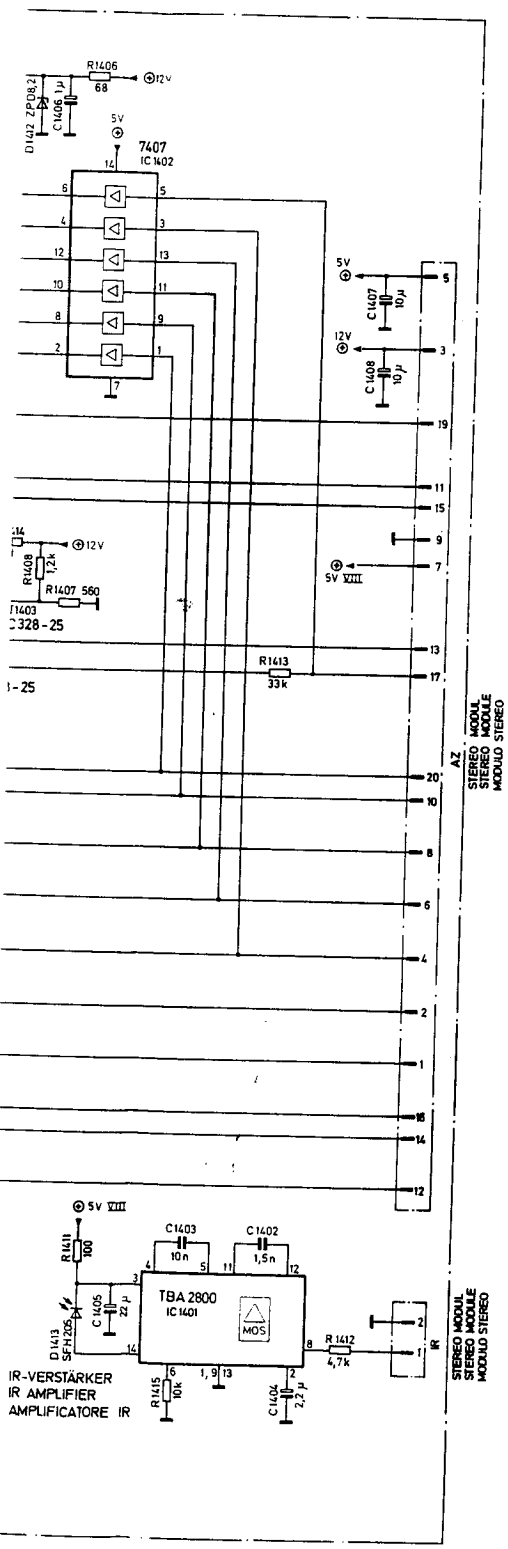

IFB 482
5883 14 60

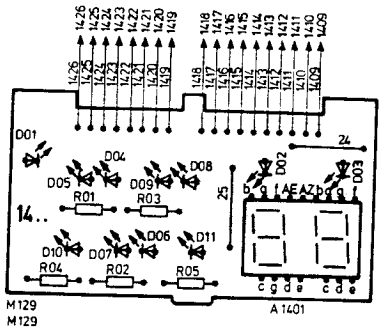

Anzeigeplatte
Indicator board
Platine indication
Piastra indicatore

IFB 482

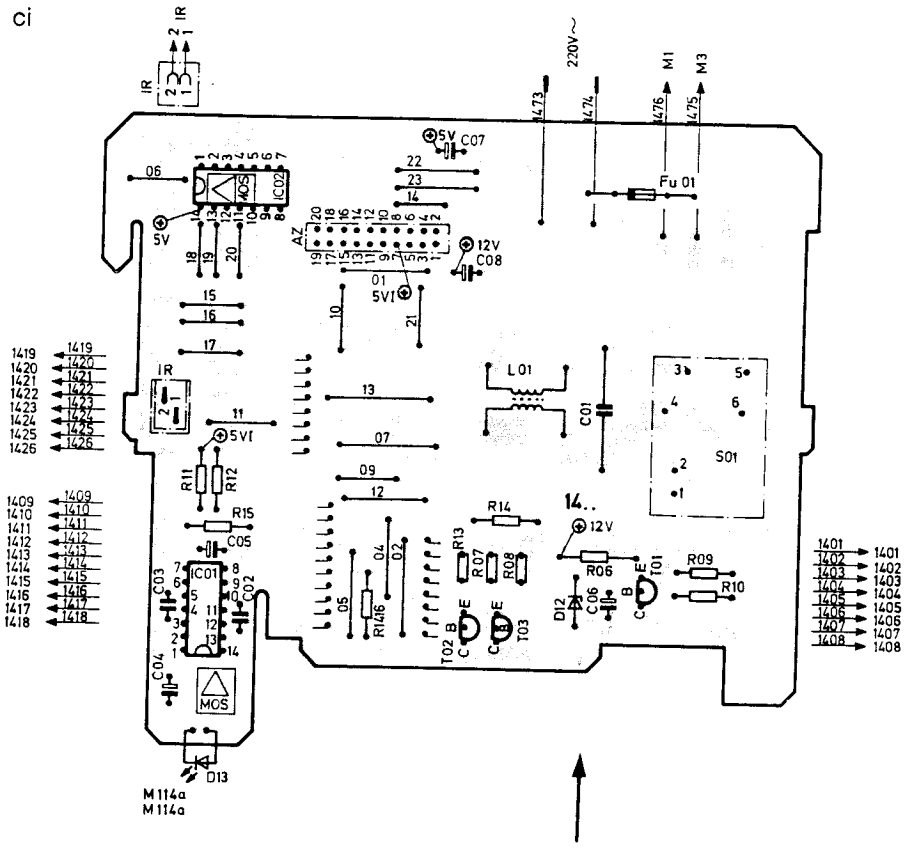

Grundplatte
Base board
Platine de base
Piastra di base

IFB 482

Positionsnummern 14..
Position number 14..
Numéros de position 14..
Numero delle posizioni 14..

IR-Sender, IRS-1 / IR transmitter, IRS-1 **Émetteur, IRS-1 / Trasmettitore a raggi IR, IRS-1**		5652 13 01
IR-Sender, IRS-2 / IR transmitter, IRS-2 **Émetteur, IRS-2 / Trasmettitore a raggi IR, IRS-2**		5652 13 03
Zierblech / Blind / Tôle d'enjolivement / Fregio (IRS-1)		6411 67 02
Zierblech / Blind / Tôle d'enjolivement / Fregio (IRS-2)		6411 67 05
Kontaktplatte, 48 polig / Contact board, 48-fold Platine de contact, 48 fois / Piastra di contatto, 48 poli (IRS-1)		4188 10 03
Kontaktplatte, 48 polig / Contact board, 48-fold Platine de contact, 48 fois / Piastra di contatto, 48 poli (IRS-2)		4188 10 07
Gehäuseoberteil / Casing, top section Boîtier partie supérier / Parte superiore del telaio		6138 52 01
Gehäuseunterteil / Casing, bottom section Boîtier partie base / Parte interiore del telaio		6138 54 01
Batteriedeckel / Battery cover Couvercle de batterie / Coperchio della batteria		6138 53 01
Kontaktteil (+) / Contact part (+) Parte de contact (+) / Parte di contatto (+)		7342 60 03
Kontaktteil (–) / Contact part (–) Parte de contact (–) / Parte di contatto (–)		7342 60 04
Abdeckschieber / Slide lock Volet coulissant / Scorrevole di copertura		8623 14 02
Federkontakt (+) / Spring contact (+) Contact à ressort (+) / Contatto a molla (+)		7342 60 01
Federkontakt (–) / Spring contact (–) Contact à ressort (–) / Contatto a molla (–)		7342 60 02
IC 1201 T 1201 D 1201. 1202 D 1203	IRT 1250 BC 368-E 6288 LD 271 LED ZTE 2	MOS 3779 25 75 3614 42 50 3682 01 04 3653 15 10

Ersatzteile / Replacement parts list / Pièces de rechange / Elenco delle parti di ricambio

⚠ Sicherheitsbauteil im Sinn der Sicherheitsbestimmung. Diese Teile dürfen nur durch Originalteile ersetzt werden.
⚠ Safety components in accordance with existing regulations. These components must only be replaced by original component parts.
⚠ Composant de sécurité conformément aux réglementations de sécurité. Ces composants doivent être uniquement remplacés par des pièces d'origines.
⚠ Componenti di sicurezza ai sensi del regolamento di sicurezza. Queste componenti devono venir sostituite unicamente con parti originali.

Gegenstand Item Pièce Ricambi	Bestell-Nr. Order no. N° de com. No. di rif.
IFB 473 / TCI 473 **IFB 473 S / TCI 473 S** **IFB 473 UK / TCI 473 UK** **IFB 482 / TCI 482** **IFB 485 / TCI 485** **IFB 570 R / TCI 485** **IFB 573 / TCI 573** **IFB 579 / TCI 579**	5883 15 30 5883 11 40 5883 14 19 5883 14 60 5883 14 62 5883 11 43 5883 11 39 5883 11 42
Aufbauplatte / Mounting board Plaque de montage / Piastra di montaggio (5883 14 60)	8625 12 80
Aufbauplatte / Mounting board Plaque de montage / Piastra di montaggio (5883 11 40)	8625 24 17
Aufbauplatte / Mounting board Plaque de montage / Piastra di montaggio (5883 14 62)	8625 12 74
Aufbauplatte / Mounting board Plaque de montage / Piastra di montaggio (5883 11 39)	8625 25 15
Aufbauplatte / Mounting board Plaque de montage / Piastra di montaggio (5883 11 42)	8625 30 21
Aufbauplatte / Mounting board Plaque de montage / Piastra di montaggio (5883 11 43)	8625 30 14
Kontaktplatte / Contact board Platine de contact / Piastra di cont. (5883 11 39)	4188 02 57
Kontaktplatte / Contact board Platine de contact / Piastra di cont. (5883 11 42)	4188 12 02
Kontaktplatte / Contact board Platine de contact / Piastra di cont. (5883 14 60)	4188 02 55
Kontaktplatte / Contact board Platine de contact / Piastra di cont. (5883 11 40)	4188 02 57
Kontaktplatte / Contact board Platine de contact / Piastra di cont. (5883 14 62)	4188 02 80
Kontaktplatte / Contact board Platine de contact / Piastra di cont. (5883 11 43)	4188 02 84
Netzschalter / Mains switch Commutateur principal / Interruttore principale	⚠ 4112 21 71
Netztaste / Mains pushbutton Touche secteur / Interruttore generale	6315 36 18
Netzschalter / Mains switch Commutateur principal / Interruttore principale (5883 11 42)	⚠ 4112 31 75
Netztaste / Mains pushbutton Touche secteur / Interruttore generale (5883 11 42)	6315 36 27
Netztaste / Mains pushbutton Touche secteur / Interruttore generale (5883 11 43)	6315 36 21
Netzsicherung / Mains fuse Fusible secteur / Fusibile principale T 2 A	⚠ 4375 16 18
Sicherungshalter / Holder for mains fuse Porte fusible / Porta fusibili	⚠ 4157 04 51
Netzsicherungsabdeckung / Mains fuse lid Cade pour fusible secteur / Coperchio per fusibile principale	8612 15 08
Netzkabel / Mains cable Cordon d'alimentation / Cavo di distribuzione	⚠ 4131 24 36
Halter für Vorverstärkergehäuse / Holder for amplifier cabinet Support pour boîtier de préamplificateur Supporto per scatola preamplificatrice	7368 62 03
Vorverstärkergehäuse / Amplifier cabinet Boîtier du préamplificateur / Contenitore del preamplificatore	6536 21 14
Kopfhörerbuchse kpl. / Headphone socket Prise pour casque / Piastra di collegamento (5883 14 60)	4144 11 87
Kopfhörerbuchse kpl. / Headphone socket Prise pour casque / Piastra di collegamento (5883 11 40 / 5883 11 39)	4145 08 06
Kopfhörerbuchse kpl. / Headphone socket Prise pour casque / Piastra di collegamento (5883 14 62)	4144 11 85
Kopfhörerbuchse kpl. / Headphone socket Prise pour casque / Piastra di collegamento (5883 11 42)	4144 11 17
Kopfhörerbuchse kpl. / Headphone socket Prise pour casque / Piastra di collegamento (5883 11 43)	4144 11 16
Kabel, Chassis-Bedienteil / Cable, Chassis-operating unit Cordon, chassis-unité de commandes Cavo, chassis-Elemento di comando (5883 11 42)	4888 57 79
Kabel, Chassis-Bedienteil / Cable, Chassis-operating unit Cordon, chassis-unité de commandes Cavo, chassis-Elemento di comando (5883 14 60, 5883 11 40, 5883 11 39)	4888 60 92
Kabel, Chassis-Bedienteil / Cable, Chassis-operating unit Cordon, chassis-unité de commandes Cavo, chassis-Elemento di comando (5883 14 62)	4888 60 94
Kontaktleiste, 20polig / Contact plug, 20fold Reglette à douilles, 20 fois / Spinottiera di contatto, 20 poli	7318 44 01
IC 1401 TBA 2800 MOS IC 1402 SN 7407 N IC 1403 HEF 4001 BP MOS	3763 08 13 3771 02 43 3771 51 07
T 1401, 1402, 1403 BC 328-25 T 1404...1407 BC 238 B	3614 71 33 3614 01 22

Gegenstand Item Pièce Ricambi	Bestell-Nr. Order no. N° de com. No. di rif.
D 1409 SFH 205 D 1412 ZPD 8,2 D 1413 SFH 205	3683 10 33 3653 24 05 3683 10 33
L 1401 Drossel / Choke Bobine de self / Bobina	4557 04 46
L 1401 (IFB 570 R)	4557 04 30
L 1402...1404 Drossel / Choke Bobine de self / Bobina	4557 80 64
C 1401 0,33 µF 250 V	3324 09 28
Anzeigeplatte / Indicator board **Platine indication / Piastra indicatori (5883 14 60)**	6911 32 63
D 1401, 1403 LR 3360 DG D 1402 LY 3360 HL D 1404, 1405 LGK 380 D 1406...1409 LYK 380 D 1410, 1411 LSK 380	3681 12 84 3681 12 82 3681 12 78 3681 12 79 3681 12 80
Halter für D 1401 / Holder for D 1401 Support pour D 1401 / Supporto della D 1401	8624 71 29
A 1401 LTD 64106	3686 10 19
Fenster für A 1401 / Window for A 1401 Cadre pour A 1401 / Finestra della A 1401	6466 51 05
Anzeigeplatte / Indicator board **Platine indication / Piastra indicatori (5883 14 74)**	6911 36 02
D 1401, 1403 LR 3360 DG D 1402 LY 3360 HL D 1404, 1405, 1416, 1417 LGK 380 D 1406...1411, 1414, 1415 LYK 380 D 1418...1421 LSK 380	3681 12 84 3681 12 82 3681 12 78 3681 12 79 3681 12 80
Halter für D 1402, oben / Holder for D 1402, top Support pour D 1402, supérier / Supporto della D 1402, superiore	8623 02 13
Halter für D 1402, unten / Holder for D 1402, bottom Support pour D 1402, base / Supporto della D 1402, interiore	8622 08 03
Lichtführung, 2fach / Light compartment, 2 fold Prise de lumière, 2 fois / Pozzo di luce, 2 poli	8622 31 05
Lichtführung, 5fach / Light compartment, 5 fold Prise de lumière, 5 fois / Pozzo di luce, 5 poli	8622 31 06
Anzeigeplatte / Indicator board **Platine indication / Piastra indicatori (5883 14 62)**	6911 32 68
D 1401...1403, 1407 CQY 85 N D 1404, 1408 CQY 87 N D 1405 CQX 41 N D 1406 CQY 86 N	3681 14 11 3681 14 17 3681 14 15 3681 14 13
A 1401 LTO 5250 R-FC	3686 10 18
Halter für D 1401 / Holder for D 1401 Support pour D 1401 / Supporto della D 1401	8624 71 06
Anzeigeplatte / Indicator board **Platine indication / Piastra indicatori** **(5883 11 40, 5883 15 30, 5883 11 39)**	
D 1401, 1403, 1410, 1411 LSK 380 D 1402, 1406...1409 LYK 380 D 1404, 1405, 1416, 1417 LGK 380	3681 12 80 3681 12 79 3681 12 78
Lichtführung, 2fach / Light compartment, 2 fold (5883 11 40) Prise de lumière, 2 fois / Pozzo di luce, 2 poli (5883 15 30)	8622 31 05
Lichtführung, 2fach / Light compartment, 2 fold (5883 11 39) Prise de lumière, 2 fois / Pozzo di luce, 2 poli	8622 31 08
Lichtführung, 5fach / Light compartment, 5 fold Prise de lumière, 5 fois / Pozzo di luce, 5 poli	8622 31 06
A 1401 HDSP 5621	3686 10 23
Fenster für A 1401 / Window for A 1401 Cadre pour A 1401 / Finestra della A 1401 (5883 11 40)	6466 49 07
Fenster für A 1401 / Window for A 1401 Cadre pour A 1401 / Finestra della A 1401 (5883 11 39)	8622 01 79
Anzeigeplatte / Indicator board **Platine indication / Piastra indicatori** **(5883 11 42, 5883 11 43)**	
D 1401 LR 5360 DG D 1402, 1403 LR 3360 DG D 1404, 1408 LY 3360 HL D 1405 LS 3360 HL D 1406 LG 3360 EH D 1407 LR 3360 G	3681 14 52 3681 12 84 3681 12 82 3681 12 83 3681 12 81 3681 12 84
A 1401 4606 R-NB	3686 12 01
Fenster für A 1401 / Window for A 1401 Cadre pour A 1401 / Finestra della A 1401 (5883 11 42)	8612 15 11
Fenster für A 1401 / Window for A 1401 Cadre pour A 1401 / Finestra della A 1401 (5883 11 43)	8622 01 81

NOKIA
CONSUMER ELECTRONICS

VIDEOTEXT-Decoder B/D/2
VIDEOTEXT decoder B/D/2
Decodificatore TELEVIDEO B/D/2

6911 11 55

D 7a

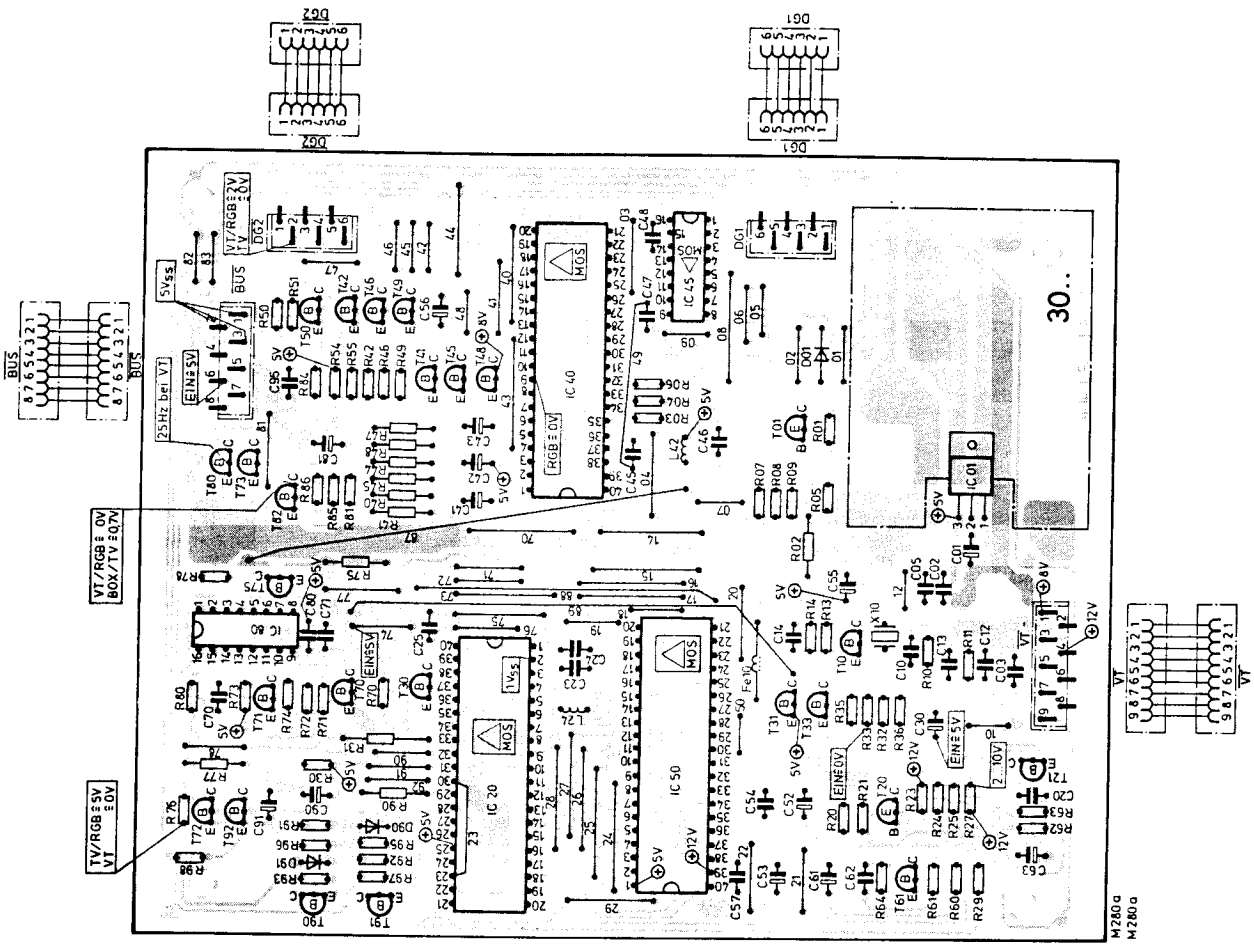

VIDEOTEXT-Decoder VIDEOTEXT decoder Decoder TELEVIDEO			**6911 11 55**
IC 3001	L 7805 ACV		3768 17 85
IC 3020	DPU 2541	MOS	3779 13 24
IC 3040	TPU 2732/32/36	MOS	3779 13 71
IC 3045	TMS 4164-15 NL	MOS	3776 53 21
IC 3050	VCU 2100 A/69/74	MOS	3779 13 01
IC 3080	HEF 4027 BP	MOS	3773 51 07
T 3001, 3020	BF 240-SB		3612 01 50
T 3010	BC 238 C		3614 01 23
T 3021, 3042, 3046, 3030. 3031 3089, 3091, 3046	BC 308 B		3614 29 52
T 3041, 3045, 3050, 3061, 3033, 3070, 3080, 3082, 3090, 3048, 3092	BC 238 B		3614 01 22
D 3001	BAT 43		3656 02 02
D 3090	1 N 4148		3656 08 10
D 3091	1 N 4148-SB		3656 02 25
L 3024, 3042	Spule / Coil / Bobina		4544 07 68

X 3010	Quarz 17,7344 MHz Quartz Quarzo	4421 31 01
IC-Fassung, 40 polig / IC socket, 40 fold Zoccolo del IC, 14 poli		4156 30 80
Kühlblech für IC 3001 / Heat sink for IC 3001 Aletta di raffreddamento per IC 3001		6524 73 03
Federspann für IC 3001 / Holder for IC 3001 Molla di trazione per IC 3001		7368 70 12
Verstärkerschiene / Cross-member / Guida		8271 03 14

Schutzmaßnahmen für MOS-Bauelemente beachten!
Pay attention to protective measures for MOS components!
Respecter les mesures de protections pour les composants de MOS!
Osservare le misure protettive per gli elementi costruttivi MOS!

Bei Nachbestellungen von Manualen, Gerätetyp und Geräte-Ident-Nummer angeben.
When re-ordering manuals, please quote the model name and part number.
Per riordinare i manuali, indicare il modello dell'apparecchio ed il numero categorico.

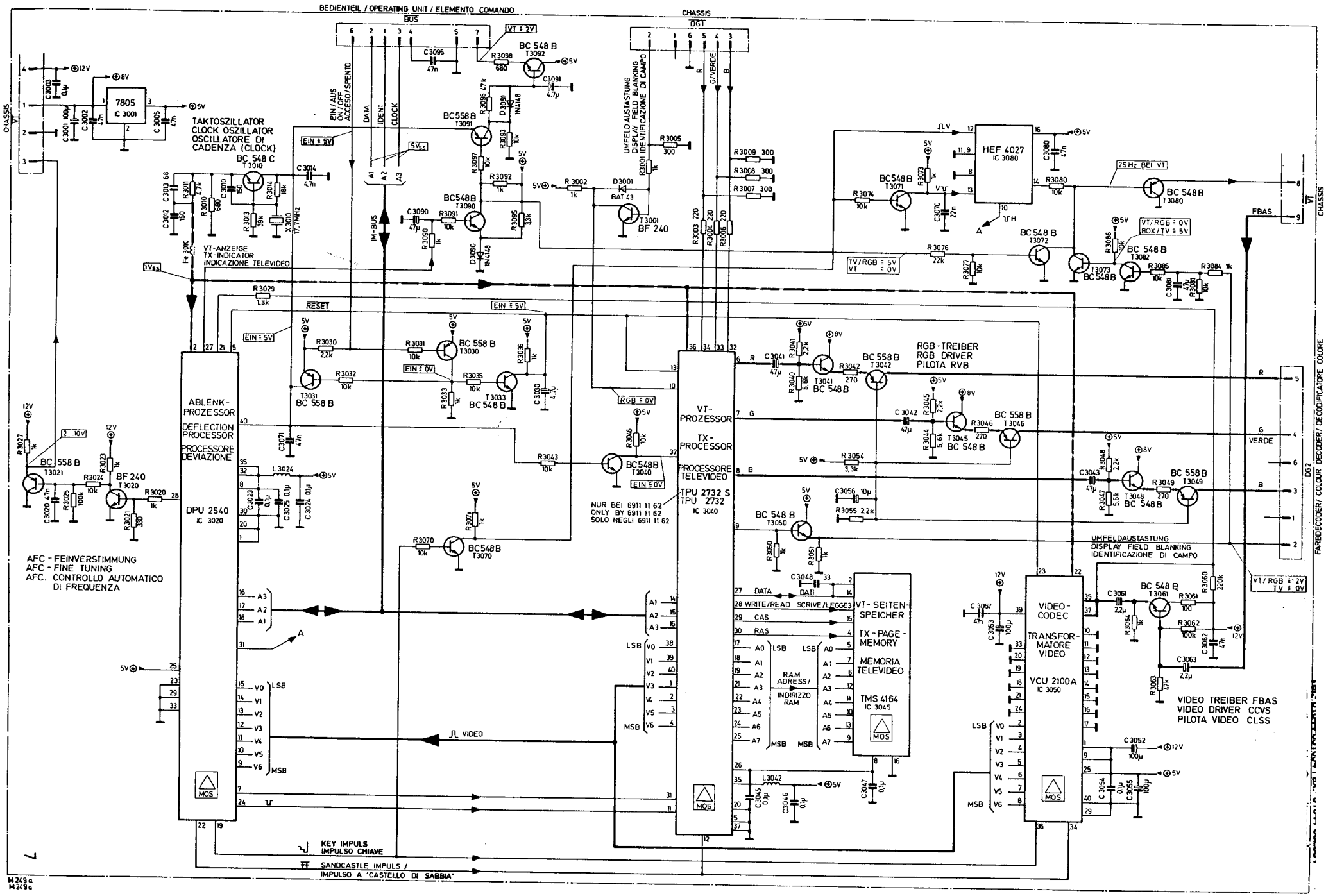
BEDIENTEIL / OPERATING UNIT / ELEMENTO COMANDO
BUS
CHASSIS
DG1
TAKTOSZILLATOR
CLOCK OSZILLATOR
OSCILLATORE DI
CADENZA (CLOCK)
7805
IC 3001
BC 548 C
T 3010
VT-ANZEIGE
TX-INDICATOR
INDICAZIONE TELEVIDEO
EIN / AUS
ON / OFF
ACCESO / SPENTO
DATA
IDENT
CLOCK
IM-BUS
UMFELD AUSTASTUNG
DISPLAY FIELD BLANKING
IDENTIFICAZIONE DI CAMPO
BF 240
HEF 4027
IC 3080
25 Hz BEI VT
FBAS
VT/RGB ≙ 0V
BOX/TV ≙ 5V
TV/RGB ≙ 5V
VT ≙ 0V
RESET
ABLENK-
PROZESSOR
DEFLECTION
PROCESSOR
PROCESSORE
DEVIAZIONE
DPU 2540
IC 3020
AFC - FEINVERSTIMMUNG
AFC - FINE TUNING
AFC. CONTROLLO AUTOMATICO
DI FREQUENZA
VT-
PROZESSOR
TX-
PROCESSOR
PROCESSORE
TELEVIDEO
TPU 2732 S
TPU 2732
IC 3040
NUR BEI 6911 11 62
ONLY BY 6911 11 62
SOLO NEGLI 6911 11 62
RGB-TREIBER
RGB DRIVER
PILOTA RVB
VERDE
FARBDECODER / COLOUR DECODER / DECODIFICATORE COLORE
DG 2
VT-SEITEN-
SPEICHER
TX-PAGE-
MEMORY
MEMORIA
TELEVIDEO
TMS 4164
IC 3045
RAM
ADRESS/
INDIRIZZO
RAM
VIDEO-
CODEC
TRANSFOR-
MATORE
VIDEO
VCU 2100A
IC 3050
VIDEO TREIBER FBAS
VIDEO DRIVER CCVS
PILOTA VIDEO CLSS
VIDEO
KEY IMPULS
IMPULSO CHIAVE
SANDCASTLE IMPULS /
IMPULSO A 'CASTELLO DI SABBIA'
M249a
M249a

NOKIA
CONSUMER ELECTRONICS

Ersatzteile
Pièces de rechange, boîtiers et accessoires

Bestell-Nr. 6611 80 97
Reference 6611 80 97

TV
F 034c
1988

NOKIA GRAETZ GmbH
Service
D-7530 Pforzheim

Service-Manual

ITT NOKIA

STEREO COLOR 3489 F
Ident-No. 5435 98 40

STEREO COLOR 3569 F
Ident-No. 5439 45 40

STEREO COLOR 3869 F
Ident-No. 5439 45 80

STEREO COLOR 5886 F
Ident-No. 5436 98 80

Graetz

STEREO COLOR 4886 F
Ident-No. 5436 98 90

Un mode d'emploi abrégé figure sur la feuille C 30c **du manuel.**

Zur Reparatur sind folgende Unterlagen erforderlich:
Voici les documents nécessaires pour le dépannage:

A19c

Chassis Compact D/2
Netzteil, Ablenkung, Decoder Bildröhrenanschluß
Bloc secteur, déflexion, decodeur, raccord. du tube-image

Ersatzteile
Pièces de rechange

6611 79 57

B21c

HF-ZF Modul
Module HF-MF
5829 04 71
STEREO-Modul/Bedienteil
Module STEREO/
Unité de commandes
6911 37 89

Ersatzteile
Pièces de rechange

6611 79 58

C30c

IFB 473 / IFB 482 / IFB 485
IFB 570 R / IFB 573 / IFB 579
Anzeige + Tasten
Indicateur + touches
IR-Sender / Émetteur IR
IRS 2/IRS FLOF/D 1/D 2

Ersatzteile
Pièces de rechange

6611 79 59

Bei Reparaturen gültige Sicherheitsvorschriften beachten!
Veuillez observer les prescriptions de sécurité en viguer lors de dépannage!

Ersatzteile / Pièces de rechange

Bei Ersatzteilbestellungen neben dem Gegenstand bitte unbedingt die Bestellnummer und bei Baugruppen (Modulen) auch die Baugruppennummer angeben!

En cas de commande, veuillez absolument indiquer le numéro de commande à côté de la pièces commandée!

⚠ Sicherheitsbauteil im Sinn der Sicherheitsbestimmung. Diese Teile dürfen nur durch Originalteile ersetzt werden.

⚠ Composant de sécurité conformément aux réglementations de sécurité. Ces composants doivent être uniquement remplacés par des pièces d'origines.

Gegenstand Pièce	Bestell-Nr. N° de com.
STEREO COLOR 3489 F	
Gehäuse, grau / Boîtier, couleur gris	6131 21 27
Bedienteilklappe, grau / Volet du bloc de commande, gris	8687 02 69
Bedienteilklappenhalter / Supporto pour volet du bloc commande	8681 92 02
Netztaste / Touche secteur	6315 36 18
Rückwand / Panneau arrière	6214 11 41
Rückwandhaltewinkel / Fixation du panneau arrière	8624 47 10
Lautsprecher / Haut-parleur 8 Ω, 10 W	4311 07 03
Spannclip für Lautsprecher / Clip pour serrer l'haut-parleur	7368 01 96
Lautsprecherblende, grau / Grille haut-parleur, gris	6411 07 13
Bildröhre / Tube cathodique A 51 EAF 00 X 01	⚠ 4362 21 01
Bildröhrenschraube / Vis tube cathodique	7864 02 20
Bildröhrenerdung / Masse tube cathodique	6141 03 08
Federzug für Erdung / Ressort tension masse	7351 28 41
Entmagnetisierungsspule / Bobine de démagnétisation	⚠ 4588 05 68
Haken für Entmagnetisierungsspule Agrafe pour bobine de démagnétisation	8681 72 15
Abdeckung für Anzeige / Cade pour cadre d'indicateur	8251 02 07
Fenster für Anzeigenabdeckung / Fenêtre pour cadre d'indicateur	6466 49 07
Hinterer Gehäusefuß / Pied arriere boîtier	8641 01 47
Fußstopfen / Garniture de pieds	8642 01 48
Halter für Stereo-Modul / Support pour module stereo	8625 48 09
Halter für Farbdecoder / Support pour décodeur	8625 47 07
Chassisführung / Guidage châssis	8626 63 17
Raststift für Stereo-Modul / Clip pour module stereo	8642 75 04
Raststift für HF-Modul / Clip pour module HF	8642 75 05
STEREO COLOR 3569 F	
Gehäuse, grau / Boîtier, couleur gris	6112 86 89
Frontplatte, grau / Plaque frontale, gris	6417 26 62
Bedienteilklappe, grau / Volet du bloc de commande, gris	8687 03 43
Bedienteilabdeckung, links Couvercle pour bloc de commande, gauche	8684 28 78
Bedienteilabdeckung, rechts Couvercle pour bloc de commande, droite	8684 29 02
Abdeckung für Netztaste / Cade pour touche secteur	8623 16 02
Netztaste / Touche secteur	6315 36 18
Rückwand / Panneau arrière	6214 27 02
Rückwandhaltewinkel / Fixation du panneau arrière	8624 47 10
Lautsprecher / Haut-parleur 8 Ω, 10 W	4311 07 15
Lautsprecher / Haut-parleur 8 Ω, 5 W	4311 09 19
Spannclip für Lautsprecher / Clip pour serrer l'haut-parleur	7368 01 96
Lautsprecherblende, grau / Grille haut-parleur, gris	6411 07 46
Bildröhre / Tube cathodique A 59 ECF 00 X 01	⚠ 4362 25 55
Bildröhrenschraube / Vis tube cathodique	7864 02 21
Bildröhrenerdung / Masse tube cathodique	6141 03 05
Federzug für Erdung / Ressort tension masse	7351 28 41
Entmagnetisierungsspule / Bobine de démagnétisation	⚠ 4588 07 12
Haken für Entmagnetisierungsspule Agrafe pour bobine de démagnétisation	8681 72 19
Fenster für Display / Fenêtre pour indicateur	0000 00 00
Abdeckung für Anzeige / Cade pour cadre d'indicateur	8251 44 16
Fenster für Anzeigenabdeckung / Fenêtre pour cadre d'indicateur	6466 37 37
Hinterer Gehäusefuß / Pied arriere boîtier	8641 01 47
Fußstopfen / Garniture de pieds	8642 01 48
Halter für Stereo-Modul / Support pour module stereo	8625 48 09
Halter für Farbdecoder / Support pour décodeur	8625 47 07
Chassisführung, links / Guidage châssis, gauche	8625 11 59
Chassisführung, rechts / Guidage châssis, droite	8625 11 60
Raststift für Stereo-Modul / Clip pour module stereo	8642 75 04
Raststift für HF-Modul / Clip pour module HF	8642 75 05
Schriftzug ITT / Cadre pour «ITT»	6625 14 54
Schriftzug DIGIVISION / Cadre pour «DIGIVISION»	6626 01 66
STEREO COLOR 3869 F	
Gehäuse, lavagrau / Boîtier, couleur gris lava	6112 28 93
Frontplatte, lavagrau / Plaque frontale, gris lava	6417 30 36
Bedienteilabdeckung, links Couvercle pour bloc de commande, gauche	8684 28 79
Bedienteilabdeckung, rechts Couvercle pour bloc de commande, droite	8684 29 03
Anzeigenfenster / Fenêtre pour cadre d'indicateur	8622 01 79
Anzeigenabdeckung / Cade pour cadre d'indicateur	8251 44 16
Fenster für Anzeigenabdeckung / Fenêtre pour cadre d'indicateur	6466 37 37
Hinterer Gehäusefuß / Pied arrière boîtier	8641 01 47
Fußstopfen / Garniture de pieds	8642 01 48
Rückwandhalter / Fixation du panneau arrière	8624 47 10
Rückwand / Panneau arrière	6214 27 04
Bedienteilklappe, schwarz / Volet du bloc de commande, noir	8687 03 43
Klappe für Netztaste / Volet du secteur	8623 16 02
Lautsprechergitter / Grille haut-parleur	6411 07 34
Lautsprecher / Haut-parleur 8 Ω, 10 W	4311 07 15
Lautsprecher / Haut-parleur 8 Ω, 5 W	4311 09 19
Spannclip für Lautsprecher / Clip pour serrer l'haut-parleur	7368 01 96
Bildröhre / Tube cathodique A 66 ECF 00 X 01	⚠ 4362 28 03
Bildröhrenschraube / Vis tube cathodique	7864 02 21
Bildröhrenhalter / Support pour tube cathodique	8623 31 41
Bildröhrenerdung / Masse tube cathodique	6141 03 05
Federzug für Erdung / Ressort tension masse	7351 28 48
Entmagnetisierungsspule / Bobine de démagnétisation	⚠ 4588 07 13
Haken für Entmagnetisierungsspule Agrafe pour bobine de démagnétisation	8681 72 19
Chassisführung, links / Guidage châssis, gauche	8625 11 58
Chassisführung, rechts / Guidage châssis, droite	8625 11 57
Halter für Farbdecoder / Support pour décodeur couleur	8625 47 07
Halter für Stereo-Modul / Support pour module stéréo	8625 48 09
Raststift für HF-Modul / Clip pour module HF	8642 75 05
Raststift für Stereo-Modul / Clip pour module stéréo	8642 75 04
Netztaste / Touche secteur	6315 36 18
Schriftzug ITT / Cadre pour «ITT»	6625 14 54
Schriftzug DIGIVISION / Cadre pour «DIGIVISION»	6626 01 66
STEREO COLOR 4886 F	
Gehäuse, lavagrau / Boîtier, couleur gris lava	6112 23 55
Frontplatte, lavagrau / Plaque frontale, gris lava	6417 28 72
Bedienteilklappe, grau / Volet du bloc de commande, gris	8687 02 98
Bedienteilklappenhalter / Supporto pour volet du bloc commande	8681 10 06
Netztaste / Touche secteur	6315 36 15
Rückwand / Panneau arrière	6214 09 80
Rückwandhaltewinkel / Fixation du panneau arrière	8624 47 10
Lautsprecher / Haut-parleur 8 Ω, 10 W	4311 07 15
Lautsprecher / Haut-parleur 8 Ω, 5 W	4311 09 19
Spannclip für Lautsprecher / Clip pour serrer l'haut-parleur	7368 01 96
Lautsprecherblende, grau / Grille haut-parleur, gris	6411 55 53
Bildröhre / Tube cathodique A 66 EAF 00 X 01	⚠ 4362 28 02
Bildröhrenschraube / Vis tube cathodique	7864 02 21
Bildröhrenerdung / Masse tube cathodique	6141 03 05
Bildröhrenhalter / Support pour tube cathodique	8625 11 48
Federzug für Erdung / Ressort tension masse	7351 28 48
Entmagnetisierungsspule / Bobine de démagnétisation	⚠ 4588 07 13
Haken für Entmagnetisierungsspule Agrafe pour bobine de démagnétisation	8681 72 13
STEREO-Blende / Grille STEREO	6418 52 31
Abdeckung für Anzeige / Cade pour cadre d'indicateur	8683 13 53
Fenster für Anzeigenabdeckung / Fenêtre pour cadre d'indicateur	6466 37 31
Hinterer Gehäusefuß / Pied arriere boîtier	8641 01 47
Fußstopfen / Garniture de pieds	8642 01 48
Halter für Stereo-Modul / Support pour module stereo	8625 48 09
Halter für Farbdecoder / Support pour décodeur	8625 47 07
Chassisführung, links / Guidage châssis, gauche	8626 63 09
Chassisführung, rechts / Guidage châssis, droite	8626 63 13
Raststift für Stereo-Modul / Clip pour module stereo	8642 75 04
Raststift für HF-Modul / Clip pour module HF	8642 75 05
STEREO Color 5886 F	
Bedienteilklappe, grau / Volet du bloc de commande, gris	8683 16 56
Die restlichen Ersatzteile siehe Gerät STEREO COLOR 4886 F. Pour les autres pièces de rechange, cf. STEREO COLOR 4886 F.	

Ersatzteile / Replacement parts list / Elenco delle parti di ricambio

Gegenstand Item Ricambi	Bestell-Nr. Order no. No. di rif.
STEREO COLOR 2560	
Gehäuse, perlgrau / Cabinet, pearl grey / Mobile, grigio perla	6112 86 67
Frontplatte, perlgrau / Front plate, pearl grey Piastra frontale, grigio perla	6417 26 71
Lautsprecher-Abdeckung, perlgrau / Speaker grille, pearl grey Schermo altoparlante, grigio perla	6411 07 51
Bedienteilklappe, perlgrau / Operating unit lid, pearl grey Cerniera dell'unità di comando, grigio perla	8687 03 11
STEREO-Blende / Grille / Schermo	6416 52 38
Abdeckung für Anzeige / Indicator grille / Coperchio dell'indicatore	8683 13 53
Fenster für Abdeckung / Window for indicator grille Finestra del coperchio dell'indicatore	6466 37 31
Rückwand / Rear cover / Schienale posteriore	6214 10 58
Schriftzug NOKIA ITT / Legend / Denominazione	6623 01 61
Netztaste, perlgrau / Mains pushbutton, pearl grey Tasto per interruttore generale, grigio perla	6315 36 15
Haken für Entmagnetisierung / Hook for degaussing coil Supporto del bobina di smagnetizzazione	8681 72 19
Die restlichen Ersatzteile siehe Gerät DIGIVISION 6360. For other spares refer to model DIGIVISION 6360. Per i pezzi di ricambio rimanenti vedi DIGIVISION 6360.	
STEREO COLOR 2860	
Gehäuse, perlgrau / Cabinet, pearl grey / Mobile, grigio perla	6112 28 78
Frontplatte, perlgrau / Front plate, pearl grey Piastra frontale, grigio perla	6417 30 41
Bedienteilklappe, perlgrau / Operating unit lid, pearl grey Cerniera dell'unità di comando, grigio perla	8687 03 11
STEREO-Blende / Grille / Schermo	6416 52 38
Anzeigenabdeckung / Indicator grille / Coperchio dell'indicatore	8683 13 53
Fenster für Anzeigenabdeckung / Window for indicator grille Finestra del coperchio dell'indicatore	6466 37 31
Rückwand, lavagrau / Rear cover, lava grey Parete posteriore, color grigio lava	6214 10 60
Bildröhrenhalter / Picture tube support / Supporto del cinescopio	8625 11 48
Gehäusefuß, hinten / Cabinet foot, behind Base della mobile, posteriore	8641 01 47
Lautsprecherblende, perlgrau / Loudspeaker grille, pearl grey Schermo altoparlante, grigio perla	6411 07 50
Netztaste / Mains pushbutton / Tasto per interruttore generale	6315 36 15
Die restlichen Ersatzteile siehe Gerät DIGIVISION 7160. For other spares refer to model DIGIVISION 7160. Per i pezzi di ricambio rimanenti vedi DIGIVISION 7160.	
DIGIVISION 3489	
Gehäuse, perlgrau / Cabinet, pearl grey / Mobile, grigio perla	6131 21 27
Gehäuse, lavagrau / Cabinet, lava grey / Mobile, grigio lava	6131 21 29
Gehäuse, sandgrau / Cabinet, sand grey / Mobile, sand grigio	6131 21 30
Bedienteilklappe / Lid for operating unit Sportello dell'unità di comando	8687 02 97
Bedienteilklappe, grau / Lid for operating unit, grey Sportello dell'unità di comando, grigio	8687 02 69
Bedienteilklappenhalter / Holder for operating unit lid Supporto della sportello dell'unità di comando	8681 92 02
Netztaste / Mains pushbutton / Tasto per interruttore generale	6315 36 18
Rückwand / Rear cover / Schienale	6214 11 41
Rückwandhaltewinkel / Rear cover support bracket Supporto della schienale	8624 47 10
Lautsprecher 8 Ω, 10 W Loudspeaker 8 Ω, 10 W Altoparlante 8 Ω, 10 W	4311 07 03
Spannclip für Lautsprecher / Clip for loudspeaker Clip di serragio per altoparlante	7368 01 96
Lautsprecherblende / Loudspeaker grille Schermo altoparlante	6411 07 13
Bildröhre A 51 EAF 00 X 01 Picture tube A 51 EAF 00 X 01 Cinescopio A 51 EAF 00 X 01	⚠ 4362 21 01

Gegenstand Item Ricambi	Bestell-Nr. Order no. No. di rif.
Bildröhrenschraube / Screw for picture tube Viti della cinescopio	7864 02 20
Bildröhrenerdung / Picture tube earth / Massa del cinescopio	6141 03 08
Federzug für Erdung / Spring device for earthing Supporto per molla per collegamento a massa	7351 28 41
Entmagnetisierungsspule / Degaussing coil Bobina di smagnetizzazione	⚠ 4588 07 11
Haken für Entmagnetisierung / Hook for degaussing coil Supporto del bobina di smagnetizzazione	8681 72 19
Abdeckung für Anzeige / Grille for indicator Coperchio dell'indicatore	8251 02 07
Fenster für Abdeckung / Window for grille Finestra del coperchio dell'indicatore	6466 49 07
Fußstopfen / Foot pad / Tampone della base	8642 01 48
Halter für Stereo-Modul / Holder for Stereo module Supporto della module stereo	8625 48 09
Halter für Farbdecoder / Holder for color decoder Supporto delle decodificatore colore	8625 47 07
Chassishalter / Chassis holder Supporto dello «chassis»	8626 63 17
ITT-Schriftzug / ITT logo / Denominazione ITT	6625 14 21
Raststift für Stereo-Modul / Plunger pin for stereo module Ambedue per modulo stereo	8642 75 04
Raststift für HF-Modul / Plunger pin for RF module Ambedue per modulo MF	8642 75 05
STEREO COLOR 3569	
Gehäuse, perlgrau / Cabinet, pearl grey / Mobile, grigio perla	6112 86 44
Gehäuse, sandgrau / Cabinet, sand grey / Mobile, grigio sand	6112 86 45
Frontplatte, perlgrau / Front plate, pearl grey Frontale, grigio perla	6417 26 33
Frontplatte, sandgrau / Front plate, sand grey Frontale, grigio sand	6417 26 34
Bedienteilklappe, perlgrau / Lid for operating unit, pearl grey Sportello dell'unità di comando, grigio perla	8687 02 84
Bedienteilklappe, sandgrau / Lid for operating unit, sand grey Sportello dell'unità di comando, grigio sand	8687 02 85
Linke Bedienteilabdeckung, perlgrau Left control unit cover, pearl grey Coperchio dell'unità di comando, sinistra, grigio perla	8684 28 44
Rechte Bedienteilabdeckung, perlgrau Right control unit cover, pearl grey Coperchio dell'unità di comando, destro, grigio perla	8684 28 45
Linke Bedienteilabdeckung, sandgrau Left control unit cover, sand grey Coperchio dell'unità di comando, sinistra, grigio sand	8684 28 46
Rechte Bedienteilabdeckung, sandgrau Right control unit cover, sand grey Coperchio dell'unità di comando, destro, grigio sand	8684 28 47
Klappe für Netztaste, schwarz / Mains pushbutton lid, black Sportello del interruttore generale, nero	8623 16 02
Klappe für Netztaste, sandgrau / Mains pushbutton lid, sand grey Sportello del interruttore generale, grigio sand	8623 16 03
Rückwand, lavagrau / Rear cover, lava grey / Schienale, grigio lava	6214 27 02
Rückwand, sandgrau / Rear cover, sand grey / Schienale, grigio sand	6214 27 03
Lautsprecherblende, perlgrau / Loudspeaker grille, pearl grey Schermo altoparlante, grigio perla	6411 07 24
Lautsprecherblende, sandgrau / Loudspeaker grille, sand grey Schermo altoparlante, grigio sand	6411 07 36
Abdeckung für Anzeige, perlgrau / Grille for indicator, pearl grey Coperchio dell'indicatore, grigio perla	8251 44 16
Abdeckung für Anzeige, sandgrau / Grille for indicator, sand grey Coperchio dell'indicatore, grigio sand	8251 44 17
Fenster für Abdeckung, perlgrau / Window for grille, pearl grey Finestra del coperchio dell'indicatore, grigio perla	6466 37 37
Fenster für Abdeckung, sandgrau / Window for grille, sand grey Finestra del coperchio dell'indicatore, grigio sand	6466 37 38
Die restlichen Ersatzteile siehe Gerät DIGIVISION 6360. For other spares refer to model DIGIVISION 6360. Per i pezzi di ricambio rimanenti vedi DIGIVISION 6360.	

Ersatzteile / Replacement parts list / Elenco delle parti di ricambio

Gegenstand Item Ricambi	Bestell-Nr. Order no. No. di rif.
KONGRESS STEREO 4489	
Gehäuse, grau / Cabinet, grey / Mobile, grigio	6131 21 32
Bedienteilklappe, grau / Lid for operating unit, grey Sportello dell'unità di comando, grigio	8627 02 97
Fenster für Abdeckung / Window for grille Finestra del coperchio dell'indicatore	6466 49 07
GRAETZ-Schriftzug / GRAETZ logo Denominazione GRAETZ	6623 01 36
Die restlichen Ersatzteile siehe Gerät DIGIVISION 3489. For other spares refer to model DIGIVISION 3489. Per i pezzi di ricambio rimanenti vedi DIGIVISION 3489.	
DIGIVISION 5550	
Gehäuse, lavagrau / Cabinet, lava grey / Mobile, grigio lava	6131 21 57
Lautsprecher 8 Ω, 10 W Loudspeaker 8 Ω, 10 W Altoparlante 8 Ω, 10 W	4311 07 15
Entmagnetisierungsspule / Degaussing coil Bobina di smagnetizzazione	⚠ 4588 07 11
Haken für Entmagnetisierungsspule Hook for degaussing coil Gancio del bobina di smagnetizzazione	8681 72 19
Die restlichen Ersatzteile siehe Gerät DIGIVISION 3489. For other spares refer to model DIGIVISION 3489. Per i pezzi di ricambio rimanenti vedi DIGIVISION 3489.	
PRÄFEKT STEREO 4569 I	
Gehäuse, grau / Cabinet, grey / Mobile, grigio	6112 86 91
Frontplatte, grau / Front plate, grey Piastra frontale, grigio	6417 63 03
Lautsprecherabdeckung, grau / Speaker grille, grey Coperchio altoparlante, grigio	6411 55 25
Netztaste / Mains pushbutton / Pulsante per interruttore generale	6315 36 15
Bedienteilklappe, grau / Operating unit lid, grey Cerniera dell'unità di comando, grigio	8683 15 13
STEREO-Blende / Grille / Schermo	6416 03 13
Abdeckung für Anzeige / Indicator grille Coperchio per indicazione	8683 13 51
Fenster für Abdeckung / Window for grille Finestra del coperchio	6466 37 30
Rückwand, grau / Rear cover, grey / Parete posteriore, grigio	6214 10 58
Raststift für HF-Modul / Plunger pin for RF module Ambedue le spine per modulo AF	8642 75 05
GRAETZ-Schriftzug / GRAETZ logo Denominazione GRAETZ	6623 01 36
Die restlichen Ersatzteile siehe Gerät DIGIVISION 8588 I. For other spares refer to model DIGIVISION 8588 I. Per i pezzi di ricambio rimanenti vedi DIGIVISION 8588 I.	
EXZELLENZ STEREO 4869 I	
Gehäuse, grau / Cabinet, grey / Mobile, grigio	6112 28 94
Frontplatte, grau / Front plate, grey / Frontale, grigio	6417 30 64
Bedienteilklappe, grau / Lid for operating unit, grey Sportello dell'unità di comando, grigio	8683 15 13
Bedienteilklappenhalter / Holder for operating unit lid Supporto della sportello dell'unità di comando	8681 10 06
Netztaste / Mains pushbutton / Interruttore, generale	6315 36 15
Rückwand / Rear cover / Schienale	6214 10 60
Rückwandhaltewinkel / Rear cover support bracket Supporto della schienale	8624 47 10
Bildröhrenschraube / Screw for picture tube Viti della cinescopio	7864 02 20

Gegenstand Item Ricambi	Bestell-Nr. Order no. No. di rif.
Lautsprecher 8 Ω, 10 W Loudspeaker 8 Ω, 10 W Altoparlante 8 Ω, 10 W	4311 07 03
Lautsprecher 8 Ω, 5 W Loudspeaker 8 Ω, 5 W Altoparlante 8 Ω, 5 W	4311 09 19
Spannclip für Lautsprecher / Clip for loudspeaker Clip di serragio per altoparlante	7368 01 96
Lautsprecherblende, grau / Loudspeaker grille, grey Schermo altoparlante, grigio	6411 55 27
Bildröhre A 66 ECF 00 X 01 Picture tube A 66 ECF 00 X 01 Cinescopio A 66 ECF 00 X 01	⚠ 4362 28 03
Bildröhrenerdung / Picture tube earth / Massa del cinescopio	6141 03 05
Bildröhrenhalter / Picture tube holder Supporto per cinescopio	8625 11 48
Federzug für Erdung / Spring device for earthing Supporto per molla per collegam. a massa	7351 28 48
Entmagnetisierungsspule / Degaussing coil Bobina di smagnetizzazione	⚠ 4588 07 13
Haken für Entmagnetisierung / Hook for degaussing coil Gancio del bobina di smagnetizzazione	8681 72 19
Abdeckung für Anzeige / Grille for indicator Coperchio dell'indicatore	8683 13 51
Fenster für Abdeckung / Window for grille Finestra del coperchio dell'indicatore	6466 37 30
Hinterer Gehäusefuß / Cabinet foot, behind Base del mobile, posteriore	8641 01 47
Mittlerer Gehäusefuß / Middle cabinet foot Piede medio della mobile	8641 01 45
Fußstopfen / Foot pad / Tampone della base	8642 01 48
Halter für Stereo-Modul / Holder for Stereo module Supporto della module stereo	8625 48 09
Halter für Farbdecoder / Holder for colour decoder Supporto delle decodificatore colore	8625 47 07
Chassisführung, links / Chassis conduct, left Guida dello «chassis» sinistro	8625 11 58
Chassisführung, rechts / Chassis conduct, right Guida dello «chassis» destra	8625 11 57
STEREO-Blende / Grille / Schermo	6416 03 13
GRAETZ-Schriftzug / GRAETZ legend Denominazione GRAETZ	6623 01 36
Raststift für Stereo-Modul / Plunger pin for stereo module Ambedue per modulo stereo	8642 75 04
Raststift für HF-Modul / Plunger pin for RF module Ambedue per modulo MF	8642 75 05
C 395, 396 2,2 µF 100 V	3421 75 52
STEREO COLOR 5568	
Gehäuse, grau / Cabinet, grey / Mobile, grigio	6112 86 41
Frontplatte, grau / Front plate, grey Piastra frontale, grigio	6417 24 37
Lautsprecherabdeckung, grau / Speaker grille, grey Coperchio altoparlante, grigio	6411 55 37
Netztaste / Mains pushbutton / Pulsante per interruttore generale	6315 36 15
Bedienteilklappe, grau / Operating unit lid, grey Cerniera dell'unità di comando, grigio	8683 15 14
STEREO-Blende / Grille / Schermo	6416 03 13
Abdeckung für Anzeige / indicator grille Coperchio per indicazione	8683 13 51
Fenster für Abdeckung / Window for grille Finestra del coperchio	6466 37 30
Lautsprecher 8 Ω, 10 W Loudspeaker 8 Ω, 10 W Altoparlante 8 Ω, 10 W	4311 07 03
Rückwand, grau / Rear cover, grey / Parete posteriore, grigio	6214 10 58
Raststift für HF-Modul / Plunger pin for RF module Ambedue le spine per AF modulo	8642 75 05
Die restlichen Ersatzteile siehe Gerät DIGIVISION 8588 I. For other spares refer to model DIGIVISION 8588 I. Per i pezzi di ricambio rimanenti vedi DIGIVISION 8588 I.	

Ersatzteile / Replacement parts list / Elenco delle parti di ricambio

Bei Ersatzteilbestellungen neben dem Gegenstand bitte unbedingt die Bestellnummer und bei Baugruppen (Modulen) auch die Baugruppennummer angeben!
When ordering spares please quote item and order number. When ordering (sub-)assemblies (modules), give the assembly number in addition!
Nelle ordinazioni di pezzi di ricambio è assolutamente indispensabile indicare l'oggetto ed il numero di riferimento e, nel caso di gruppi costruttivi (moduli), anche il numero del modulo!

⚠ Sicherheitsbauteil im Sinn der Sicherheitsbestimmung. Diese Teile dürfen nur durch Originalteile ersetzt werden.
⚠ Safety components in accordance with existing regulations. These components must only be replaced by original component parts.
⚠ Componenti di sicurezza ai sensi del regolamento di sicurezza. Queste componenti devono venir sostituite unicamente con parti originali.

Gegenstand Item Ricambi	Bestell-Nr. Order no. No. di rif.
21 D 70	
Gehäuse, perlgrau / Cabinet, pearl grey Mobile, grigio perla (5437 39 10)	6112 34 20
Gehäuse, perlgrau / Cabinet, pearl grey Mobile, grigio perla (5130 59 20)	6112 34 24
Frontplatte, schwarz / Front plate, black / Frontale, nero (5437 39 10)	6417 21 80
Frontplatte, schwarz / Front plate, black / Frontale, nero (5130 59 20)	6417 21 81
Rückwand, lavagrau / Rear cover, lava grey / Schienale, grigio lava	6214 11 65
Lautsprecherblende, vorn / Loudspeaker grille, front Coperchio dell'altoparlante, davanti	8685 01 07
Lautsprecherabdeckung, seitlich / Cover for loudspeaker, lateral Coperchio dell'altoparlante, laterale	8625 08 13
Fußstopfen / Foot pad / Tampone della base	8642 01 48
Rückwandhaltewinkel / Rear cover support bracket Supporto della schienale	8624 47 10
Lautsprecher, seitlich / Loudspeaker, lateral Altoparlante, laterale (5437 39 10)	4311 28 62
Lautsprecher, seitlich / Loudspeaker, lateral Altoparlante, laterale (5130 59 20)	4311 28 66
Lautsprecher-Spannclip / Loudspeaker clip Clip per altoparlante	7368 01 96
Haltefeder für Tiefton-Lautsprecher / Support clip for woofer Clip de serragio per altoparlante (suoni bassi)	7358 01 89
Lautsprecher, vorne / Loudspeaker, in front Altoparlante, davanti	4311 28 63
Haltefeder für Hochtonlautsprecher / Support clip for tweeter Clip de serragio per altoparlante (suoni alti)	7358 01 92
Bildröhre A 51 EAL 20 X 02 Picture tube A 51 EAL 20 X 02 Cinescopio A 51 EAL 20 X 02	⚠ 4362 21 03
Bildröhrenschraube / Screw for picture tube Viti della cinescopio	7864 02 22
Entmagnetisierungsspule / Degaussing coil Bobina di smagnetizzazione	4588 07 11
Haken für Entmagnetisierungsspule / Hook for degaussing coil Uncino per bobina di smagnetizzazione	8681 72 19
Bildröhrenerdung / Picture tube earthing Massa del cinescopio	6141 03 08
Federzug für Erdung / Spring device for earthing Supporto per molla per collegamento a massa	7351 28 41
Chassishalter, links / Chassis holder, left Supporto dello «chassis», sinistro	8625 11 38
Chassishalter, rechts / Chassis holder, right Supporto dello «chassis», destro	8625 11 41
Halter für Farbdecoder / Holder for colour decoder Supporto per decodificatore colore	8625 47 07
Halter für Stereomodul / Holder for stereo module Supporto per modulo stereo	8625 48 09
Raststift für Stereomodul / Plunger pin for stereo module Ambedue le spine per modulo stereo	8642 75 04
Raststift für HF-Modul / Plunger pin for RF module Ambedue le spine per modulo MF	8642 75 05
GRAETZ-Schriftzug / GRAETZ logo / Denominazione GRAETZ	6625 14 46
Farbsymbol / Colour label / Emblema colorato	6623 01 62
SALORA-Schriftzug / SALORA logo / Denominazione SALORA	6625 14 44
25 D 70	
Gehäuse / Cabinet / Mobile (5137 40 50)	6112 86 84
Gehäuse / Cabinet / Mobile (5437 39 90)	6112 86 71
Frontplatte, schwarz / Front plate, black / Frontale, nero (5137 40 50)	6417 26 80
Frontplatte, schwarz / Front plate, black / Frontale, nero (5437 39 90)	6417 26 79
Lautsprecherabdeckung, vorne / Loudspeaker grille, in front Coperchio dell'altoparlante, davanti	8685 01 09
Lautsprecherabdeckung, seitlich / Loudspeaker grille, lateral Coperchio dell'altoparlante, laterale	8625 08 13
Lautsprecher, vorne / Loudspeaker, in front Altoparlante, davanti	4311 28 63
Lautsprecher, seitlich / Loudspeaker, lateral Altoparlante, laterale	4311 28 62
Lautsprecher-Haltefeder, vorne / Loudspeaker fixing spring, in front Molla di fissagio per altoparlante, davanti	7358 01 92
Spannclip dazu / Clip hereto / Clip di serragio, a ciò	7368 01 96
Lautsprecher-Haltefeder, seitlich / Loudspeaker fixing spring, lateral Molla di fissagio per altoparlante, laterale	7358 01 89
Haken für Entmagnetisierungsspule / Hook for degaussing coil Gancio per bobina di smagnetizzazione	8681 72 19
Chassisführung, links / Chassis guide, left Guida dello »chassis», sinistro	8625 11 58
Chassisführung, rechts / Chassis guide, right Guida dello »chassis», destra	8625 11 57
Halter für Netzfilterplatte / Holder for mains filter board Supporto per piastra filtro di rete	8684 07 15
Rückwand / Rear cover / Schienale posteriore	7874 38 03
Die restlichen Ersatzteile siehe Gerät DIGIVISION 6360. For other spares refer to model DIGIVISION 6360. Per i pezzi di ricambio rimanenti vedi DIGIVISION 6360.	
28 D 80	
Gehäuse / Cabinet / Mobile (5437 43 40)	6112 28 82
Gehäuse / Cabinet / Mobile (5437 43 70)	6112 28 83
Frontplatte / Front plate / Frontale	6417 30 47
Linke Abdeckung / Left cover / Coperchio sinistro (GRAETZ)	8685 01 18
Linke Abdeckung / Left cover / Coperchio sinistro (SALORA)	8685 01 22
Rechte Abdeckung / Right cover / Coperchio destra (DIGITAL)	8685 01 19
Bildröhrenschraube / Screw for picture tube / Viti della cinescopio	7864 02 22
Chassisführung, links / Chassis guide, left Guida dello »chassis», sinistro	8625 11 58
Chassisführung, rechts / Chassis guide, right Guida dello »chassis», destra	8625 11 57
Lautsprechergitter / Loudspeaker grille / Schermo altoparlante	6411 68 99
Tiefton-Lautsprecher / Woofer / Altoparlante (suoni bassi)	4311 28 64
Haltefeder / Fixing spring / Molla di fissagio	7358 01 90
Hochton-Lautsprecher / Tweeter / Altoparlante (suoni alti)	4311 28 65
Haltefeder / Fixing spring / Molla di fissagio	7358 01 91
Halter für Netzfilterplatte / Holder for mains filter board Supporto per piastra filtro di rete	8684 07 15
Rückwand / Rear cover / Schienale posteriore	6214 11 68
Schriftzug SALORA / SALORA logo / Denominazione SALORA	6625 14 44
Schriftzug GRAETZ / GRAETZ logo / Denominazione GRAETZ	6625 14 46
Schriftzug DIGITAL / DIGITAL logo / Denominazione DIGITAL	6625 14 48
Die restlichen Ersatzteile siehe Gerät 28 D 70. For other spares refer to model 28 D 70. Per i pezzi di ricambio rimanenti vedi 28 D 70.	
28 D 70 SFN 7180 UK	
Gehäuse / Cabinet / Mobile (28 D 70)	6112 28 81
Gehäuse / Cabinet / Mobile (SFN 7180 UK)	6112 28 92
Frontplatte / Front plate / Frontale (28 D 70)	6417 30 44
Frontplatte / Front plate / Frontale (SFN 7180 UK)	6417 30 45
Frontscheibe / Front panel / Lastra frontale (28 D 70)	6466 43 38
Frontscheibe / Front panel / Lastra frontale (SFN 7180 UK)	6466 43 33
Halter für Frontscheibe / Front panel holder Supporto della lastra frontale	8623 09 05

Ersatzteile / Replacement parts list / Elenco delle parti di ricambio

Gegenstand Item Ricambi	Bestell-Nr. Order no. No. di rif.
Chassisführung, links / Chassis guide, left Guida dello »chassis», sinistro	8625 11 38
Chassisführung, rechts / Chassis guide, right Guida dello »chassis», destra	8625 11 41
Raststift für HF-Modul / Plunger pin for RF module Ambedue le spine per AF module	8642 75 05
Netztaste / Mains pushbutton / Pulsante per interruttore generale	6315 36 15
Die restlichen Ersatzteile siehe Gerät DIGIVISION 8588 I. For other spares refer to model DIGIVISION 8588 I. Per i pezzi di ricambio rimanenti vedi DIGIVISION 8588 I.	
DIGIVISION 7160	
Gehäuse, lavagrau / Cabinet, lava grey / Telaio, grigio lava	6112 28 76
Gehäuse, nußbaumfarben / Cabinet, walnut coloured Telaio, color noce	6112 28 77
Frontplatte, lavagrau / Front plate, lava grey Piastra frontale, grigio lava	6417 30 33
Frontplatte, basaltfarben / Front plate, basalt coloured Piastra frontale, color basalt	6417 30 34
Lautsprecherblende, lavagrau / Loudspeaker grille, lava grey Schermo altoparlante, grigio lava	6411 07 34
Lautsprecherblende, basaltfarben Loudspeaker grille, basalt coloured Schermo altoparlante, color basalt	6411 07 48
Abdeckung für Bedienteil, links / Control unit cover, left Coperchio dell'unita di comando, sinistra	8684 28 79
Abdeckung für Bedienteil, rechts / Control unit cover, right Coperchio dell'unita di comando, destra	8684 28 77
Bildröhrenhalter / Picture tube support / Supporto dell cinescopio	8623 31 41
Klappe Bedienteil, schwarz / Operating unit lid, black Cerniera dell'unità di comando, nero	8687 02 84
Klappe für Netztaste, schwarz / Lid for mains switch, black Cerniera dell'interruttore generale, nero	8623 16 02
Anzeigenfeldabdeckung / Display panel cover Coperchio per campo dell'indicazioni	8251 44 16
Fenster für Abdeckung / Window for cover Finestra del coperchio	6466 37 37
Fenster für Ziffernanzeige / Numeric display window Finestra per indicazione numerico	8622 01 79
Fußstopfen / Pad / Tampone della base	8642 01 48
Rückwand, lavagrau / Rear cover, lava grey Parete posteriore, color grigio lava	6214 27 04
Rückwandhalter / Holder for rear cover Supporto della parete posteriore	8624 47 10
Bildröhrenschrauben / Screw for picture tube Viti della cinescopio	7864 02 21
Bildröhre A 66 ECF 00 X 01 Picture tube A 66 ECF 00 X 01 Cinescopio A 66 ECF 00 X 01	⚠ 4362 28 03
Bildröhrenerdung / Earth for picture tube Massa del cinescopio	6141 03 05
Federzug für Erdung / Spring device for earthing Supporto per molla per colleg. a massa	7351 28 48
Entmagnetisierungsspule / Degaussing coil Bobina di smagnetizzazione	⚠ 4588 07 13
Haken für Entmagnetisierungsspule Hook for degaussing coil Supporto del bobina di smagnetizzazione	8681 72 15
Lautsprecher 8 Ω, 10 W Cabinet for loudspeaker 8 Ω, 10 W Altoparlante 8 Ω, 10 W	4311 07 15
Lautsprecher 8 Ω, 5 W Loudspeaker 8 Ω, 5 W Altoparlante 8 Ω, 5 W	4311 09 19
Spannclip für Lautsprecher / Holder for loudspeaker Supporto per altoparlante	7368 01 96
Chassisführung, links / Chassis conduct, left Guida dello «chassis», sinistro	8625 11 58
Chassisführung, rechts / Chassis conduct, right Guida dello «chassis», destra	8625 11 57
Halter für Farbdecoder / Holder for colour decoder Supporto della decodificatore colore	8625 47 07
Halter für Stereo Modul / Holder for stereo module Supporto della modulo stereo	8625 48 09

Gegenstand Item Ricambi	Bestell-Nr. Order no. No. di rif.
Raststift für Stereo Modul / Plunger pin for stereo module Ambedue le spine per modulo stereo	8642 75 04
Raststift für HF-Modul / Plunger pin for RF module Ambedue le spine per AF modulo	8642 75 05
C 395/396 2,2 µF 100 V	3421 75 52
DIGIVISION 8588 I	
Gehäuse, lavagrau / Cabinet, lava grey / Mobile, grigio lava	6112 18 28
Frontplatte, perlgrau / Front plate, pearl grey / Frontale, grigio perla	6417 25 22
Bedienteilklappe, perlgrau / Lid for operating unit, pearl grey Sportello dell'unità di comando, grigio perla	8687 01 21
Bedienteilklappenhalter / Holder for operating unit lid Supporto della sportello dell'unità di comando	8681 10 06
Netztaste / Mains pushbutton / Interruttore, generale	6315 36 13
Rückwand, lavagrau / Rear cover, lava grey / Schienale, grigio lava	6214 10 63
Rückwandhaltewinkel / Rear cover support bracket Supporto della schienale	8624 47 10
Lautsprecher 8 Ω, 10 W Loudspeaker 8 Ω, 10 W Altoparlante 8 Ω, 10 W	4311 07 15
Lautsprecher 8 Ω, 5 W Loudspeaker 8 Ω, 5 W Altoparlante 8 Ω, 5 W	4311 09 19
Spannclip für Lautsprecher / Clip for loudspeaker Clip di serragio per altoparlante	7368 01 96
Lautsprecherblende, perlgrau / Loudspeaker grille, pearl grey Schermo altoparlante, grigio perla	6411 55 40
Lautsprecherrückwand, perlgrau Loudspeaker rear cover, pearl grey Schienale di altoparlante	6214 22 51
Frontscheibe / Front panel / Lastra frontale	6466 43 07
Halter für Frontscheibe / Holder for front panel Supporto per la lastra frontale	8623 09 02
Bildröhre A 59 EAF 00 X 01 Picture tube A 59 EAF 00 X 01 Cinescopio A 59 EAF 00 X 01	⚠ 4362 24 50
Bildröhrenerdung / Picture tube earth / Massa del cinescopio	6141 03 05
Bildröhrenschraube / Screw for picture tube Viti della cinescopio 7 x 28	7864 02 20
Federzug für Erdung / Spring device for earthing Supporto per molla per collegamento a massa	7351 28 41
Entmagnetisierungsspule / Degaussing coil Bobina di smagnetizzazione	⚠ 4588 05 24
Haken für Entmagnetisierung / Hook for degaussing coil Supporto del bobina di smagnetizzazione	8681 72 15
Fenster für Anzeige / Window for indicator Finestra del coperchio dell'indicatore	6466 49 04
Fußstopfen / Foot pad / Tampone della base	8642 01 48
Halter für Stereo-Modul / Holder for Stereo module Supporto della module stereo	8625 48 09
Halter für Farbdecoder / Holder for colour decoder Supporto delle decodificatore colore	8625 47 07
ITT-Schriftzug / ITT legend / Denominazione ITT	6625 14 21
Schriftzug „DIGIVISION" / Legend, "DIGIVISION" Denominazione «DIGIVISION»	6626 01 63
Raststift für Stereo-Modul / Plunger pin for stereo module Ambedue per modulo stereo	8642 75 04
Raststift für HF-Modul / Plunger pin for RF module Ambedue per modulo MF	8642 75 02

Ersatzteil-Bestellungen

✆ 07231/ 13338
✆ 07231/356665

BTX-Ersatzteil-Bestellseite

☎ * 4050065 #

Herausgegeben von:
NOKIA-GRAETZ GmbH
Kundendienst
7530 Pforzheim, Östliche 132, Postfach 1526

Änderungen vorbehalten – Modifications reserved – Con riserva di modifiche